VETROelite [engineering]

Art. [CARAFFA EOS]

IMBOCCATURA: ANELLO
CODICE: E1210
FORO MINIMO PASSANTE ∅20

Codice Art. Code Art. **[7142WH1V005]**

Capacit . Size. **[700 cc]**

Capacit RB. Brimfull Cap. **[730 cc]**

Peso Vetro. Weight. **[cca. 800 g]**

Imboccatura. Finish. **[Versatore]**

Foro Min Pass. Min Through Hole. **[Ø 20 mm]**

Foro Interno. Internal Hole. **[Ø 23.0 ± 0.5 mm]**

Div Max Asse Orto. Max Deviation Vert Axis. **[2.1 mm]**

[VISTA FRONTE]
[FRONT VIEW]

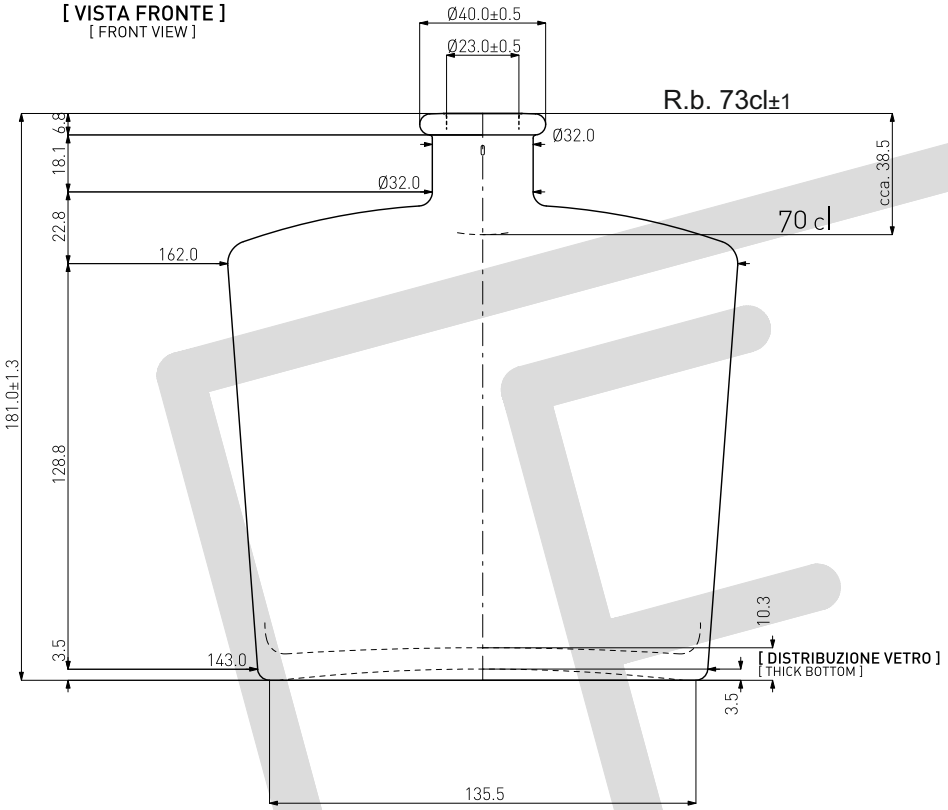

[VISTA LATO]
[SIDE VIEW]

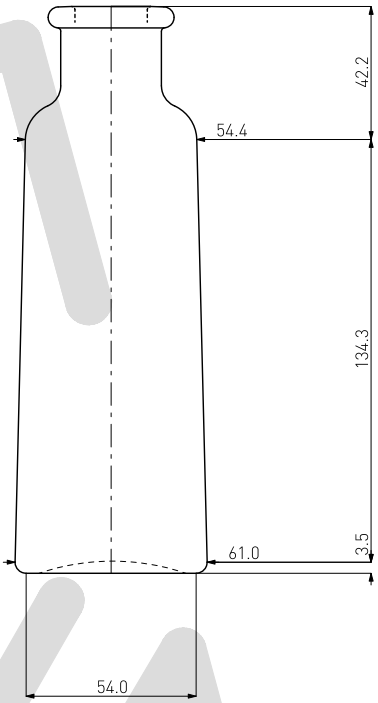

[VISTA FONDO]
[BOTTOM VIEW]

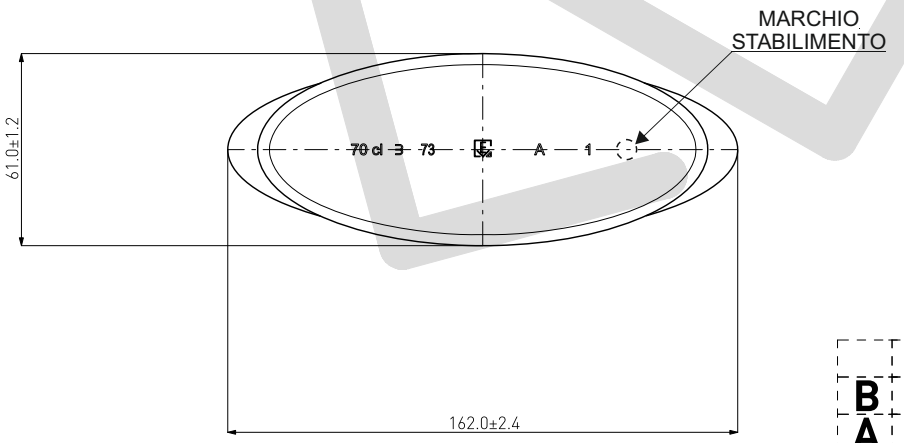

B	lm	lm	lm	03.05.2019
A	lm	lm	lm	01.07.2005

ARTICOLO - Article

CARAFFA EOS VE 70cl

N° SERIE Series Number	E4127	SCALA Scale	1:1	CAPACITA' NOM. cl Capacity	70
N° DIS. Drawing	ESTERNO	DESIGN By		CAPACITA' RB cl Brimful Capacity	73
DATA Date	19-03-21	DIR. TECNICA Appr. By	CM	PESO VETRO gr Weight Glass	800
NOTE Note				IMBOCCATURA Finish	E1210
				COD. ARTICOLO Code Number	3483

Vetroelite S.p.A.
via I Maggio, 4 - 31024
Ormelle [Treviso] Italy
t. 0039 0422 205 711 r.a.
f. 0039 0422 805 249
www.vetroelite.com
info@vetroelite.com

A norma di legge si diffida dal riprodurre il presente disegno o di passarlo a terzi.
According to law, it is forbidden to reproduce this drawing or to supply it to other people.