LE QUOTE SONO ESPRESSE IN mm-SOLO QUELLE CON INDICAZIONE DI TOLLERANZA SONO IMPEGNATIVE
DIMENSIONS ARE EXPRESSED IN mm - ONLY DIMENSIONS WITH TOLERANCES ARE MANDATORY

MAXIMUM DEVIATION FROM VERTICAL AXIS 2.2mm
DIVERGENZA MAX. DALL'ASSE ORTOGONALE 2.2mm

IMBOCCATURA: ANELLO
CODICE: A7690
FORO MINIMO PASSANTE ∅ 16

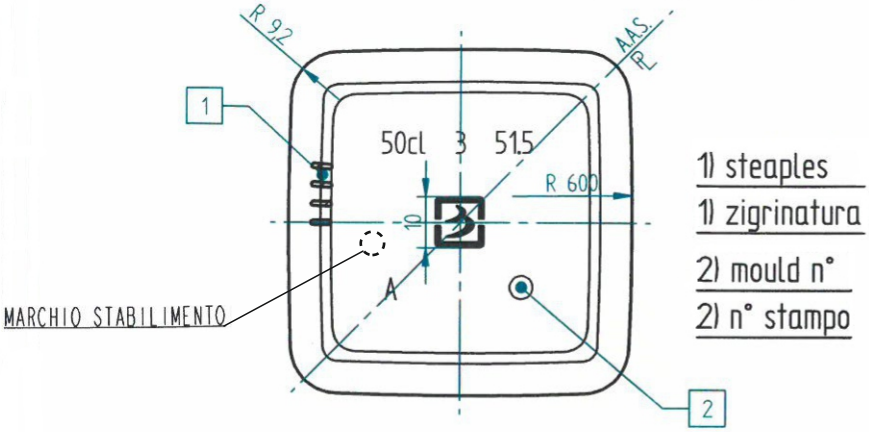

diagonal view
vista diagonale

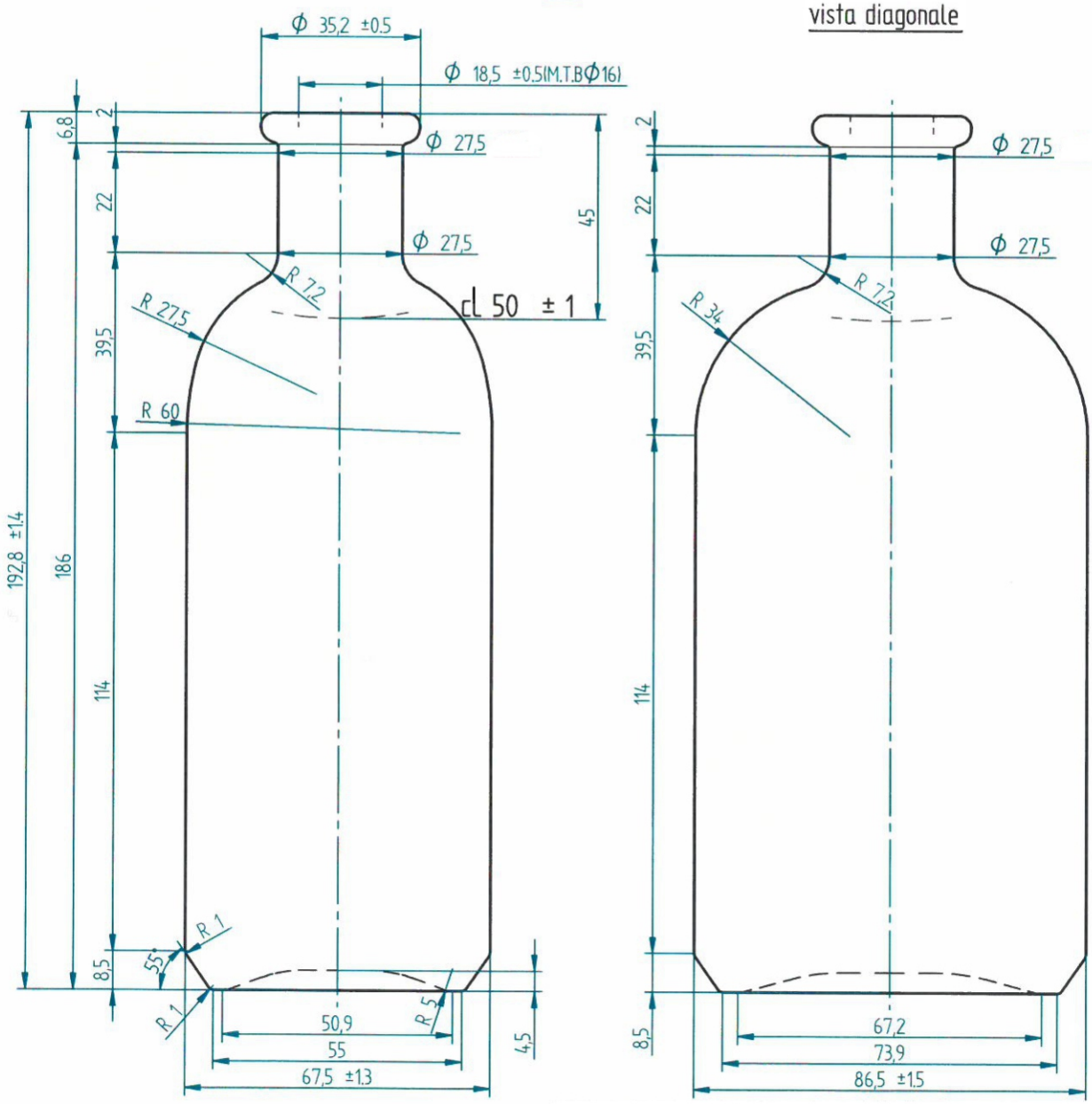

ARTICOLO - Article			
QUADROTTA BRUNI ANELLO 50 CL			
N° SERIE Series Number E5338	SCALA Scale 1:1	CAPACITA' NOM. cl Capacity	50
N° DIS. Drawing ESTERNO	DESIGN By	CAPACITA' RB cl Brimful Capacity	51.5
DATA Date 29-01-16	DIR. TECNICA Appr. By CM	PESO VETRO gr Weight Glass	350
NOTE Note ABB. SERIE E5325		IMBOCCATURA Finish	A7690
		COD. ARTICOLO Code Number	3A19