MOD. n°	3
DATA	21/02/25

DISEGNO SUSCETTIBILE DI MODIFICHE DA PARTE DEL FORNITORE

DRAWING SUBJECT TO CHANGES FROM THE SUPPLIER

LE QUOTE SENZA TOLLERANZA SONO APPROSSIMATIVE

MEASUREMENTS WITHOUT TOLERANCE ARE APPROXIMATE

APPROVATO
DALL' UFFICIO TECNICO/PROGETTAZIONE
CantiniVETRO S.R.L.
27/02/2025

PP 18 Medioalta UNI 6144

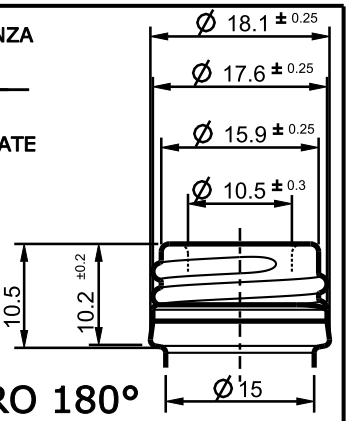

FRONTE 0°

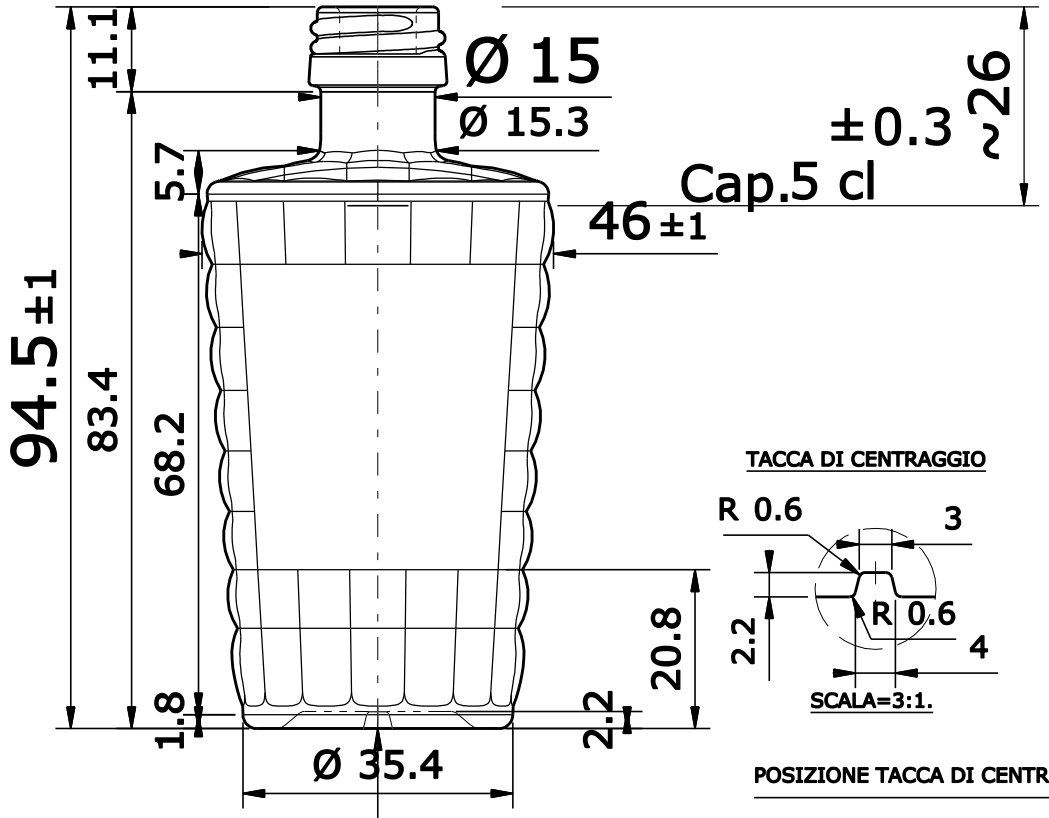

RETRO 180°

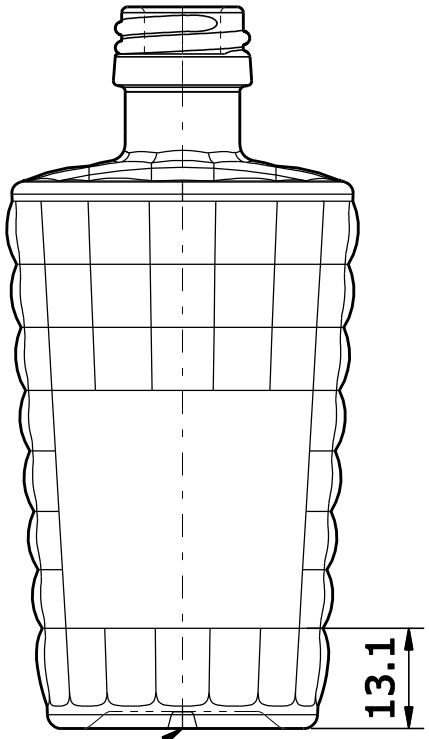

TACCA DI CENTRAGGIO

SPAZIO ETICHETT. FRONTE

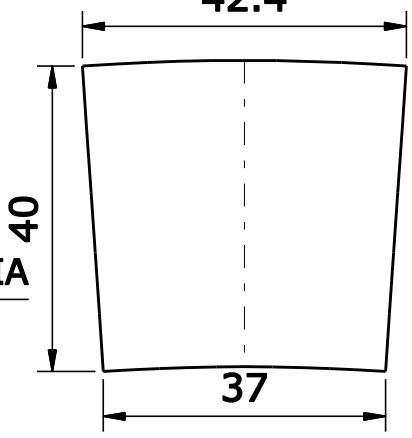

SPAZIO ETICHETT. RETRO

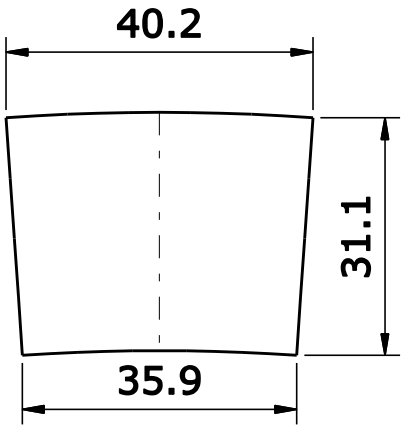

VISTA DAL FONDO

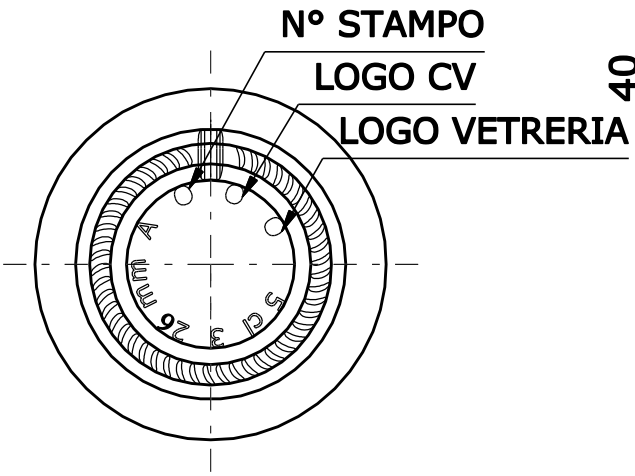

CODICE: CV24071

				Rev.	-		-
Richiesta N°	1196	N° DISEGNO	40492	Rev.	-		-
	DENOMINAZIONE Denomination	VITE		OGGETTO Object	DISEGNO ARTICOLO ESTERNO		
	IMBOCCATURA Finsh	UNI 6144-18 MEDIO ALTA		ARTICOLO Article	SANTIAGO CONICA TONDA ET. 5 cl		
	CAPACITA' NOM. cl Capacity	5	PESO VETRO gr Glass Weight	100	N° SERIE Series N°	-	APPROVATO DA Approved by: Cristian Ambrosio
	CAPACITA' R.B. cl Brimfull Capacity	5.3	F.M.P. M.T.B. Ø8	COD. IMB. Finish Code -	CODICE ARTICOLO Article Number	-	DATA Date: 27-02-2025

FORMATO DISEGNO: A4