LA VETRI SPECIALI DECLINA OGNI RESPONSABILITA' PER VIOLAZIONI DI DIRITTI DI TERZE PERSONE SULLA FORMA DELLE BOTTIGLIE FABBRICATE SU COMMISSIONE DELLA SPETTABILE CLIENTELA L'ACCERTAMENTO DELLA LICEITA' DI TALE FORMA E' A CARICO DEL CLIENTE
VETRI SPECIALI DECLINES ALL RESPONSABILITY FOR ANY VIOLATION OF RIGHTS PERTAINING TO THIRDPARTIES AS FAR AS THE BOTTLE SHAPE OR FORM ARE CONCERNED. IT IS THE RESPONSIBILITY OF THE CLIENT TO VERIFY THE EXISTENCE OF ANY RESTRICTION OR PATENTS IN ACT

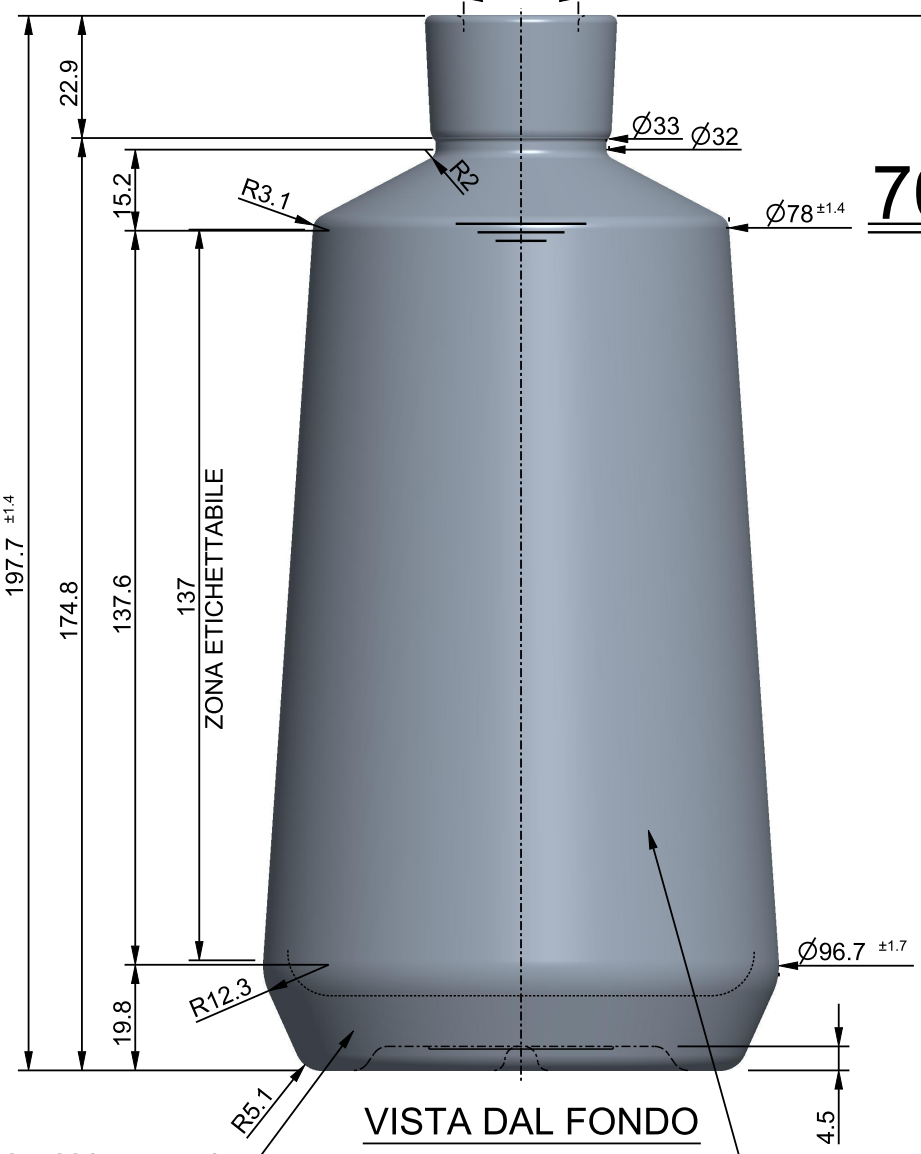

TUTTI I DIAMETRI MEDI "D" MISURATI DA 8 A 20mm DEVONO ESSERE SUPERIORI AL DIAMETRO MEDIO MISURATO ALL'INGRESSO FORO MENO 0.2mm:
D ≥ D1 - 0.2mm

N°1 MARCHIO IN NEGATIVO ~0.6mm
PARTICOLARE MARCHIO

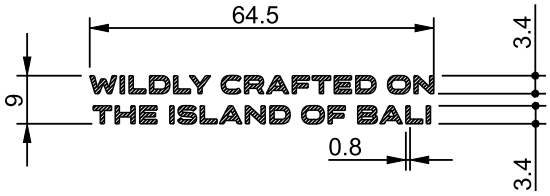

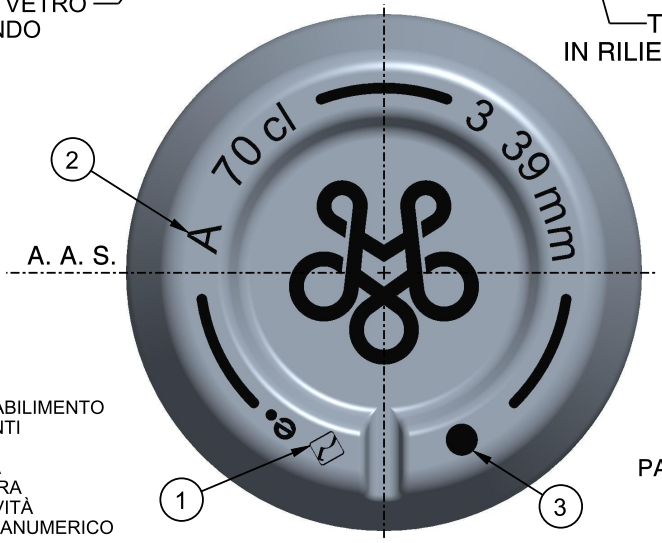

1 MARCHIO STABILIMENTO
2 SIGLA ALIMENTI
3 N° STAMPO
4 ZIGRINATURA
5 GODRONATURA
6 LETTORE CAVITÀ
7 LETTORE ALFANUMERICO

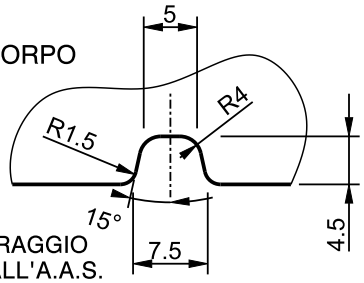

TACCA DI CENTRAGGIO
A 90° RISPETTO ALL'A.A.S.
SCALA 2:1

N°1 MARCHIO
IN RILIEVO ~ 0.5mm
PARTICOLARE MARCHIO

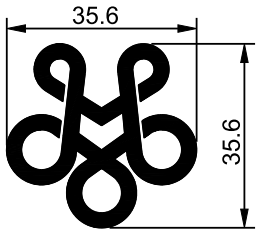

DENOMINAZIONE / Denomination	FASCETTA	OGGETTO / Object	DISEGNO
IMBOCCATURA / Finish	-	DENOMINAZIONE / Denomination	-
		ARTICOLO / Article	**WILDLY CRAFTED BALIHATT 70**

CAPACITA' NOM. cl / Capacity	70	N° RICHIESTA / Request N°	799	N° DISEGNO / Drawing N°	40294_1	DISEGNATORE / Design by	Luigi Panniello
CAPACITA' R.B. cl / Brimfull Capacity	72.8	CODICE ARTICOLO / Article Number	****	N° SERIE / Series N°	****	APPROVATO DA / Approved by	Cristian Ambrosio
PESO VETRO gr / Glass Weight	700	F.M.P. / M.T.B. 19	COD. IMB. / Finish Code 39844_IMB	SCALA / Scale	1:1	FORMATO / Paper Size A3	DATA / Date 22-01-2025
CLIENTE / Customer	ESTAL PACKAGING S.A.						

Rev. 2	MODIFICATA TACCA DI CENTRAGGIO	-
Rev. 3	MODIFICATO MARCHIO CLIENTE	17-12-2024
Rev. 4	MODIFICATO LOGO CLIENTE AL FONDO	22-01-2025

VETRI SPECIALI
VETRI SPECIALI S.p.A., Via Torre d'Augusto, n° 34 - 38122 - Trento (TN) - Italy(IT)
Tel. +39 0461 270111 - Fax +39 0461 235809 - info@vetrispeciali.it - www.vetrispeciali.com

Solo le dimensioni indicate con tolleranza sono impegnative. Disegno suscettibile di modifica da parte del fornitore.
Only the indicated sizes, with tolerance, are binding. Drawings are subject to change by the supplier.

I disegni sono di proprietà Vetri Speciali. La riproduzione anche parziale sarà perseguita ai sensi di legge.
This drawing is the property of Vetri Speciali. Even partial reproduction will be prosecuted in accordance with the law.

STATO: IN APPROVAZIONE
REV: 0
MODEL: 40294_1

LA VETRI SPECIALI DECLINA OGNI RESPONSABILITA' PER VIOLAZIONI DI DIRITTI DI TERZE PERSONE SULLA FORMA DELLE BOTTIGLIE FABBRICATE SU COMMISSIONE DELLA SPETTABILE CLIENTELA L'ACCERTAMENTO DELLA LICEITA' DI TALE FORMA E' A CARICO DEL CLIENTE
VETRI SPECIALI DECLINES ALL RESPONSABILITY FOR ANY VIOLATION OF RIGHTS PERTAINING TO THIRDPARTIES AS FAR AS THE BOTTLE SHAPE OR FORM ARE CONCERNED. IT IS THE RESPONSABILITY OF THE CLIENT TO VERIFY THE EXISTENCE OF ANY RESTRICTION OR PATENTS IN ACT

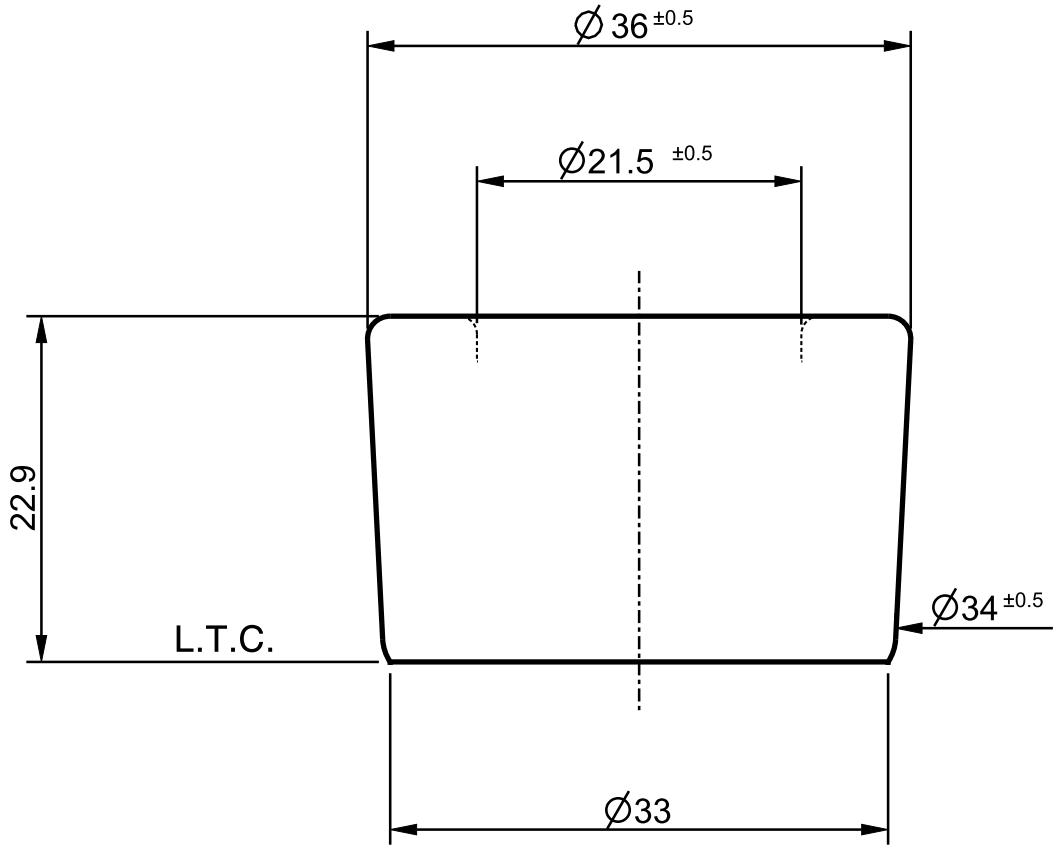

OGGETTO Object	IMBOCCATURA
DENOMINAZIONE Denomination	**FASCETTA**
ARTICOLO Article	

N° DISEGNO Drawing N°	39844_IMB	DISEGNATORE Design by	Sara Contessotto
N° SERIE Series N°	39844_IMB	APPROVATO DA Approved by	Cristian Ambrosio
SCALA Scale	2:1	FORMATO Paper Size	A4
DATA Date	16-07-2024		

FORO mm Trought Bore	21.5	SOTTOBAGA mm	33
DIAMETRO MAX mm Maximum Diameter	35	ALTEZZA mm Height	22.9
TIPO COLLARINO Type of Ring	APERTO	GIRATO Turned	NO

Rev.	-	-
Rev.	-	-
Rev.	-	-

VETRI SPECIALI

VETRI SPECIALI S.p.A., Via Torre d'Augusto, n° 34 - 38122 - Trento (TN) - Italy(IT)
Tel. +39 0461 270111 - Fax +39 0461 235809 - info@vetrispeciali.it - www.vetrispeciali.com

Solo le dimensioni indicate con tolleranza sono impegnative. Disegno suscettibile di modifica da parte del fornitore.
Only the indicated sizes, with tolerance, are binding. Drawingss are subject to change by the supplier.

I disegni sono di proprietà Vetri Speciali. La riproduzione anche parziale sarà perseguita ai sensi di legge.
This drawing is the property of Vetri Speciali. Even partial reproduction will be prosecuted in accordance with the law.

STATO: IN APPROVAZIONE

REV:

MODEL: 39844_IMB