LA VETRI SPECIALI DECLINA OGNI RESPONSABILITA' PER VIOLAZIONI DI DIRITTI DI TERZE PERSONE SULLA FORMA DELLE BOTTIGLIE FABBRICATE SU COMMISSIONE DELLA SPETTABILE CLIENTELA L'ACCERTAMENTO DELLA LICEITA' DI TALE FORMA E' A CARICO DEL CLIENTE
VETRI SPECIALI DECLINES ALL RESPONSABILITY FOR ANY VIOLATION OF RIGHTS PERTAINING TO THIRDPARTIES AS FAR AS THE BOTTLE SHAPE OR FORM ARE CONCERNED. IT IS THE RESPONSABILITY OF THE CLIENT TO VERIFY THE EXISTENCE OF ANY RESTRICTION OR PATENTS IN ACT

VISTA DAL FONDO

VISTA POSTERIORE

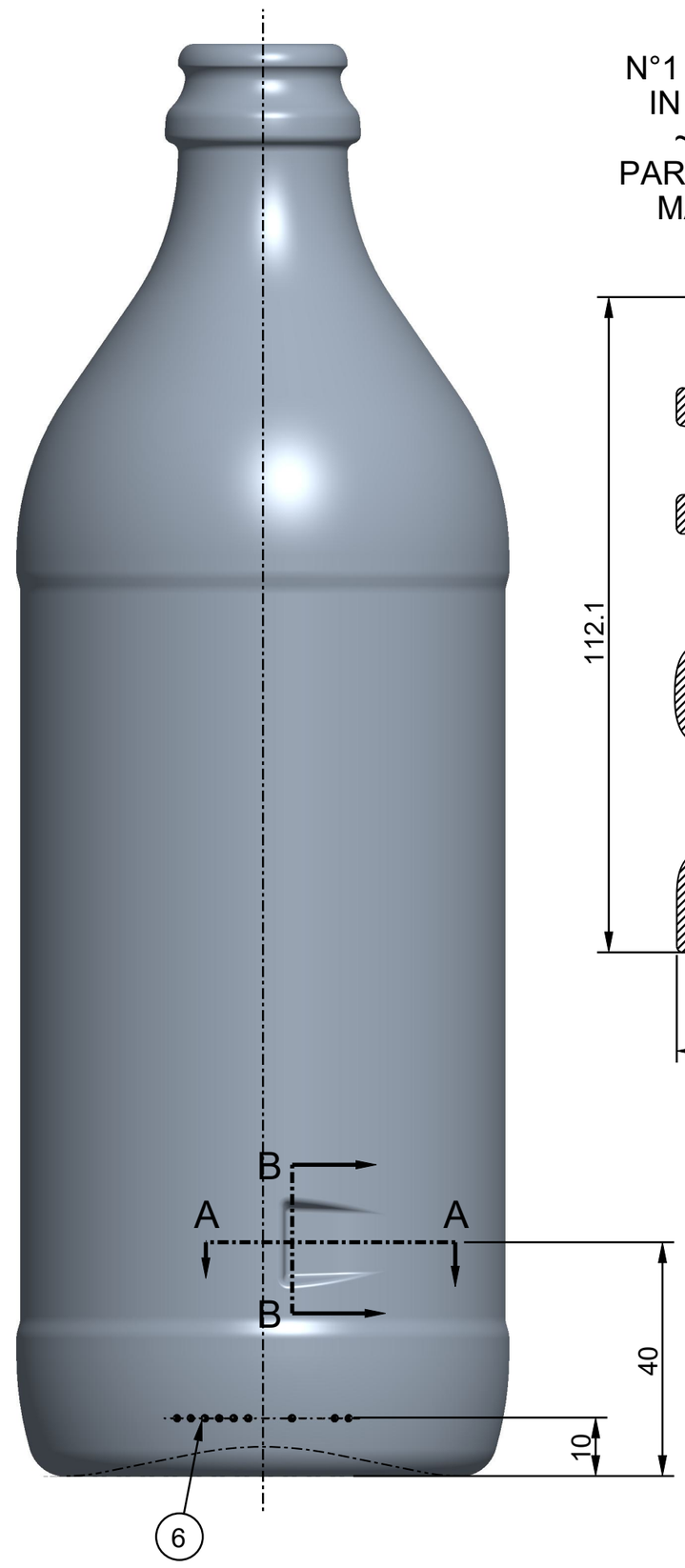

N°1 MARCHIO
IN RILIEVO
~0.7mm
PARTICOLARE
MARCHIO

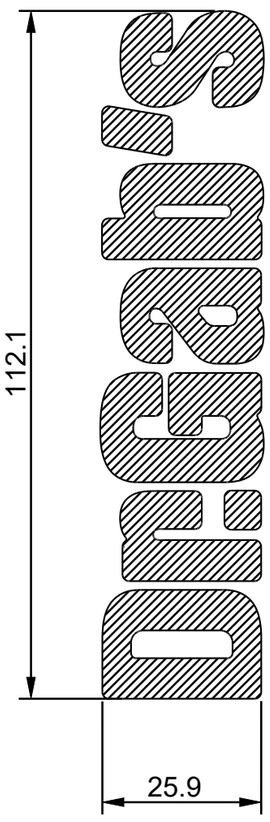

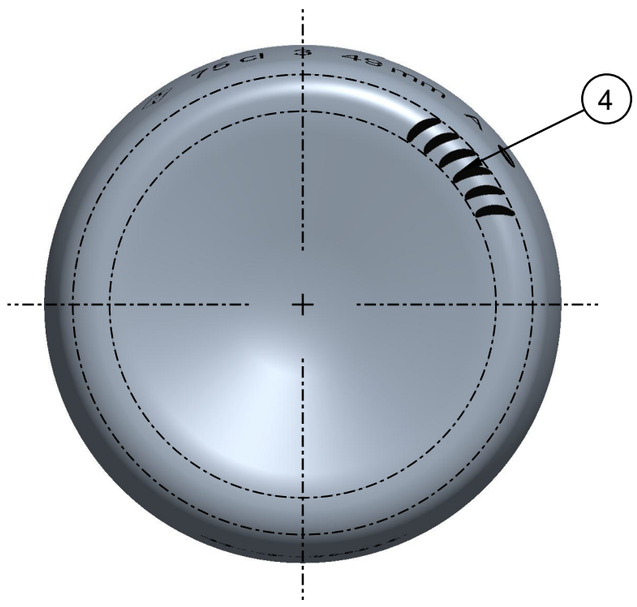

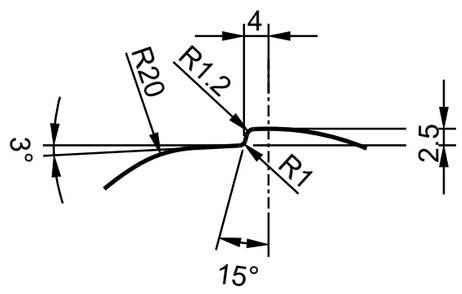

SEZIONE A-A

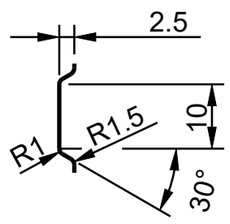

SEZIONE B-B

1 MARCHIO STABILIMENTO
2 SIGLA ALIMENTI
3 N° STAMPO
4 ZIGRINATURA
5 GODRONATURA
6 LETTORE CAVITÀ
7 LETTORE ALFANUMERICO

DENOMINAZIONE Denomination	CORONA	OGGETTO Object	DISEGNO
IMBOCCATURA Finish	29	DENOMINAZIONE Denomination	-
		ARTICOLO Article	**DR. GAB'S VSE 75**
CAPACITA' NOM. cl Capacity	75	N° RICHIESTA Request N°	3030
CAPACITA' R.B. cl Brimfull Capacity	77.3	CODICE ARTICOLO Article Number	
PESO VETRO gr Glass Weight	700	F.M.P. M.T.B. 16.0 / COD. IMB. Finish Code	K0152
CLIENTE Customer	VERRERIES DU SUD-EST SARL		
Rev.	-		-
Rev.	-		-
Rev.	-		-

N° DISEGNO Drawing N°	40992	DISEGNATORE Design by	Sara Contessotto
N° SERIE Series N°		APPROVATO DA Approved by	Cristian Ambrosio
SCALA Scale	1:1	FORMATO Paper Size A2	DATA Date 23-10-2025

VETRI SPECIALI
VETRI SPECIALI S.p.A., Via Torre d'Augusto, n° 34 - 38122 - Trento (TN) - Italy(IT)
Tel. +39 0461 270111 - Fax +39 0461 235809 - info@vetrispeciali.it - www.vetrispeciali.com

Solo le dimensioni indicate con tolleranza sono impegnative. Disegno suscettibile di modifica da parte del fornitore.
Only the indicated sizes, with tolerance, are binding. Drawings are subject to change by the supplier.

I disegni sono di proprietà Vetri Speciali. La riproduzione anche parziale sarà perseguita ai sensi di legge.
This drawing is the property of Vetri Speciali. Even partial reproduction will be prosecuted in accordance with the law.

STATO: IN APPROVAZIONE
REV:
MODEL: 40992

LA VETRI SPECIALI DECLINA OGNI RESPONSABILITA' PER VIOLAZIONI DI DIRITTI DI TERZE PERSONE SULLA FORMA DELLE BOTTIGLIE FABBRICATE SU COMMISSIONE DELLA SPETTABILE CLIENTELA L'ACCERTAMENTO DELLA LICEITA' DI TALE FORMA E' A CARICO DEL CLIENTE
VETRI SPECIALI DECLINES ALL RESPONSABILITY FOR ANY VIOLATION OF RIGHTS PERTAINING TO THIRDPARTIES AS FAR AS THE BOTTLE SHAPE OR FORM ARE CONCERNED. IT IS THE RESPONSABILITY OF THE CLIENT TO VERIFY THE EXISTENCE OF ANY RESTRICTION OR PATENTS IN ACT

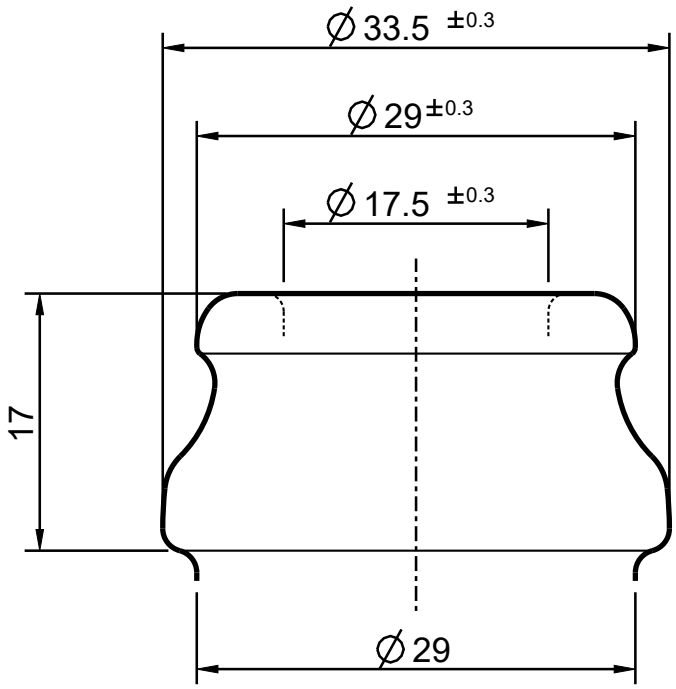

OGGETTO Object	IMBOCCATURA
DENOMINAZIONE Denomination	**CORONA**
ARTICOLO Article	**29**

N° DISEGNO Drawing N°	K0152			DISEGNATORE Design by	Samuele Beltramini
N° SERIE Series N°	K0152			APPROVATO DA Approved by	Cristian Ambrosio
SCALA Scale	2:1	FORMATO Paper Size	A4	DATA Date	14-02-2023

FORO mm Trought Bore	17.5	SOTTOBAGA mm	29.0
DIAMETRO MAX mm Maximum Diameter	33.5	ALTEZZA mm Height	17.0
TIPO COLLARINO Type of Ring	CHIUSO	GIRATO Turned	NO

Rev.	-	-
Rev.	-	-
Rev.	-	-

Solo le dimensioni indicate con tolleranza sono impegnative. Disegno suscettibile di modifica da parte del fornitore.
Only the indicated sizes, with tolerance, are binding. Drawingss are subject to change by the supplier.

VETRI SPECIALI
VETRI SPECIALI SpA, Via Torre d'Augusto, n° 34 - 38122 - Trento (TN) - Italy (IT)
Tel. +39 0461 270111 - Fax +39 0461 235809 - info@vetrispeciali.com - www.vetrispeciali.com

I disegni sono di proprietà Vetri Speciali. La riproduzione anche parziale sarà perseguita ai sensi di legge.
This drawing is the property of Vetri Speciali. Even partial reproduction will be prosecuted in accordance with the law.

STATO: APPROVATO
REV: 0
MODEL: K0152