IMBOCCATURA: UNI 9574-31.5 H44 P.P.V.
CODICE: K0503
FORO MINIMO PASSANTE ∅ 18.5

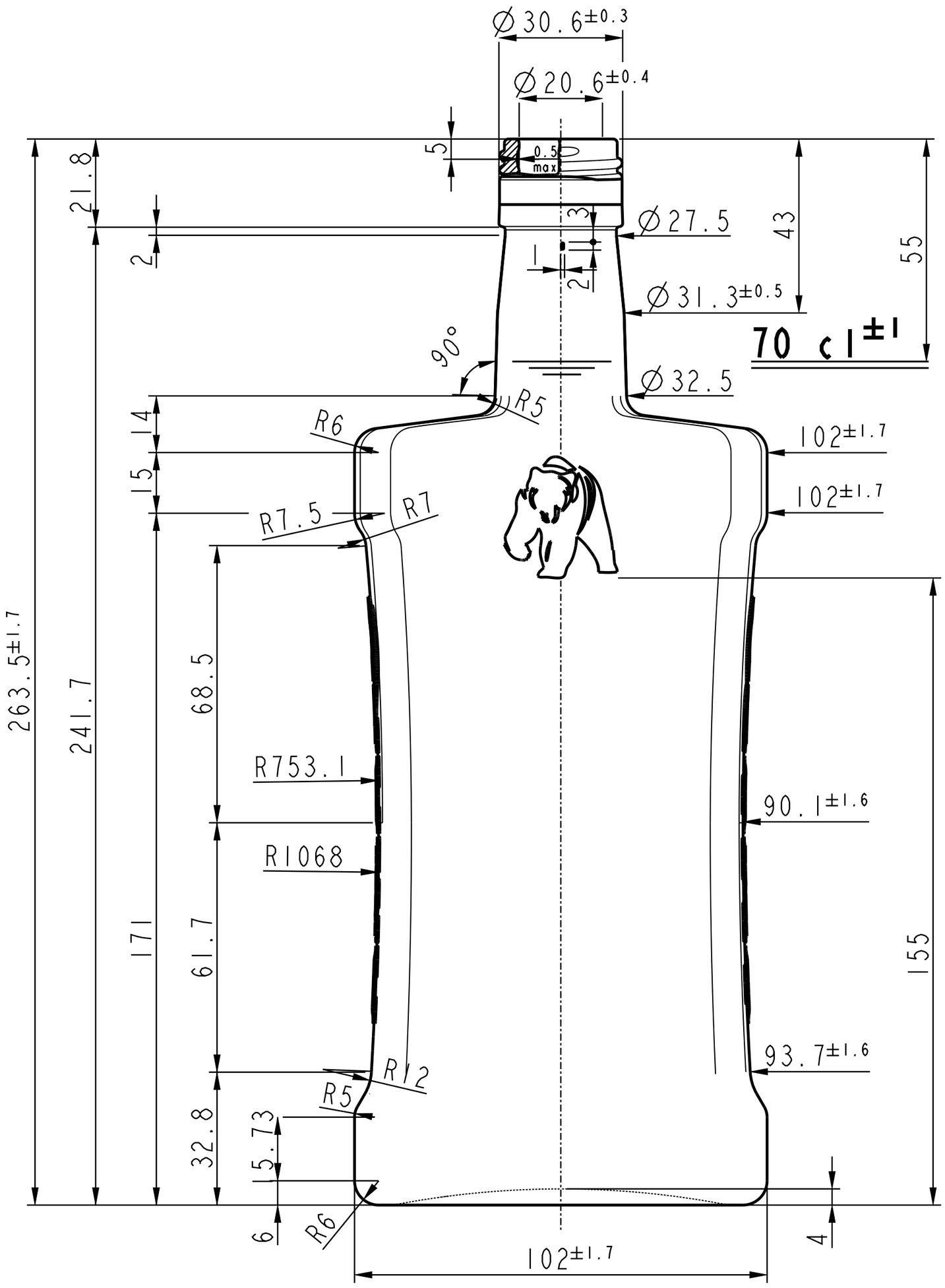

VISTA DAL FONDO

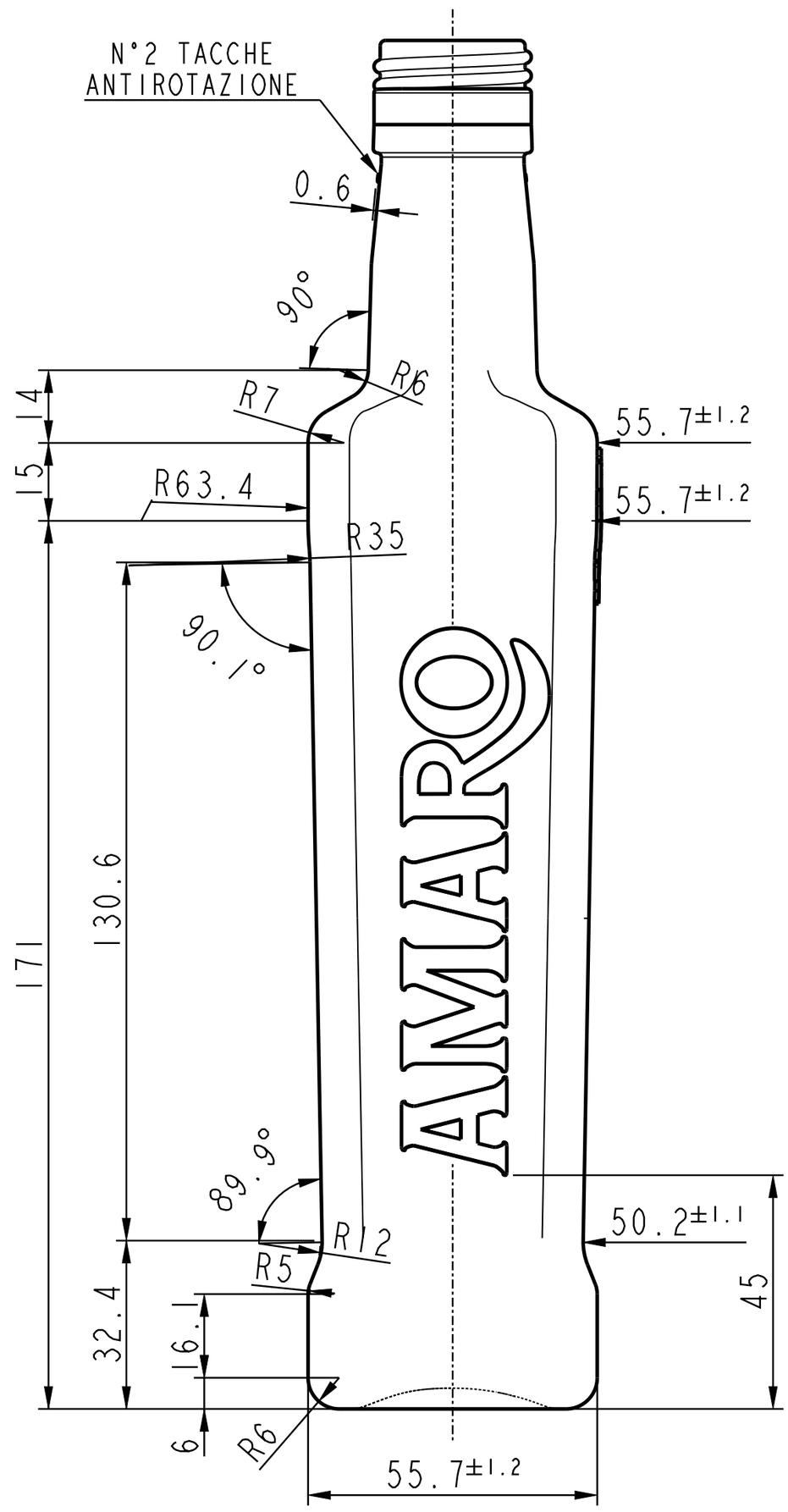

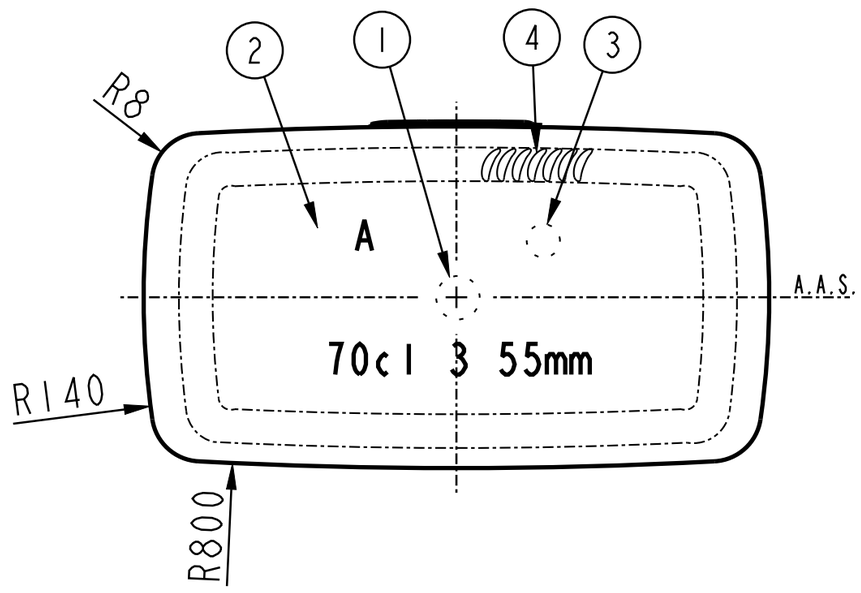

N°2 SCRITTE UNA OPPOSTA ALL'ALTRA
IN RILIEVO 0.6mm SVILUPPO IN PIANO

N°1 MARCHIO IN RILIEVO 0.6mm
SVILUPPO IN PIANO

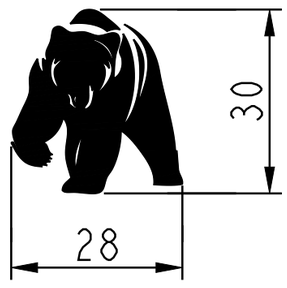

1	MARCHIO DI FABBRICA
2	SIGLA ALIMENTI
3	NUMERO STAMPO H=5mm
4	ZIGRINATURA
5	GODRONATURA
	FUORI VERTICALITÀ MAX: 2.9 mm.
	PARALLELISMO MAX PIANO SUPERIORE IMBOCCATURA: 0.6 mm.

Solo le dimensioni indicate con tolleranza sono impegnative.

DATA - Date	DESCRIZIONE - Description
	ABB. S.7754
*	*
11-06-21	MOD.PESO VETRO E QUOTA SOPRA PIEDINO SOST.DIS.35561
28-01-21	MOD.PESO VETRO E QUOTE DI MAX SOST.DIS.34909

VETRI SPECIALI
VETRI SPECIALI SpA
Via Torre d'Augusto, 34
38122- TRENTO (TN)- ITALY
Tel.+39 0461 270111- Fax +39 0461 235809
info@vetrispeciali.com www.vetrispeciali.com

N° SERIE Series Number	8446	SCALA Scale	1:1
N° DIS. Drawing	36231	DESIGN By	SB
DATA Date	11-06-21	DIR. TECNICA Appr. By	

ARTICOLO - Article

AMARETTO GM ORSO CON PIEDE 70

CAPACITA' NOM. cl Capacity	70
CAPACITA' RB cl Brimful Capacity	72.1
PESO VETRO gr Weight Glass	640
IMBOCCATURA Finish	K0503
COD. ARTICOLO Code Number	4C70

I DISEGNI SONO DI PROPRIETÀ VETRI SPECIALI. LA RIPRODUZIONE ANCHE PARZIALE SARÀ PERSEGUITA AI SENSI DI LEGGE.