LA VETRI SPECIALI DECLINA OGNI RESPONSABILITA' PER VIOLAZIONI DI DIRITTI DI TERZE PERSONE SULLA FORMA DELLE BOTTIGLIE FABBRICATE SU COMMISSIONE DELLA SPETTABILE CLIENTELA L'ACCERTAMENTO DELLA LICEITA' DI TALE FORMA E' A CARICO DEL CLIENTE
VETRI SPECIALI DECLINES ALL RESPONSABILITY FOR ANY VIOLATION OF RIGHTS PERTAINING TO THIRDPARTIES AS FAR AS THE BOTTLE SHAPE OR FORM ARE CONCERNED. IT IS THE RESPONSABILITY OF THE CLIENT TO VERIFY THE EXISTENCE OF ANY RESTRICTION OR PATENTS IN ACT

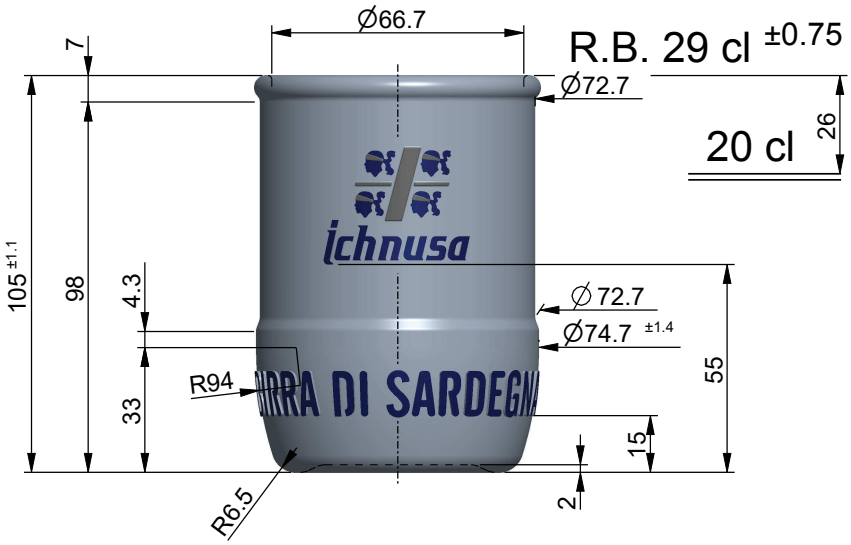

VISTA POSTERIORE

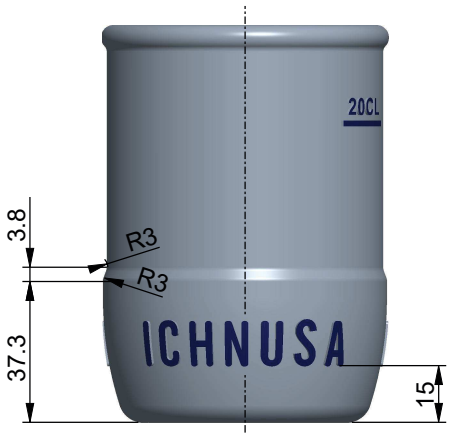

VISTA DAL FONDO

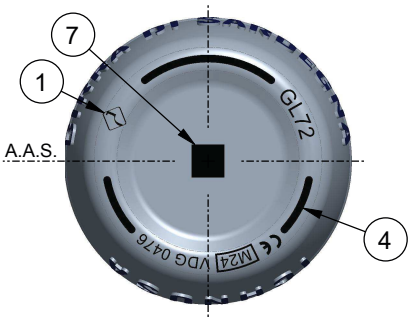

SCRITTA IN RILIEVO ~0.6mm
A 90° RISPETTO ALL'A.A.S.
OPPOSTO ALLA SCRITTA "ICHNUSA"

SCRITTA IN RILIEVO ~0.6mm
A 90° RISPETTO ALL'A.A.S.

SCALA 1:2

N° 1 MARCHIO IN RILIEVO ~0.4mm
A 30° RISPETTO ALL'A.A.S.
SCALA 2:1

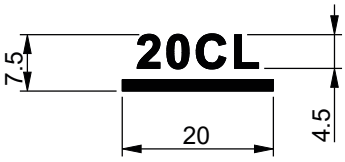

N° 1 MARCHIO
IN RILIEVO ~0.7mm MAX
OPPOSTO ALLA SCRITTA "ICHNUSA"

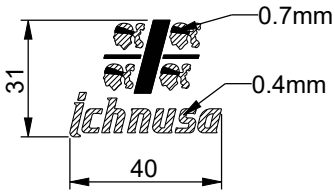

1 MARCHIO STABILIMENTO
2 SIGLA ALIMENTI
3 N° STAMPO
4 ZIGRINATURA
5 GODRONATURA
6 LETTORE CAVITÀ
7 LETTORE ALFANUMERICO

DENOMINAZIONE Denomination	ANELLO			OGGETTO Object	DISEGNO		
IMBOCCATURA Finish	-			DENOMINAZIONE Denomination	**BICCHIERE**		
				ARTICOLO Article	**ICHNUSA NON FILTRATA**		
CAPACITA' NOM. cl Capacity	20	N° RICHIESTA Request N°	39297	N° DISEGNO Drawing N°	39224_2	DISEGNATORE Design by	Samuele Beltramini
CAPACITA' R.B. cl Brimfull Capacity	29	CODICE ARTICOLO Article Number	****	N° SERIE Series N°	****	APPROVATO DA Approved by	Cristian Ambrosio
PESO VETRO gr Glass Weight	350	F.M.P. M.T.B. / COD. IMB. Finish Code	39221_IMB	SCALA Scale 1:1	FORMATO Paper Size A2	DATA Date	14-02-2024
CLIENTE Customer	VETRO DUE S.R.L.						
Rev.	-		-				
Rev.	-		-				
Rev.	-		-				

VETRISPECIALI

VETRI SPECIALI S.p.A., Via Torre d'Augusto, n° 34 - 38122 - Trento (TN) - Italy(IT)
Tel. +39 0461 270111 - Fax +39 0461 235809 - info@vetrispeciali.it - www.vetrispeciali.com

Solo le dimensioni indicate con tolleranza sono impegnative. Disegno suscettibile di modifica da parte del fornitore.
Only the indicated sizes, with tolerance, are binding. Drawings are subject to change by the supplier.

I disegni sono di proprietà Vetri Speciali. La riproduzione anche parziale sarà perseguita ai sensi di legge.
This drawing is the property of Vetri Speciali. Even partial reproduction will be prosecuted in accordance with the law.

STATO: IN APPROVAZIONE
REV: 0
MODEL: 39224_2

LA VETRI SPECIALI DECLINA OGNI RESPONSABILITA' PER VIOLAZIONI DI DIRITTI DI TERZE PERSONE SULLA FORMA DELLE BOTTIGLIE FABBRICATE SU COMMISSIONE DELLA SPETTABILE CLIENTELA L'ACCERTAMENTO DELLA LICEITA' DI TALE FORMA E' A CARICO DEL CLIENTE
VETRI SPECIALI DECLINES ALL RESPONSABILITY FOR ANY VIOLATION OF RIGHTS PERTAINING TO THIRDPARTIES AS FAR AS THE BOTTLE SHAPE OR FORM ARE CONCERNED. IT IS THE RESPONSABILITY OF THE CLIENT TO VERIFY THE EXISTENCE OF ANY RESTRICTION OR PATENTS IN ACT

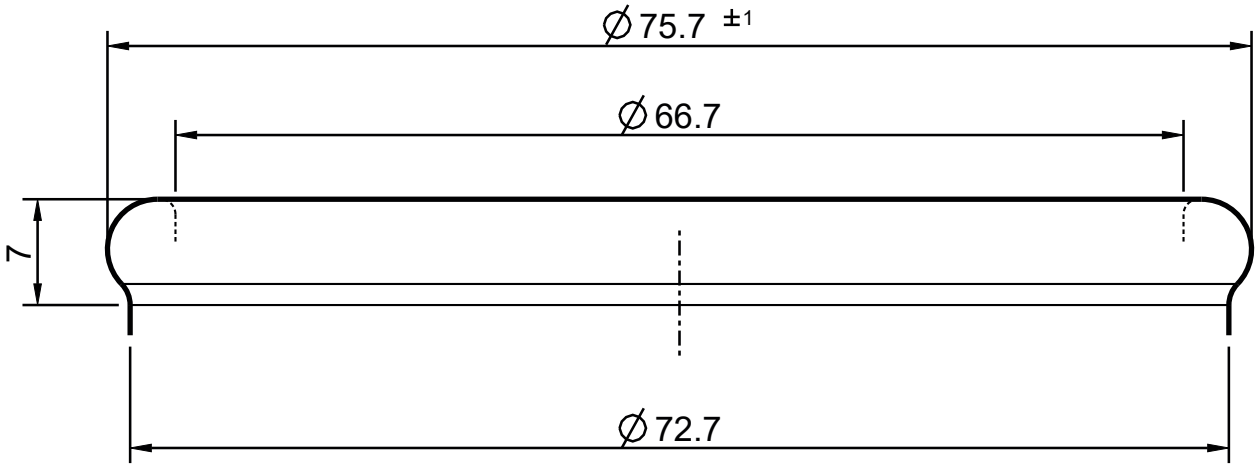

OGGETTO Object	IMBOCCATURA
DENOMINAZIONE Denomination	**ANELLO**
ARTICOLO Article	
N° DISEGNO Drawing N°	39221_IMB
DISEGNATORE Design by	Samuele Beltramini
N° SERIE Series N°	****
APPROVATO DA Approved by	Cristian Ambrosio
SCALA Scale	2:1
FORMATO Paper Size	A4
DATA Date	25-01-2024

FORO mm Trought Bore	66.7	SOTTOBAGA mm	72.7
DIAMETRO MAX mm Maximum Diameter	75.7	ALTEZZA mm Height	7
TIPO COLLARINO Type of Ring	CHIUSO	GIRATO Turned	NO

Rev.	-	-
Rev.	-	-
Rev.	-	-

Solo le dimensioni indicate con tolleranza sono impegnative. Disegno suscettibile di modifica da parte del fornitore.
Only the indicated sizes, with tolerance, are binding. Drawingss are subject to change by the supplier.

VETRI SPECIALI
VETRI SPECIALI S.p.A., Via Torre d'Augusto, n° 34 - 38122 - Trento (TN) - Italy (IT)
Tel. +39 0461 270111 - Fax +39 0461 235809 - info@vetrispeciali.it - www.vetrispeciali.com

I disegni sono di proprietà Vetri Speciali. La riproduzione anche parziale sarà perseguita ai sensi di legge.
This drawing is the property of Vetri Speciali. Even partial reproduction will be prosecuted in accordance with the law.

STATO: APPROVATO
REV: 0
MODEL: 39221_IMB