IMBOCCATURA: FASCETTA
CODICE: K0154
FORO MINIMO PASSANTE ∅ 16

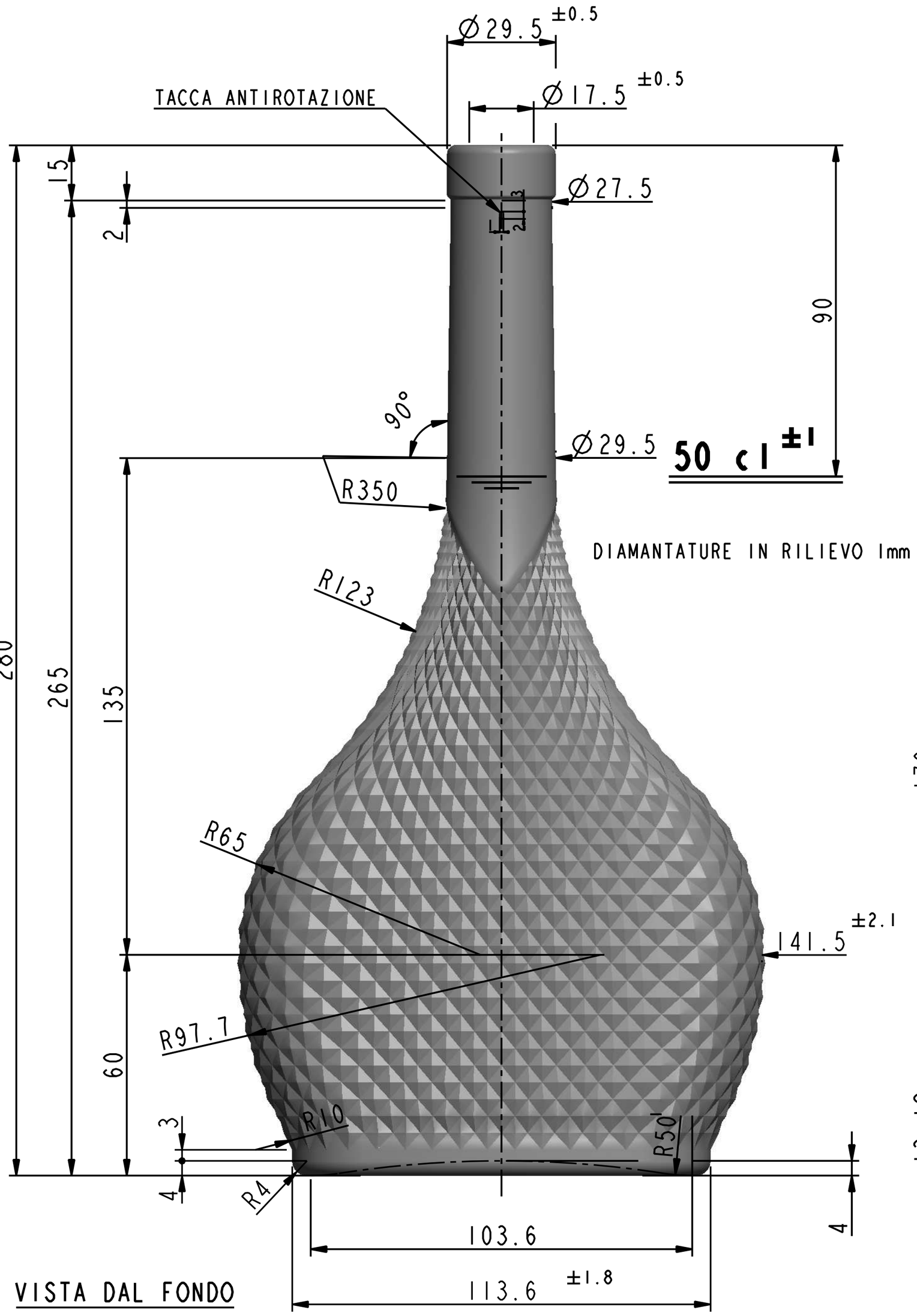

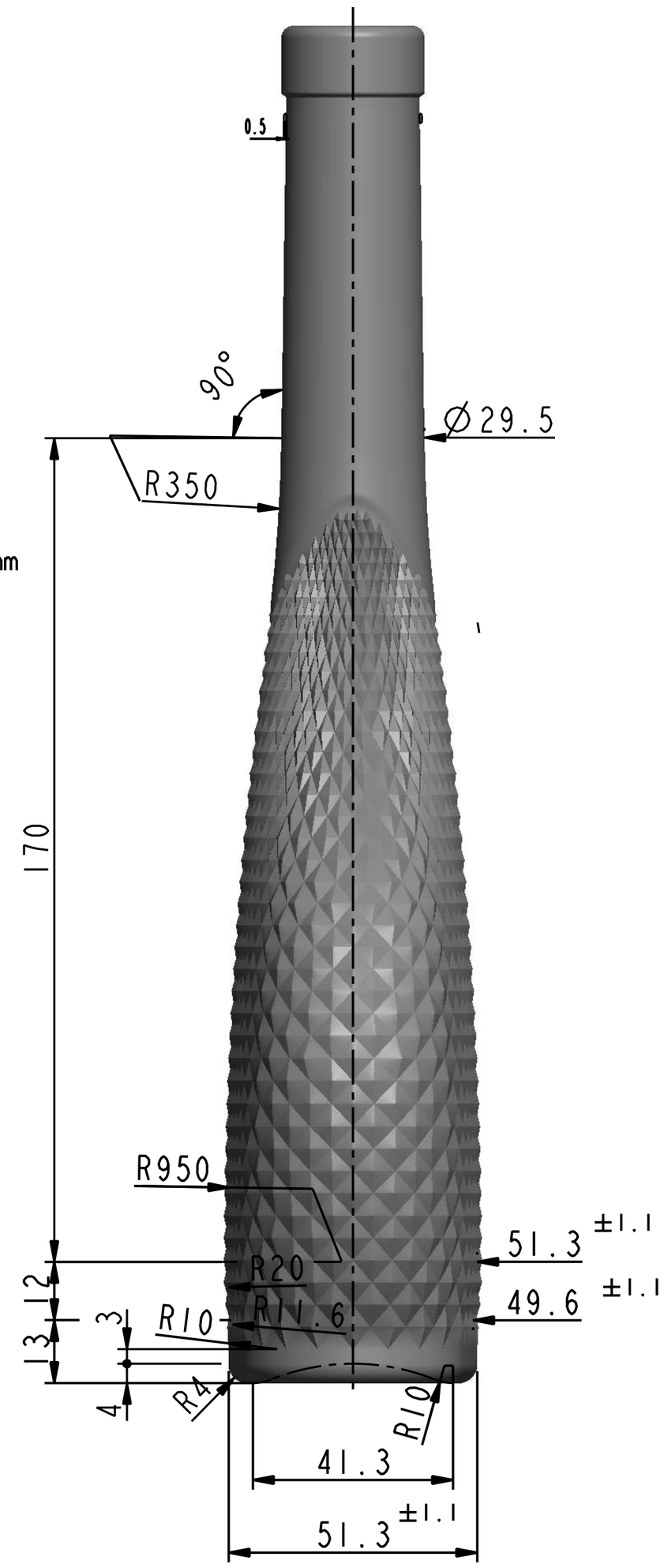

VISTA DAL FONDO

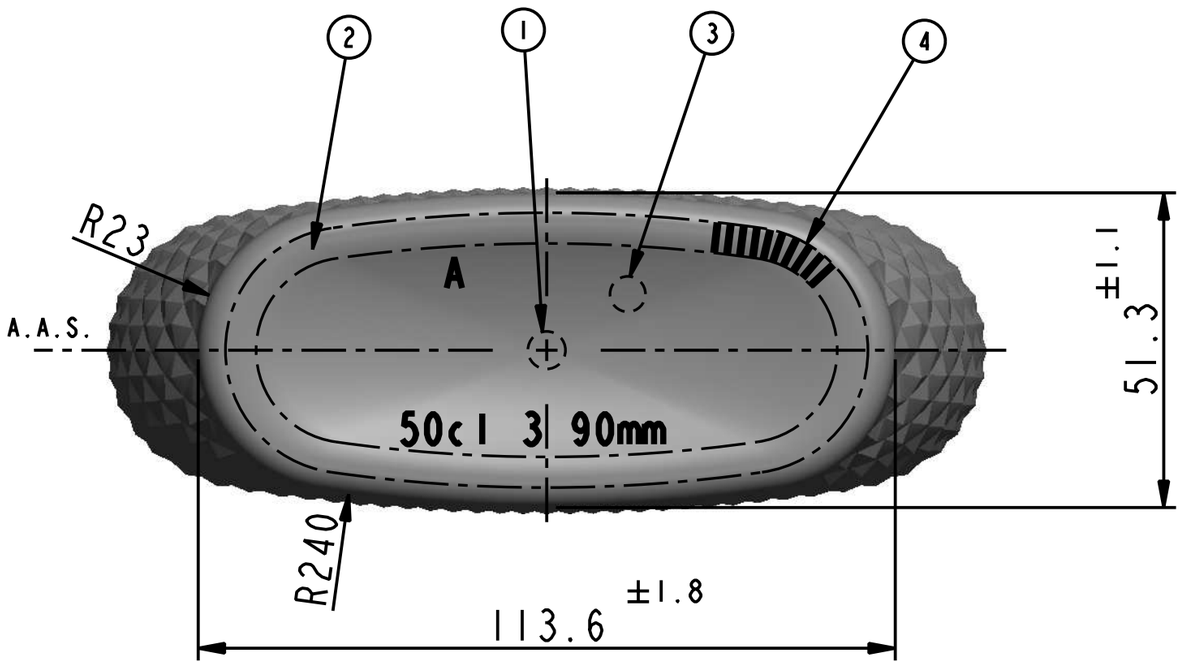

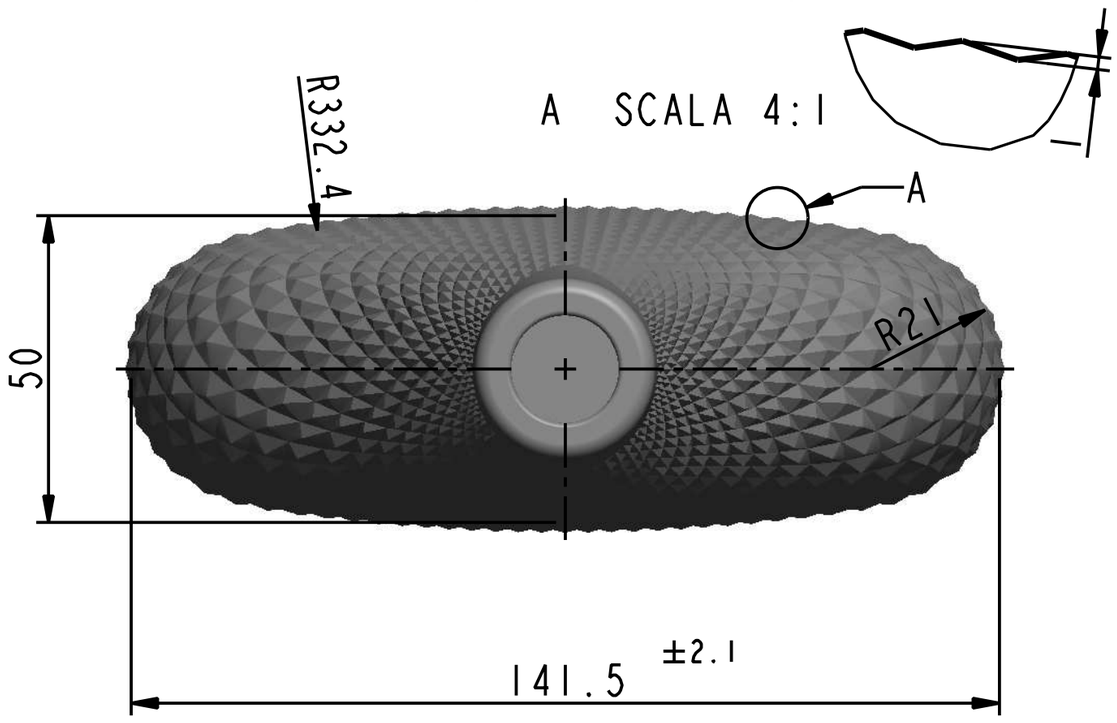

1	MARCHIO DI FABBRICA
2	SIGLA ALIMENTI
3	NUMERO STAMPO H=5mm
4	ZIGRINATURA
5	GODRONATURA
	FUORI VERTICALITÀ MAX: 3.1 mm.
	PARALLELISMO MAX PIANO SUPERIORE IMBOCCATURA: * mm.

Solo le dimensioni indicate con tolleranza sono impegnative.

*	ABB. V7217
DATA - Date	DESCRIZIONE - Description

Vetri Speciali

Vetri Speciali s.p.a. : 38100 TRENTO Via Manci,5
Tel.+39.0461.270111 Fax +39.0461.235800 - 235809
www.vetrispeciali.com info@vetrispeciali.com

N° SERIE Series Number	7311	SCALA Scale	1:1
N° DIS. Drawing	28896	DESIGN By	4M
DATA Date	06-03-17	DIR. TECNICA Appr. By	CM

ARTICOLO - Article
EVA DIAMANTATA VS 50

CAPACITA' NOM. cl Capacity	50
CAPACITA' RB cl Brimful Capacity	52.8
PESO VETRO gr Weight Glass	600
IMBOCCATURA Finish	K0154
COD. ARTICOLO Code Number	8A75

I DISEGNI SONO DI PROPRIETÀ VETRI SPECIALI. LA RIPRODUZIONE ANCHE PARZIALE SARÀ PERSEGUITA AI SENSI DI LEGGE.