LA VETRI SPECIALI DECLINA OGNI RESPONSABILITA' PER VIOLAZIONI DI DIRITTI DI TERZE PERSONE SULLA FORMA DELLE BOTTIGLIE FABBRICATE SU COMMISSIONE DELLA SPETTABILE CLIENTELA L'ACCERTAMENTO DELLA LICEITA' DI TALE FORMA E' A CARICO DEL CLIENTE
VETRI SPECIALI DECLINES ALL RESPONSABILITY FOR ANY VIOLATION OF RIGHTS PERTAINING TO THIRDPARTIES AS FAR AS THE BOTTLE SHAPE OR FORM ARE CONCERNED. IT IS THE RESPONSABILITY OF THE CLIENT TO VERIFY THE EXISTENCE OF ANY RESTRICTION OR PATENTS IN ACT

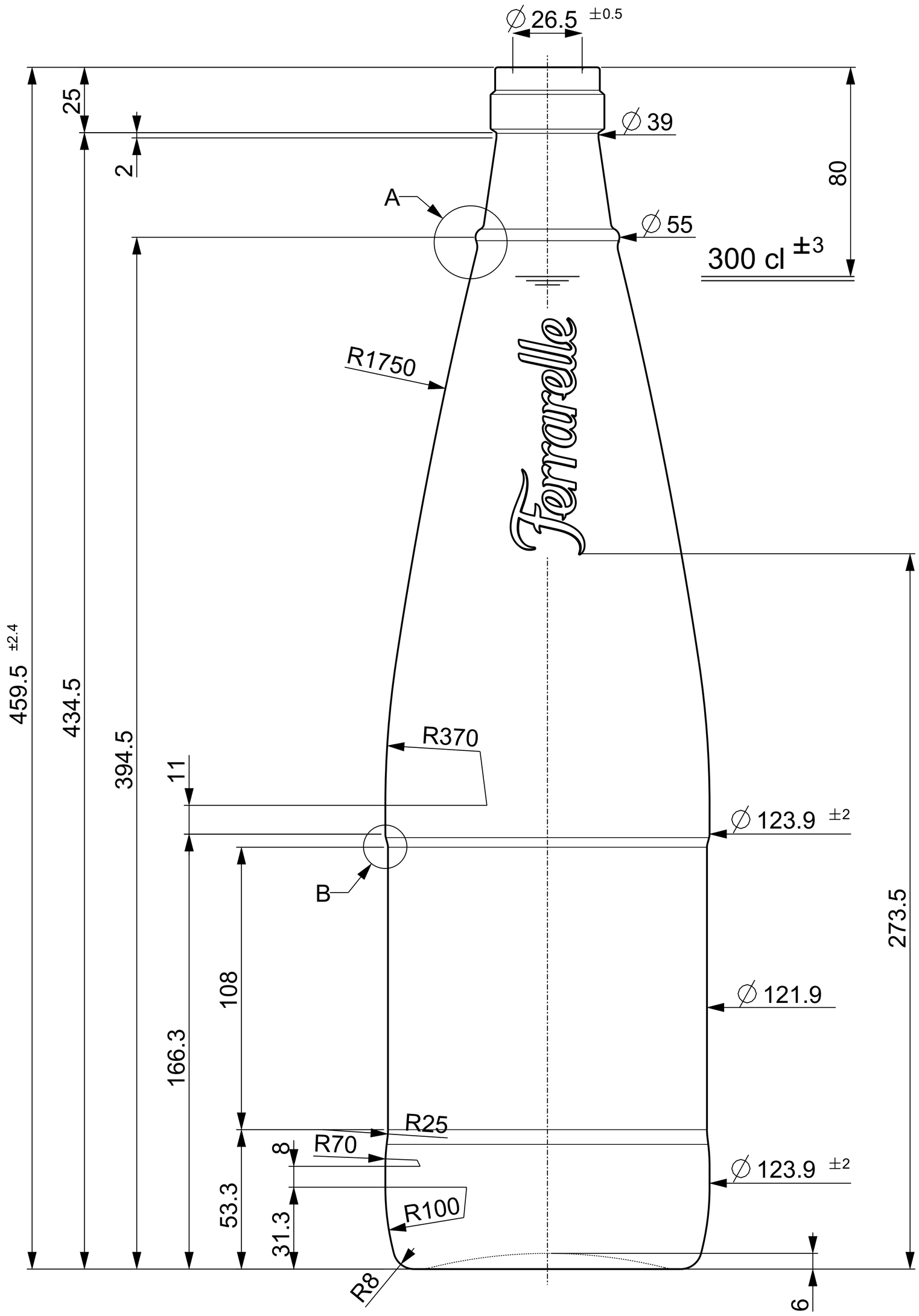

N°1 MARCHIO IN RILIEVO 1mm
A 90° RISPETTO ALL'A.A.S.
SVILUPPO IN PIANO

SCALA 1:2

VISTA POSTERIORE

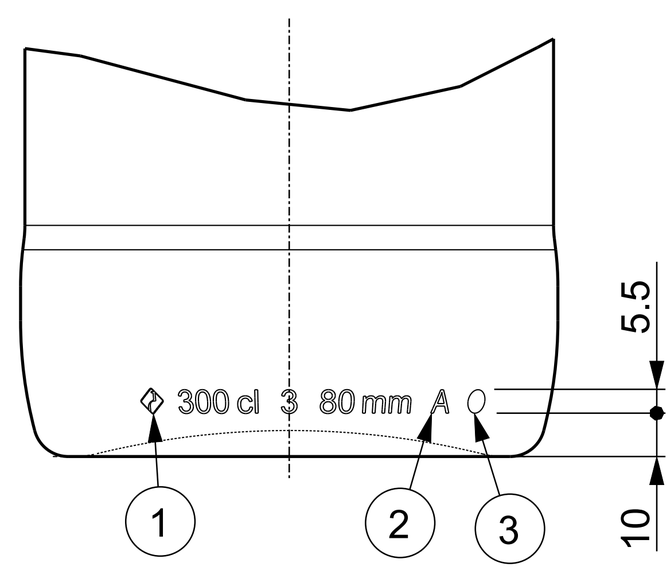

VISTA DAL FONDO

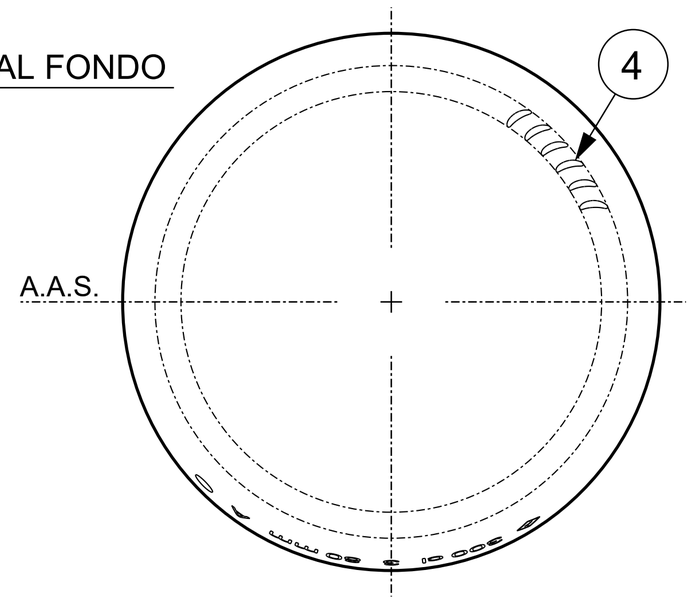

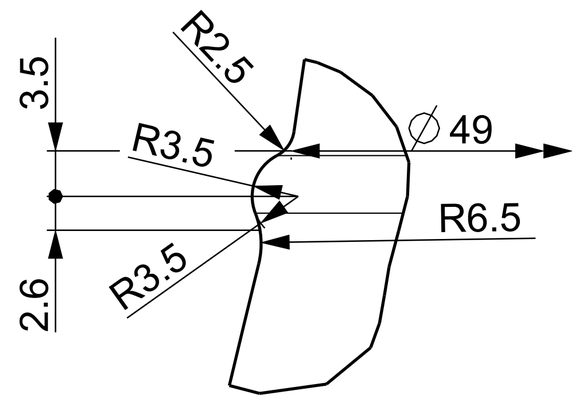

A(3:1)

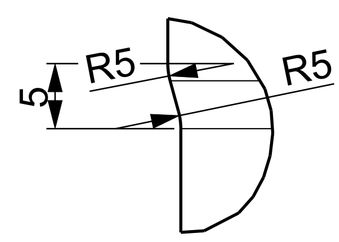

B(3:1)

1 MARCHIO STABILIMENTO
2 SIGLA ALIMENTI
3 N° STAMPO
4 ZIGRINATURA
5 GODRONATURA
6 LETTORE CAVITÀ
7 LETTORE ALFANUMERICO

DENOMINAZIONE Denomination	FASCETTA	OGGETTO Object	DISEGNO
IMBOCCATURA Finish	-	DENOMINAZIONE Denomination	-
		ARTICOLO Article	**FERRARELLE 300**
CAPACITA' NOM. cl Capacity	300	N° RICHIESTA Request N°	38165
CAPACITA' R.B. cl Brimfull Capacity	307.5	CODICE ARTICOLO Article Number	8C39
PESO VETRO gr Glass Weight	1750	F.M.P. M.T.B. 24 / COD. IMB. Finish Code	V1168
CLIENTE Customer	VETRI SPECIALI S.P.A.		
Rev.	-		-
Rev.	-		-
Rev.	-		-

N° DISEGNO Drawing N°	38092_1	DISEGNATORE Design by	Samuele Beltramini
N° SERIE Series N°	9035	APPROVATO DA Approved by	Cristian Ambrosio
SCALA Scale 1:1	FORMATO Paper Size A1	DATA Date	13-02-2023

VETRISPECIALI
VETRI SPECIALI SpA, Via Torre d'Augusto, n° 34 - 38122 - Trento (TN) - Italy (IT)
Tel. +39 0461 270111 - Fax +39 0461 235809 - info@vetrispeciali.com - www.vetrispeciali.com

Solo le dimensioni indicate con tolleranza sono impegnative. Disegno suscettibile di modifica da parte del fornitore.
Only the indicated sizes, with tolerance, are binding. Drawingss are subject to change by the supplier.

I disegni sono di proprietà Vetri Speciali. La riproduzione anche parziale sarà perseguita ai sensi di legge.
This drawing is the property of Vetri Speciali. Even partial reproduction will be prosecuted in accordance with the law.

STATO: IN APPROVAZIONE
REV: 0
MODEL: 38092_1