LA VETRI SPECIALI DECLINA OGNI RESPONSABILITA' PER VIOLAZIONI DI DIRITTI DI TERZE PERSONE SULLA FORMA DELLE BOTTIGLIE FABBRICATE SU COMMISSIONE DELLA SPETTABILE CLIENTELA L'ACCERTAMENTO DELLA LICEITA' DI TALE FORMA E' A CARICO DEL CLIENTE
VETRI SPECIALI DECLINES ALL RESPONSABILITY FOR ANY VIOLATION OF RIGHTS PERTAINING TO THIRDPARTIES AS FAR AS THE BOTTLE SHAPE OR FORM ARE CONCERNED. IT IS THE RESPONSABILITY OF THE CLIENT TO VERIFY THE EXISTENCE OF ANY RESTRICTION OR PATENTS IN ACT

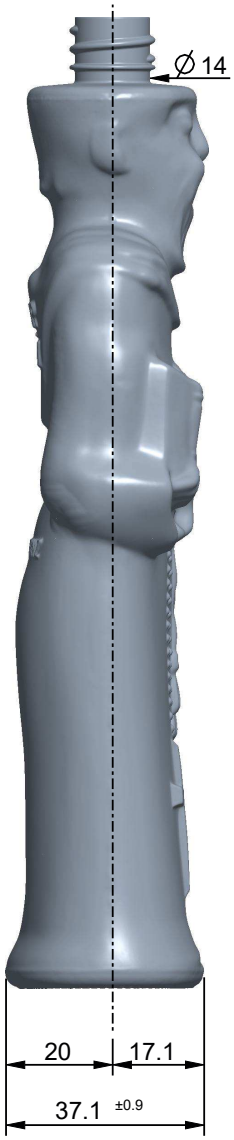

VISTA DAL FONDO

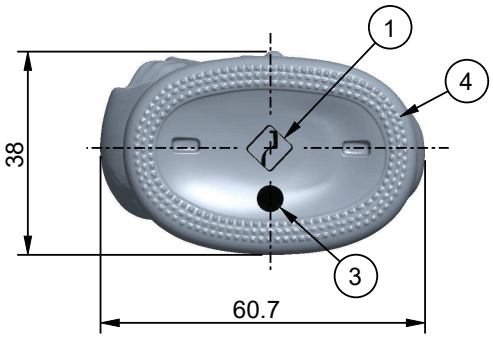

1 MARCHIO STABILIMENTO
2 SIGLA ALIMENTI
3 N° STAMPO
4 ZIGRINATURA
5 GODRONATURA
6 LETTORE CAVITÀ
7 LETTORE ALFANUMERICO

DENOMINAZIONE Denomination	VITE			OGGETTO Object	DISEGNO
IMBOCCATURA Finish	SPECIALE APERTO			DENOMINAZIONE Denomination	-
				ARTICOLO Article	**AUGSBURGER MOENCH 10**
CAPACITA' NOM. cl Capacity	10	N° RICHIESTA Request N°	38822	N° DISEGNO Drawing N°	38413_1
CAPACITA' R.B. cl Brimfull Capacity	10.5	CODICE ARTICOLO Article Number	2422	N° SERIE Series N°	9123
PESO VETRO gr Glass Weight	250	F.M.P. M.T.B. / COD. IMB. Finish Code	K1824	SCALA Scale	1:1
CLIENTE Customer	SN GLAS DESIGN SIEGFRIED NESSEL			FORMATO Paper Size	A3
Rev. 1	CORRETTO H BOCCA E H TOT. SOST.DIS. 38413		02-10-2023	DISEGNATORE Design by	Samuele Beltramini
Rev.	-		-	APPROVATO DA Approved by	Cristian Ambrosio
Rev.	-		-	DATA Date	02-10-2023

VETRI SPECIALI
VETRI SPECIALI S.p.A., Via Torre d'Augusto, n° 34 - 38122 - Trento (TN) - Italy (IT)
Tel. +39 0461 270111 - Fax +39 0461 235809 - info@vetrispeciali.it - www.vetrispeciali.com

Solo le dimensioni indicate con tolleranza sono impegnative. Disegno suscettibile di modifica da parte del fornitore.
Only the indicated sizes, with tolerance, are binding. Drawingss are subject to change by the supplier.

I disegni sono di proprietà Vetri Speciali. La riproduzione anche parziale sarà perseguita ai sensi di legge.
This drawing is the property of Vetri Speciali. Even partial reproduction will be prosecuted in accordance with the law.

STATO: APPROVATO
REV: 0
MODEL: 38413_1

LA VETRI SPECIALI DECLINA OGNI RESPONSABILITA' PER VIOLAZIONI DI DIRITTI DI TERZE PERSONE SULLA FORMA DELLE BOTTIGLIE FABBRICATE SU COMMISSIONE DELLA SPETTABILE CLIENTELA L'ACCERTAMENTO DELLA LICEITA' DI TALE FORMA E' A CARICO DEL CLIENTE
VETRI SPECIALI DECLINES ALL RESPONSABILITY FOR ANY VIOLATION OF RIGHTS PERTAINING TO THIRDPARTIES AS FAR AS THE BOTTLE SHAPE OR FORM ARE CONCERNED. IT IS THE RESPONSABILITY OF THE CLIENT TO VERIFY THE EXISTENCE OF ANY RESTRICTION OR PATENTS IN ACT

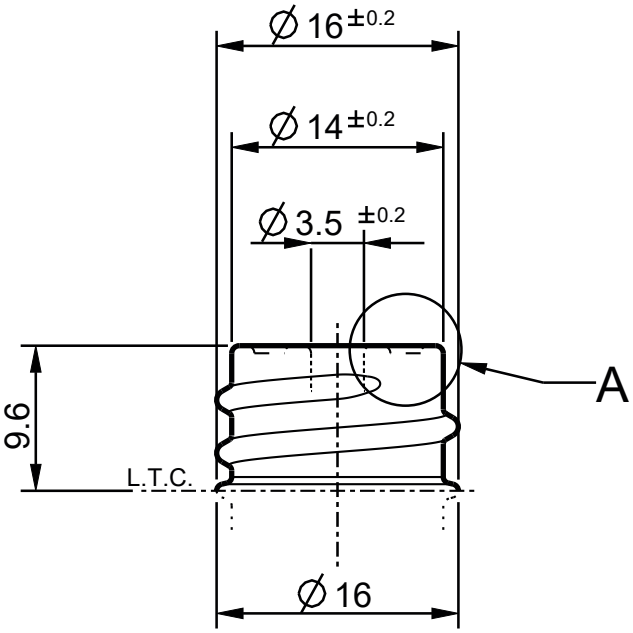

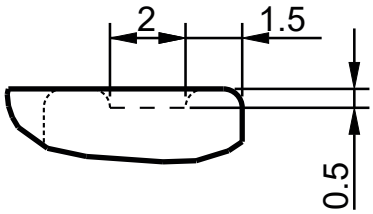

A(5:1)

OGGETTO Object	IMBOCCATURA
DENOMINAZIONE Denomination	**VITE**
ARTICOLO Article	**SPECIALE**

N° DISEGNO Drawing N°	K1824	DISEGNATORE Design by	Samuele Beltramini
N° SERIE Series N°	K1824	APPROVATO DA Approved by	Cristian Ambrosio
SCALA Scale	2:1	FORMATO Paper Size	A4
DATA Date	02-10-2023		

FORO mm Trought Bore	3.5	SOTTOBAGA mm	16
DIAMETRO MAX mm Maximum Diameter	16	ALTEZZA mm Height	9.6
TIPO COLLARINO Type of Ring	APERTO	GIRATO Turned	NO

Rev.	-	-
Rev.	-	-
Rev.	-	-

VETRI SPECIALI
VETRI SPECIALI S.p.A., Via Torre d'Augusto, n° 34 - 38122 - Trento (TN) - Italy (IT)
Tel. +39 0461 270111 - Fax +39 0461 235809 - info@vetrispeciali.it - www.vetrispeciali.com

Solo le dimensioni indicate con tolleranza sono impegnative. Disegno suscettibile di modifica da parte del fornitore.
Only the indicated sizes, with tolerance, are binding. Drawingss are subject to change by the supplier.

I disegni sono di proprietà Vetri Speciali. La riproduzione anche parziale sarà perseguita ai sensi di legge.
This drawing is the property of Vetri Speciali. Even partial reproduction will be prosecuted in accordance with the law.

STATO: APPROVATO
REV: 0
MODEL: K1824