LA VETRI SPECIALI DECLINA OGNI RESPONSABILITA' PER VIOLAZIONI DI DIRITTI DI TERZE PERSONE SULLA FORMA DELLE BOTTIGLIE FABBRICATE SU COMMISSIONE DELLA SPETTABILE CLIENTELA L'ACCERTAMENTO DELLA LICEITA' DI TALE FORMA E' A CARICO DEL CLIENTE
VETRI SPECIALI DECLINES ALL RESPONSABILITY FOR ANY VIOLATION OF RIGHTS PERTAINING TO THIRDPARTIES AS FAR AS THE BOTTLE SHAPE OR FORM ARE CONCERNED. IT IS THE RESPONSABILITY OF THE CLIENT TO VERIFY THE EXISTENCE OF ANY RESTRICTION OR PATENTS IN ACT

1 MARCHIO STABILIMENTO
2 SIGLA ALIMENTI
3 N° STAMPO
4 ZIGRINATURA
5 GODRONATURA
6 LETTORE CAVITÀ
7 LETTORE ALFANUMERICO

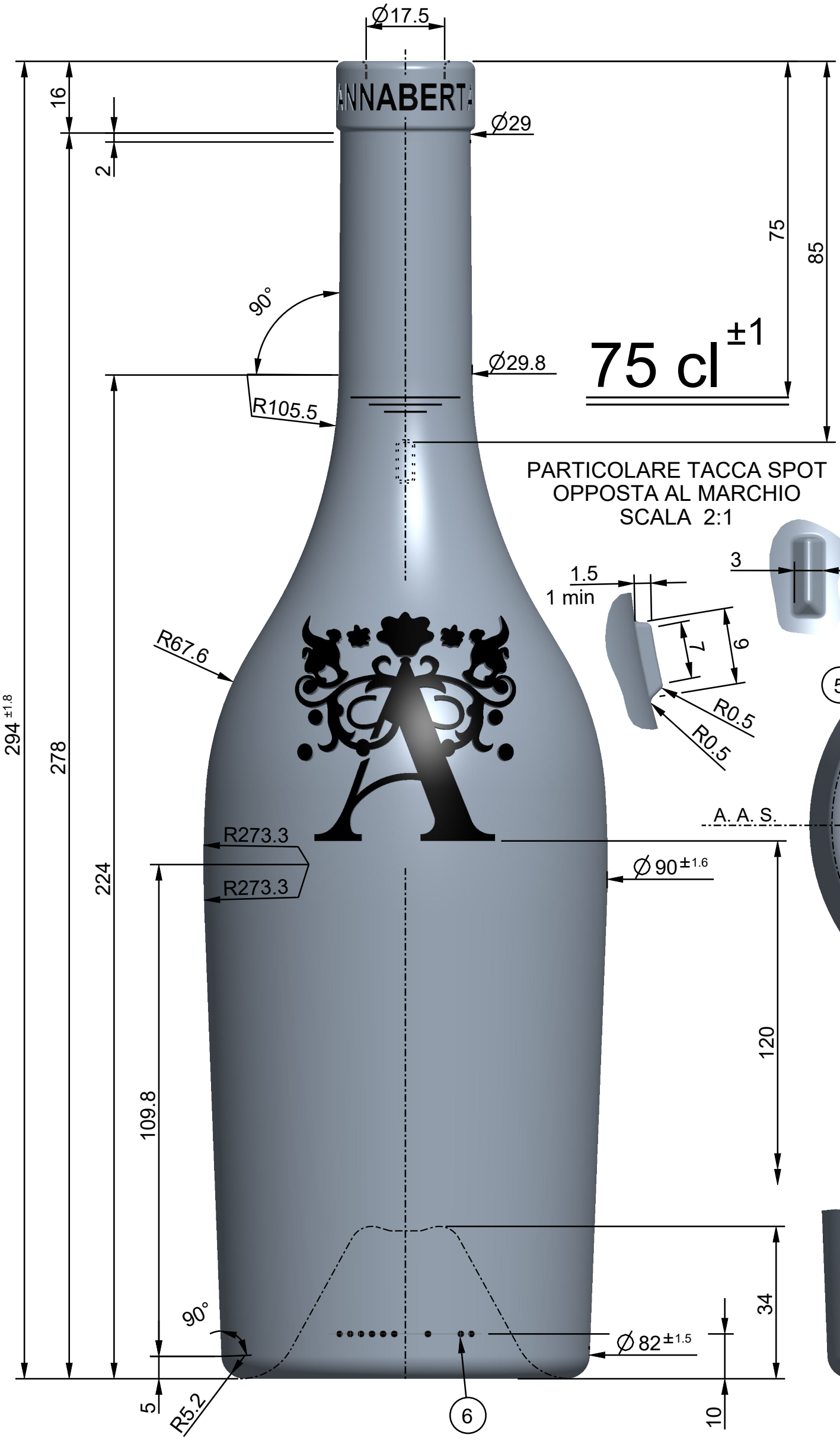

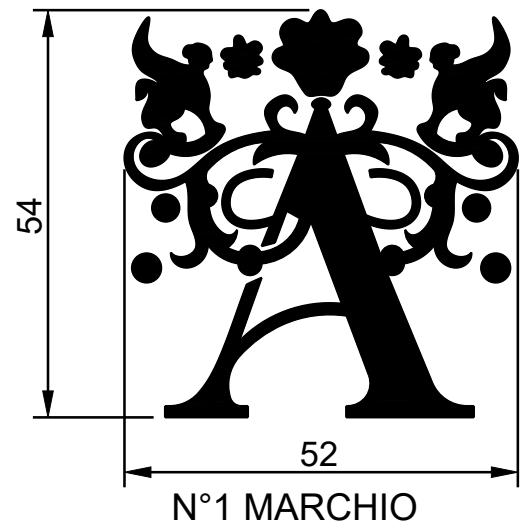

N°1 MARCHIO
IN RILIEVO ~0.6mm
PARTICOLARE MARCHIO

PARTICOLARE TACCA SPOT
OPPOSTA AL MARCHIO
SCALA 2:1

VISTA DAL FONDO

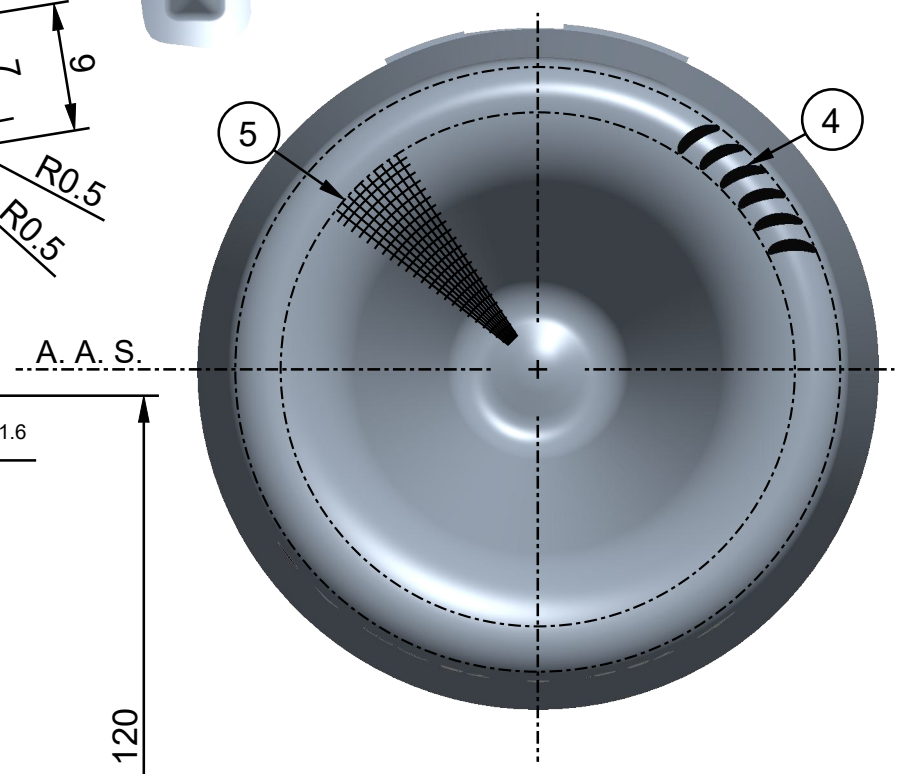

VISTA POSTERIORE

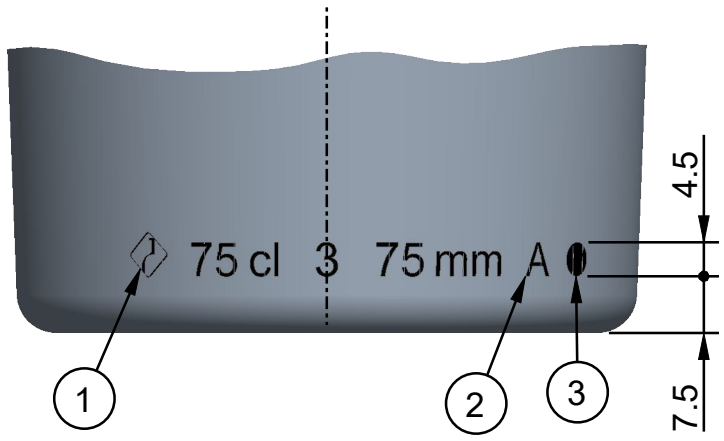

DENOMINAZIONE Denomination	FASCETTA	OGGETTO Object	DISEGNO
IMBOCCATURA Finish	-	DENOMINAZIONE Denomination ARTICOLO Article	**BORGOGNOTTA** **ANNABERTA COTTINI 75**

CAPACITA' NOM. cl Capacity	75	N° RICHIESTA Request N°	184		N° DISEGNO Drawing N°	40110_3	DISEGNATORE Design by: Luigi Panniello
CAPACITA' R.B. cl Brimfull Capacity	77.3	CODICE ARTICOLO Article Number	****		N° SERIE Series N°	****	APPROVATO DA Approved by: Cristian Ambrosio
PESO VETRO gr Glass Weight	650	F.M.P. M.T.B.	16	COD. IMB. Finish Code: 39949_IMB	SCALA Scale	1:1	FORMATO Paper Size: A3 / DATA Date: 02-12-2024
CLIENTE Customer	COTTINI S.P.A.						

Rev. 2	MODIFICATA DIMENSIONI ARTICOLO	21-10-2024
Rev. 3	MODIFICATA DIAMETRO CORPO	06-11-2024
Rev. 4	AGGIUNTO TACCA SPOT	02-12-2024

VETRISPECIALI
VETRI SPECIALI S.p.A., Via Torre d'Augusto, n° 34 - 38122 - Trento (TN) - Italy (IT)
Tel. +39 0461 270111 - Fax +39 0461 235809 - info@vetrispeciali.it - www.vetrispeciali.com

Solo le dimensioni indicate con tolleranza sono impegnative. Disegno suscettibile di modifica da parte del fornitore.
Only the indicated sizes, with tolerance, are binding. Drawingss are subject to change by the supplier.

I disegni sono di proprietà Vetri Speciali. La riproduzione anche parziale sarà perseguita ai sensi di legge.
This drawing is the property of Vetri Speciali. Even partial reproduction will be prosecuted in accordance with the law.

STATO: IN APPROVAZIONE
REV: 0
MODEL: 40110_3