LA VETRI SPECIALI DECLINA OGNI RESPONSABILITA' PER VIOLAZIONI DI DIRITTI DI TERZE PERSONE SULLA FORMA DELLE BOTTIGLIE FABBRICATE SU COMMISSIONE DELLA SPETTABILE CLIENTELA L'ACCERTAMENTO DELLA LICEITA' DI TALE FORMA E' A CARICO DEL CLIENTE
VETRI SPECIALI DECLINES ALL RESPONSABILITY FOR ANY VIOLATION OF RIGHTS PERTAINING TO THIRDPARTIES AS FAR AS THE BOTTLE SHAPE OR FORM ARE CONCERNED. IT IS THE RESPONSABILITY OF THE CLIENT TO VERIFY THE EXISTENCE OF ANY RESTRICTION OR PATENTS IN ACT

R.B. 54cl ±1

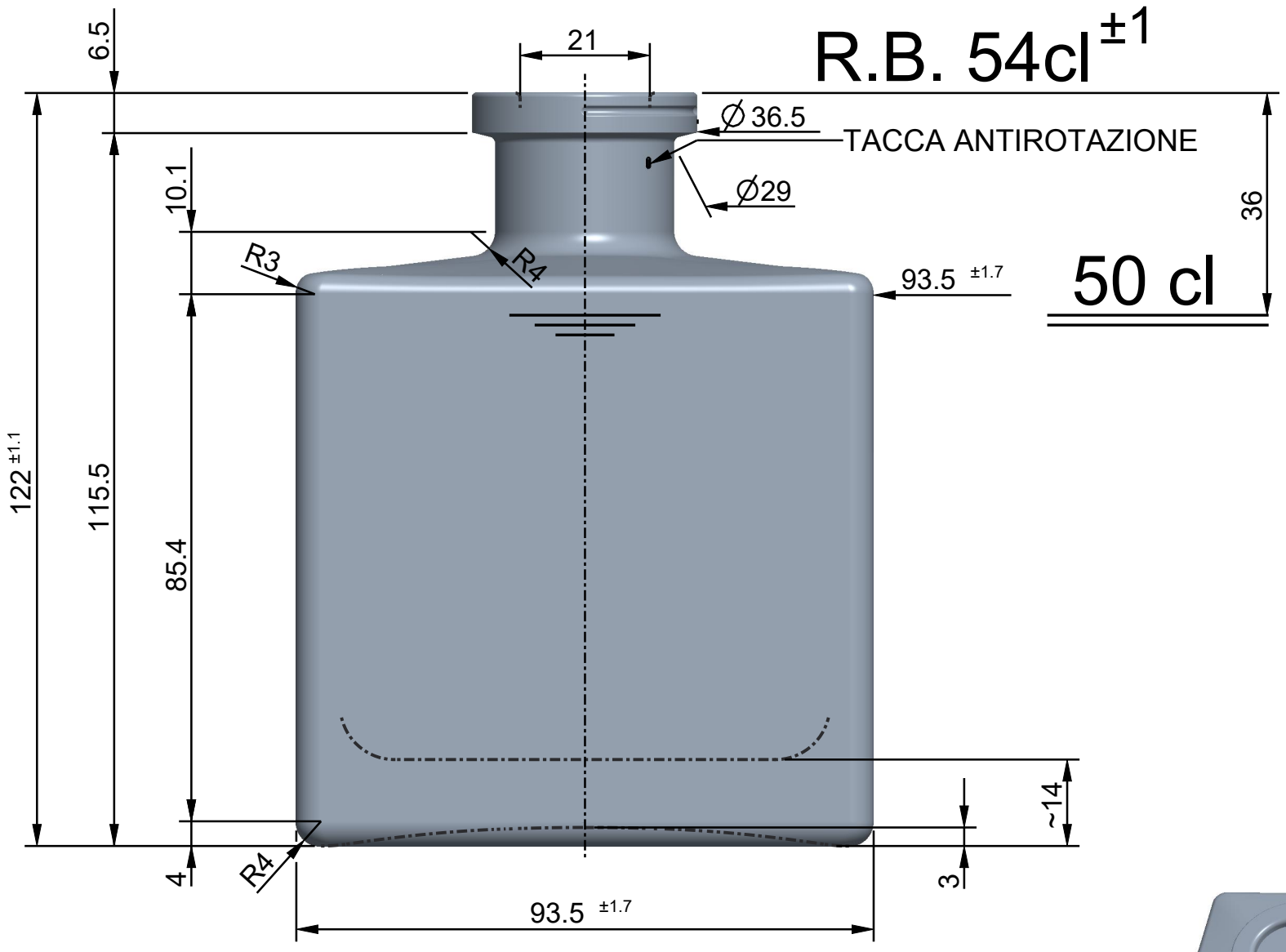

VISTA DAL FONDO

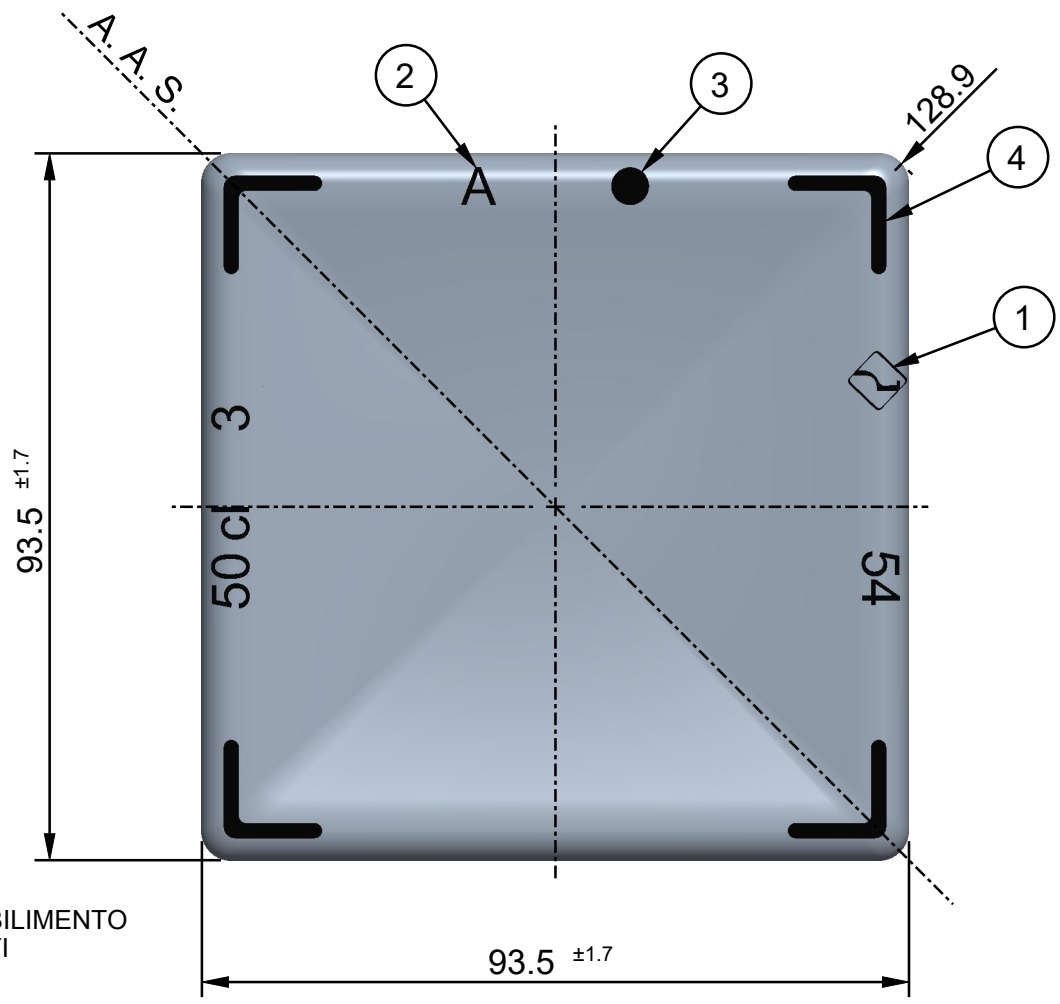

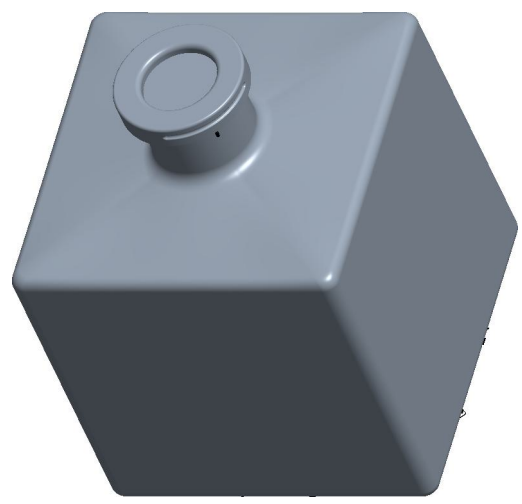

SCALA 1:2

1 MARCHIO STABILIMENTO
2 SIGLA ALIMENTI
3 N° STAMPO
4 ZIGRINATURA
5 GODRONATURA
6 LETTORE CAVITÀ
7 LETTORE ALFANUMERICO

DENOMINAZIONE Denomination	FASCETTA	OGGETTO Object	DISEGNO
IMBOCCATURA Finish	-	DENOMINAZIONE Denomination	-
		ARTICOLO Article	**GLICINE QUADRO 50**
CAPACITA' NOM. cl Capacity	50	N° RICHIESTA Request N°	499
CAPACITA' R.B. cl Brimfull Capacity	54	CODICE ARTICOLO Article Number	****
PESO VETRO gr Glass Weight	700	F.M.P. M.T.B.	18.5
		COD. IMB. Finish Code	39838_1_IMB
CLIENTE Customer	VETRI SPECIALI S.P.A.		

N° DISEGNO Drawing N°	40182_2	DISEGNATORE Design by: Luigi Panniello
N° SERIE Series N°	****	APPROVATO DA Approved by: Cristian Ambrosio
SCALA Scale 1:1	FORMATO Paper Size A3	DATA Date 09-12-2024

Rev. 2	MOD. DIM. MARCHIO AL FONDO E SALVAETICHETTA	02-10-2024
Rev. 3	ELIMINATO SALVAETICHETTA, RIF. DISEGNO 39839_2	11-11-2024
Rev. 4	CAMBIATO NOME ARTICOLO ED ELIMINATO MARCHIO	11-11-2024

VETRISPECIALI
VETRI SPECIALI S.p.A., Via Torre d'Augusto, n° 34 - 38122 - Trento (TN) - Italy(IT)
Tel. +39 0461 270111 - Fax +39 0461 235809 - info@vetrispeciali.it - www.vetrispeciali.com

Solo le dimensioni indicate con tolleranza sono impegnative. Disegno suscettibile di modifica da parte del fornitore.
Only the indicated sizes, with tolerance, are binding. Drawings are subject to change by the supplier.

I disegni sono di proprietà Vetri Speciali. La riproduzione anche parziale sarà perseguita ai sensi di legge.
This drawing is the property of Vetri Speciali. Even partial reproduction will be prosecuted in accordance with the law.

STATO: IN APPROVAZIONE
REV: 0
MODEL: 40182_2