LA VETRI SPECIALI DECLINA OGNI RESPONSABILITA' PER VIOLAZIONI DI DIRITTI DI TERZE PERSONE SULLA FORMA DELLE BOTTIGLIE FABBRICATE SU COMMISSIONE DELLA SPETTABILE CLIENTELA L'ACCERTAMENTO DELLA LICEITA' DI TALE FORMA E' A CARICO DEL CLIENTE
VETRI SPECIALI DECLINES ALL RESPONSABILITY FOR ANY VIOLATION OF RIGHTS PERTAINING TO THIRDPARTIES AS FAR AS THE BOTTLE SHAPE OR FORM ARE CONCERNED. IT IS THE RESPONSABILITY OF THE CLIENT TO VERIFY THE EXISTENCE OF ANY RESTRICTION OR PATENTS IN ACT

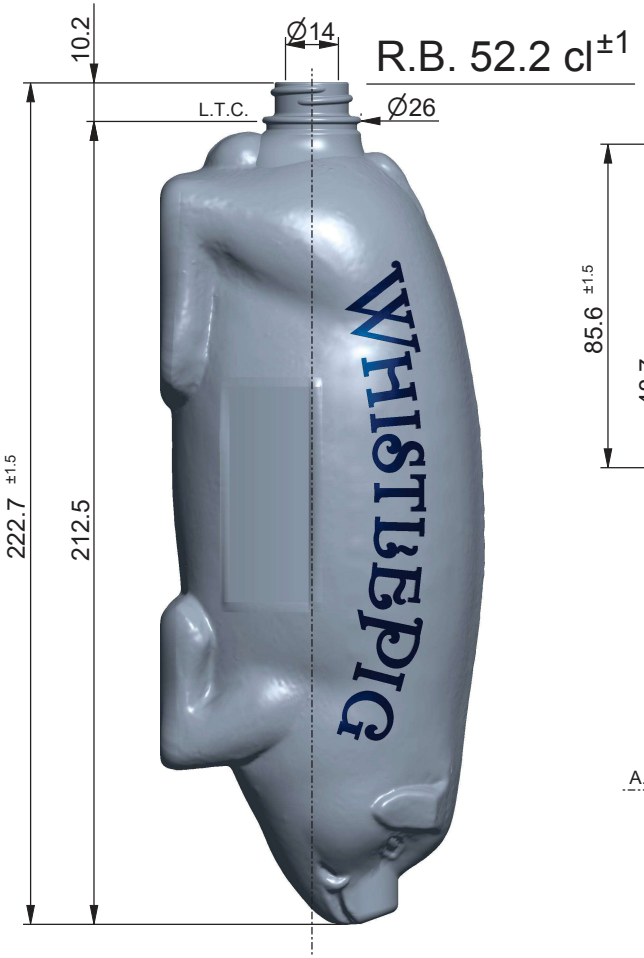

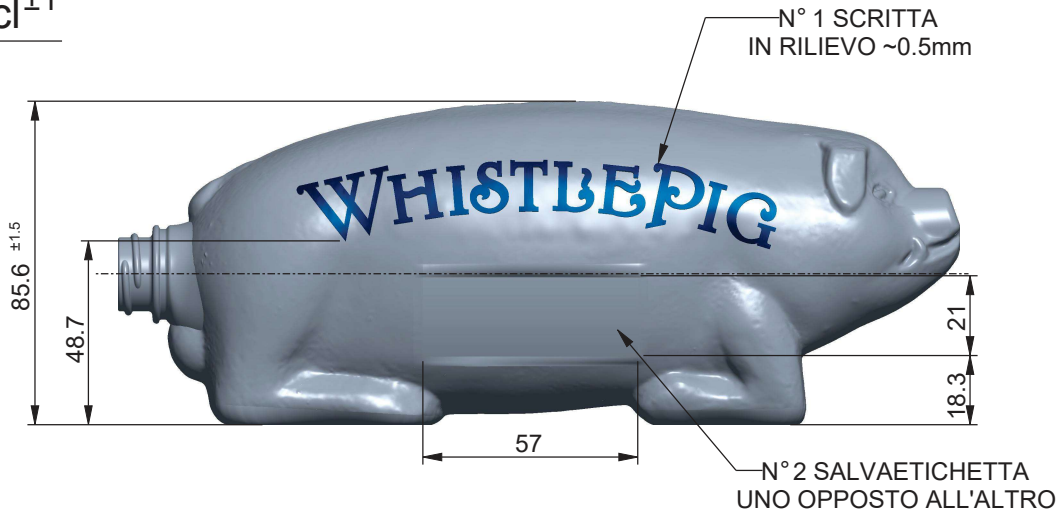

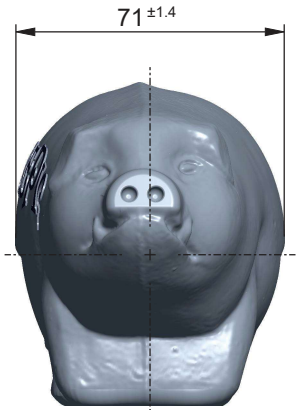

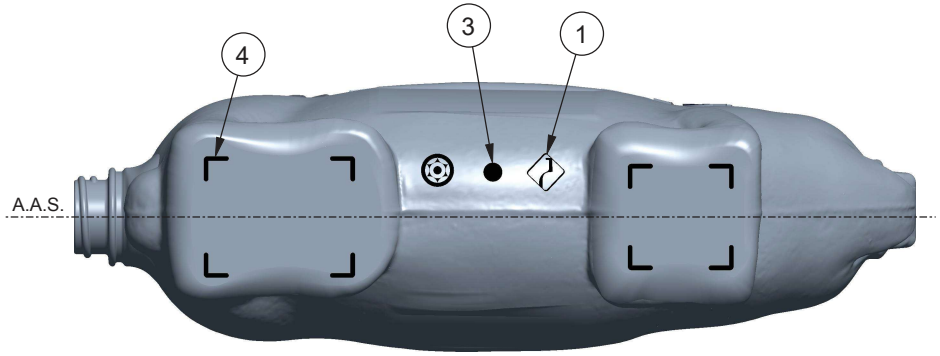

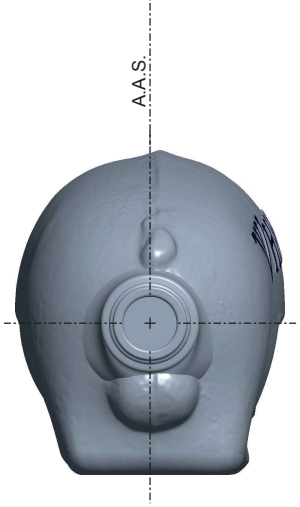

SCALA 1:2

1 MARCHIO STABILIMENTO
2 SIGLA ALIMENTI
3 N° STAMPO
4 ZIGRINATURA
5 GODRONATURA
6 LETTORE CAVITÀ
7 LETTORE ALFANUMERICO

DENOMINAZIONE Denomination	VITE			OGGETTO Object	DISEGNO
IMBOCCATURA Finish	GPI 400 - 22			DENOMINAZIONE Denomination	-
				ARTICOLO Article	**TENDERLOIN 50**
CAPACITA' NOM. cl Capacity	50	N° RICHIESTA Request N°	1694	N° DISEGNO Drawing N°	40636
CAPACITA' R.B. cl Brimfull Capacity	52.2	CODICE ARTICOLO Article Number	****	N° SERIE Series N°	****
PESO VETRO gr Glass Weight	500	F.M.P. M.T.B. 11	COD. IMB. Finish Code 40636_IMB	SCALA Scale 1:1	FORMATO Paper Size A2
CLIENTE Customer	LIQUOR BOTTLE PACKAGING INTERNATIONAL				
Rev.	-		-		
Rev.	-		-		
Rev.	-		-		

DISEGNATORE Design by	Samuele Beltramini	STATO: IN APPROVAZIONE
APPROVATO DA Approved by	Cristian Ambrosio	REV. 0
DATA Date	16-05-2025	MODEL: 40636

Solo le dimensioni indicate con tolleranza sono impegnative. Disegno suscettibile di modifica da parte del fornitore.
Only the indicated sizes, with tolerance, are binding. Drawings are subject to change by the supplier.

VETRI SPECIALI
VETRI SPECIALI S.p.A., Via Torre d'Augusto, n° 34 - 38122 - Trento (TN) - Italy(IT)
Tel. +39 0461 270111 - Fax +39 0461 235809 - info@vetrispeciali.it - www.vetrispeciali.com

I disegni sono di proprietà Vetri Speciali. La riproduzione anche parziale sarà perseguita ai sensi di legge.
This drawing is the property of Vetri Speciali. Even partial reproduction will be prosecuted in accordance with the law.

LA VETRI SPECIALI DECLINA OGNI RESPONSABILITA' PER VIOLAZIONI DI DIRITTI DI TERZE PERSONE SULLA FORMA DELLE BOTTIGLIE FABBRICATE SU COMMISSIONE DELLA SPETTABILE CLIENTELA L'ACCERTAMENTO DELLA LICEITA' DI TALE FORMA E' A CARICO DEL CLIENTE
VETRI SPECIALI DECLINES ALL RESPONSABILITY FOR ANY VIOLATION OF RIGHTS PERTAINING TO THIRDPARTIES AS FAR AS THE BOTTLE SHAPE OR FORM ARE CONCERNED. IT IS THE RESPONSABILITY OF THE CLIENT TO VERIFY THE EXISTENCE OF ANY RESTRICTION OR PATENTS IN ACT

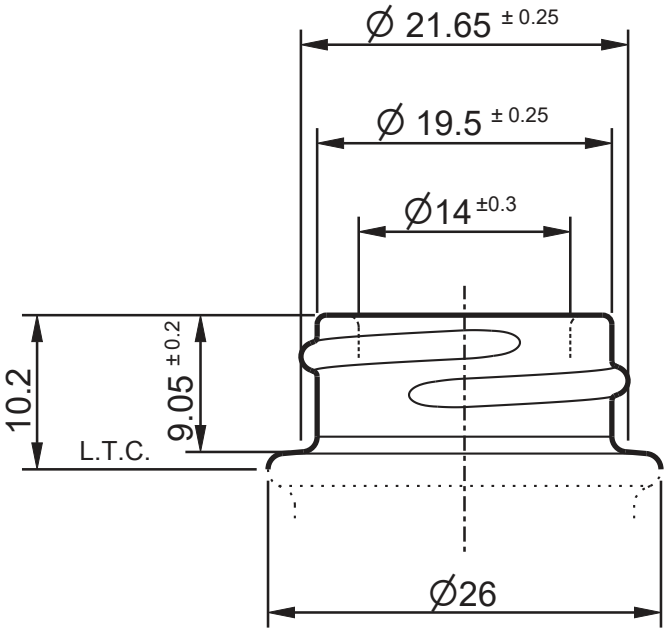

OGGETTO Object	IMBOCCATURA
DENOMINAZIONE Denomination	**VITE**
ARTICOLO Article	**GPI 400 - 22**
N° DISEGNO Drawing N°	40636_IMB
DISEGNATORE Design by	Samuele Beltramini
N° SERIE Series N°	****
APPROVATO DA Approved by	Cristian Ambrosio
SCALA Scale	2:1
FORMATO Paper Size	A4
DATA Date	16-05-2025

FORO mm Trought Bore	14	SOTTOBAGA mm	26
DIAMETRO MAX mm Maximum Diameter	26	ALTEZZA mm Height	10.2
TIPO COLLARINO Type of Ring	APERTO	GIRATO Turned	NO

Rev.	-	-
Rev.	-	-
Rev.	-	-

VETRI SPECIALI

VETRI SPECIALI S.p.A., Via Torre d'Augusto, n° 34 - 38122 - Trento (TN) - Italy(IT)
Tel. +39 0461 270111 - Fax +39 0461 235809 - info@vetrispeciali.it - www.vetrispeciali.com

Solo le dimensioni indicate con tolleranza sono impegnative. Disegno suscettibile di modifica da parte del fornitore.
Only the indicated sizes, with tolerance, are binding. Drawingss are subject to change by the supplier.

I disegni sono di proprietà Vetri Speciali. La riproduzione anche parziale sarà perseguita ai sensi di legge.
This drawing is the property of Vetri Speciali. Even partial reproduction will be prosecuted in accordance with the law.

STATO: IN APPROVAZIONE
REV: 0
MODEL: 40636_IMB