IMBOCCATURA: FASCETTA
CODICE: K1668
FORO MINIMO PASSANTE ∅ 16

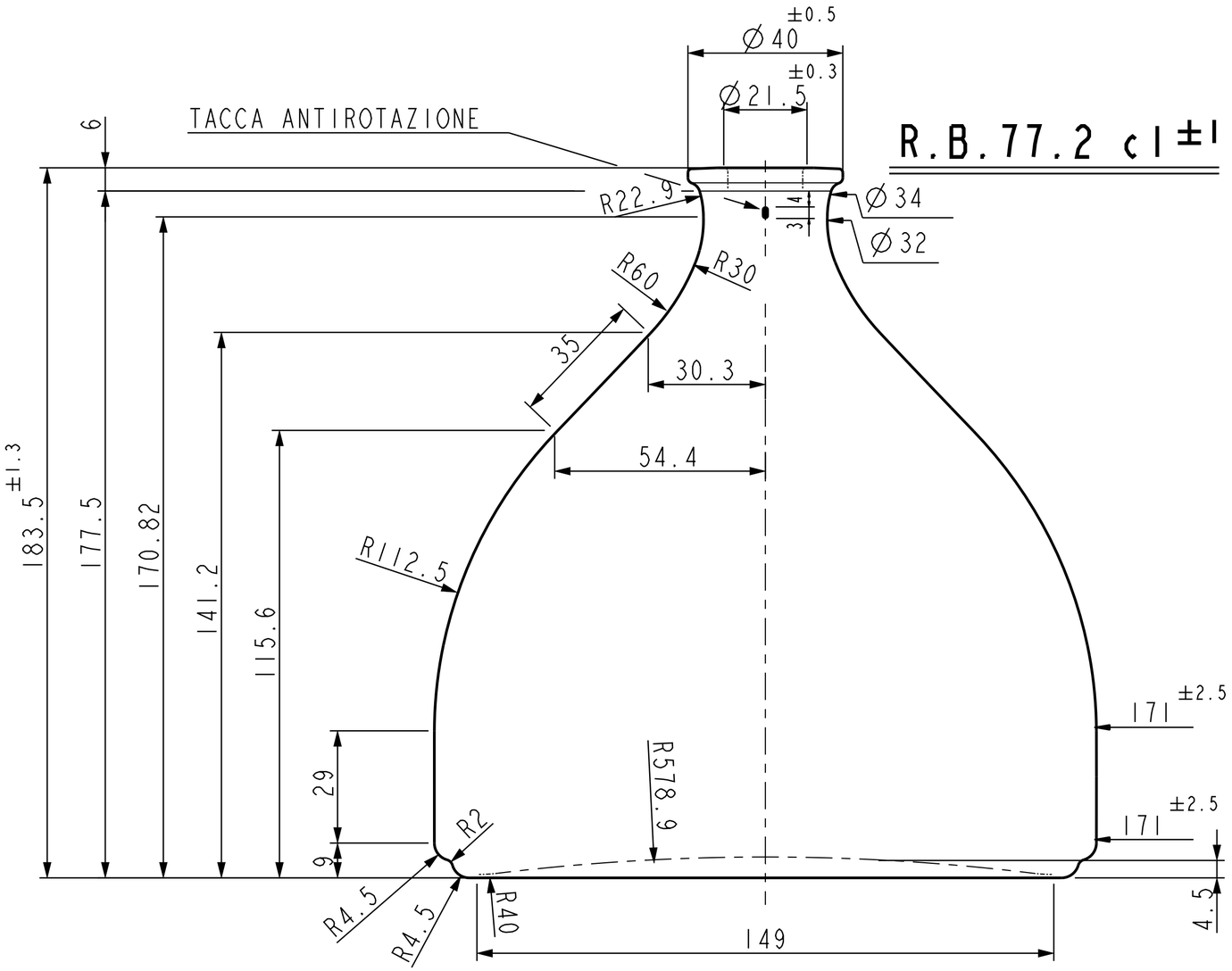

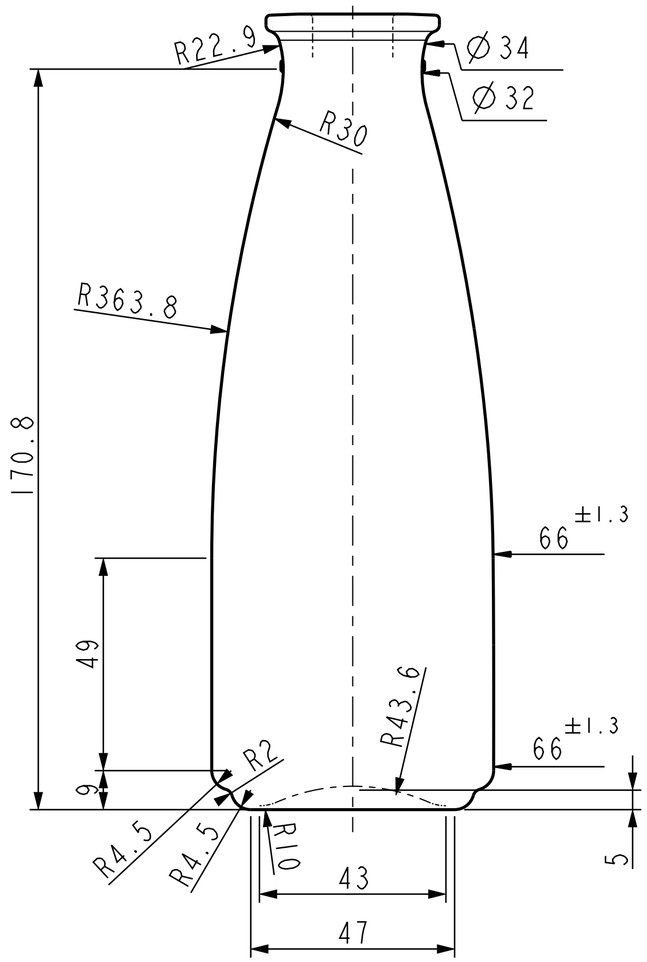

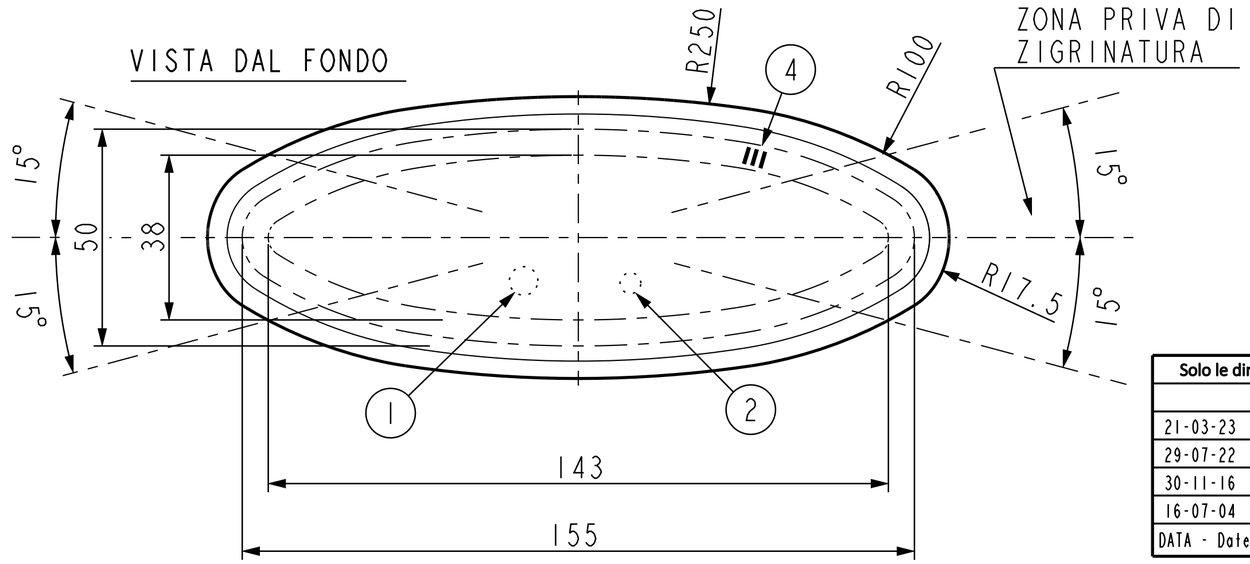

1	MARCHIO DI FABBRICA
2	SIGLA ALIMENTI
3	NUMERO STAMPO H=5mm
4	ZIGRINATURA
5	GODRONATURA
	FUORI VERTICALITA' MAX: 2.1 mm.
	PARALLELISMO MAX PIANO SUPERIORE IMBOCCATURA: * mm.

Solo le dimensioni indicate con tolleranza sono impegnative.

DATA - Date	DESCRIZIONE - Description
	ABBOZZATORI S. V1889
21-03-23	AGG. CONTROLLO R.B. COME NOTA STAB.
29-07-22	UNIFICATO CODICE COLLARINO
30-11-16	MODIFICATO ∅ PRINCIPALI E H TOT
16-07-04	MODIFICATO ∅ FORO SOST.DIS. 4476

VETRI SPECIALI
VETRI SPECIALI SpA
Via Torre d'Augusto, 34
38122- TRENTO (TN)- ITALY
Tel.+39 0461 270111- Fax +39 0461 235809
info@vetrispeciali.com www.vetrispeciali.com

N° SERIE Series Number	E0881	SCALA Scale	1:1
N° DIS. Drawing	8117	DESIGN By	Niki B.
DATA Date	16-07-04	DIR. TECNICA Appr. By	

ARTICOLO - Article

CARAFFA LANGA 70-75

CAPACITA' NOM. cl Capacity	70/75
CAPACITA' RB cl Brimful Capacity	77.2
PESO VETRO gr Weight Glass	600
IMBOCCATURA Finish	K1668
COD. ARTICOLO Code Number	4780

I DISEGNI SONO DI PROPRIETÀ VETRI SPECIALI. LA RIPRODUZIONE ANCHE PARZIALE SARÀ PERSEGUITA AI SENSI DI LEGGE.