LA VETRI SPECIALI DECLINA OGNI RESPONSABILITA' PER VIOLAZIONI DI DIRITTI DI TERZE PERSONE SULLA FORMA DELLE BOTTIGLIE FABBRICATE SU COMMISSIONE DELLA SPETTABILE CLIENTELA L'ACCERTAMENTO DELLA LICEITA' DI TALE FORMA E' A CARICO DEL CLIENTE
VETRI SPECIALI DECLINES ALL RESPONSABILITY FOR ANY VIOLATION OF RIGHTS PERTAINING TO THIRDPARTIES AS FAR AS THE BOTTLE SHAPE OR FORM ARE CONCERNED. IT IS THE RESPONSABILITY OF THE CLIENT TO VERIFY THE EXISTENCE OF ANY RESTRICTION OR PATENTS IN ACT

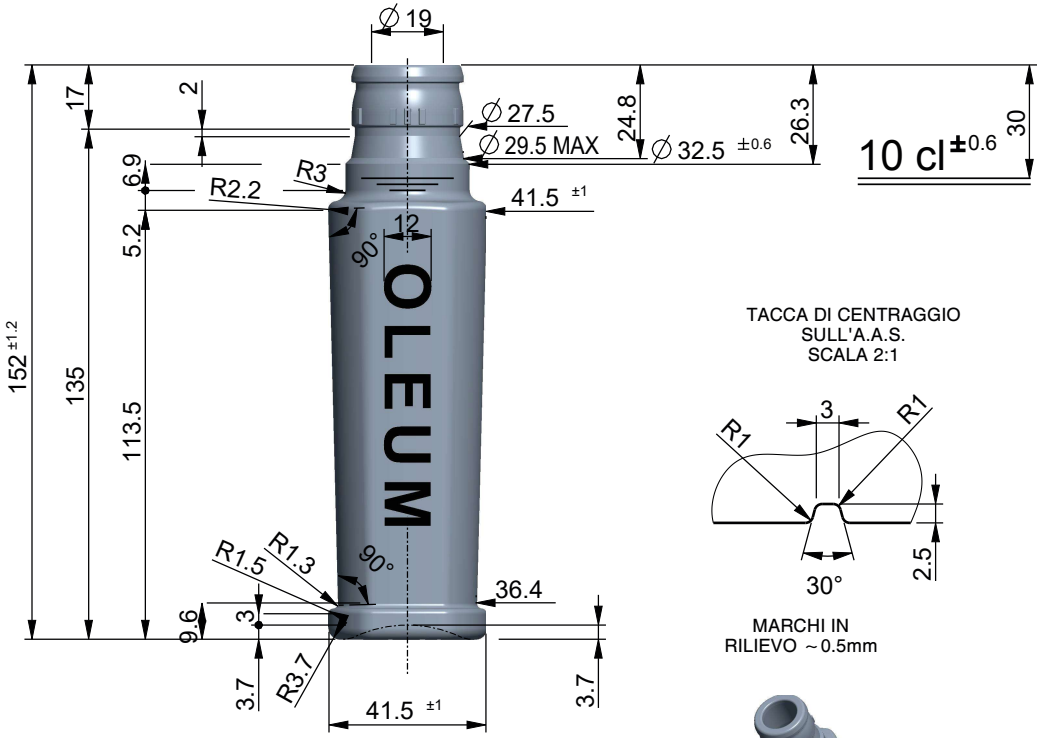

TACCA DI CENTRAGGIO
SULL'A.A.S.
SCALA 2:1

MARCHI IN
RILIEVO ~0.5mm

SCALA 1:2

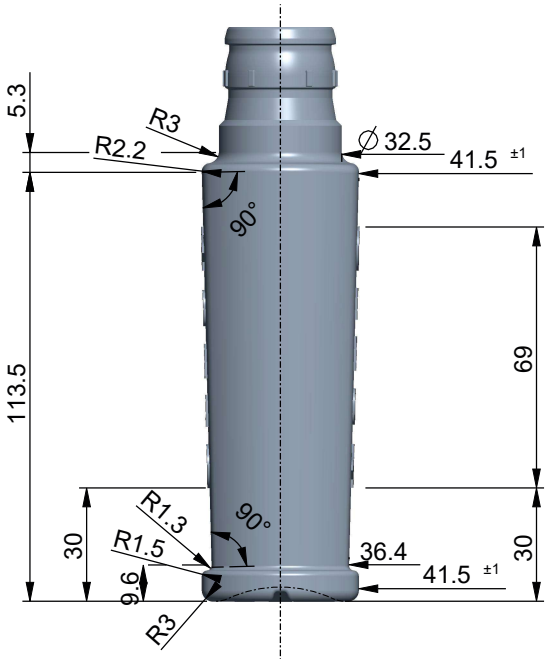

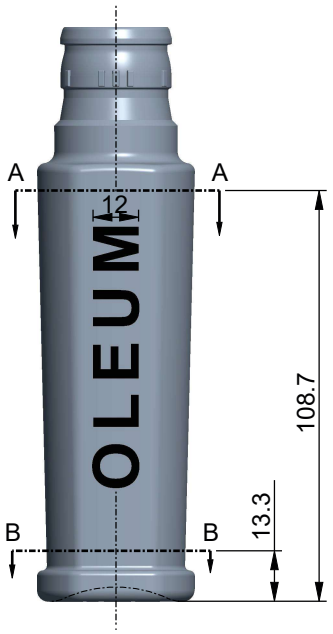

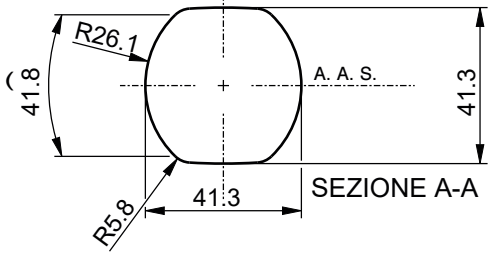

SEZIONE A-A

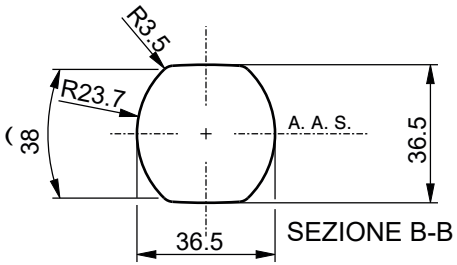

SEZIONE B-B

VISTA DAL FONDO

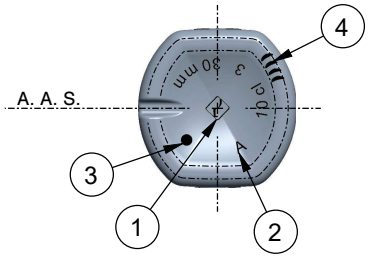

1 MARCHIO STABILIMENTO
2 SIGLA ALIMENTI
3 N° STAMPO
4 ZIGRINATURA
5 GODRONATURA
6 LETTORE CAVITÀ
7 LETTORE ALFANUMERICO

DENOMINAZIONE Denomination	GUALA			OGGETTO Object	DISEGNO
IMBOCCATURA Finish	1031/47			DENOMINAZIONE Denomination	-
				ARTICOLO Article	**OLEUM TERRASI 10**
CAPACITA' NOM. cl Capacity	10	N° RICHIESTA Request N°	2888	N° DISEGNO Drawing N°	40950
CAPACITA' R.B. cl Brimfull Capacity	11	CODICE ARTICOLO Article Number	****	N° SERIE Series N°	****
PESO VETRO gr Glass Weight	160	F.M.P. M.T.B. 16	COD. IMB. Finish Code K0465	SCALA Scale 1:1	FORMATO Paper Size A2
CLIENTE Customer	OLEUM SICILIA SOC.COOP				
Rev. 7					
Rev. 5					
Rev. 6					

DISEGNATORE Design by: Luigi Marchetto
APPROVATO DA Approved by: Cristian Ambrosio
DATA Date: 20-10-2025

VETRI SPECIALI
VETRI SPECIALI S.p.A., Via Torre d'Augusto, n° 34 - 38122 - Trento (TN) - Italy(IT)
Tel. +39 0461 270111 - Fax +39 0461 235809 - info@vetrispeciali.it - www.vetrispeciali.com

Solo le dimensioni indicate con tolleranza sono impegnative. Disegno suscettibile di modifica da parte del fornitore.
Only the indicated sizes, with tolerance, are binding. Drawingss are subject to change by the supplier.

I disegni sono di proprietà Vetri Speciali. La riproduzione anche parziale sarà perseguita ai sensi di legge.
This drawing is the property of Vetri Speciali. Even partial reproduction will be prosecuted in accordance with the law.

STATO: IN APPROVAZIONE
REV. 0
MODEL: 40950

LA VETRI SPECIALI DECLINA OGNI RESPONSABILITA' PER VIOLAZIONI DI DIRITTI DI TERZE PERSONE SULLA FORMA DELLE BOTTIGLIE FABBRICATE SU COMMISSIONE DELLA SPETTABILE CLIENTELA L'ACCERTAMENTO DELLA LICEITA' DI TALE FORMA E' A CARICO DEL CLIENTE
VETRI SPECIALI DECLINES ALL RESPONSABILITY FOR ANY VIOLATION OF RIGHTS PERTAINING TO THIRDPARTIES AS FAR AS THE BOTTLE SHAPE OR FORM ARE CONCERNED. IT IS THE RESPONSABILITY OF THE CLIENT TO VERIFY THE EXISTENCE OF ANY RESTRICTION OR PATENTS IN ACT

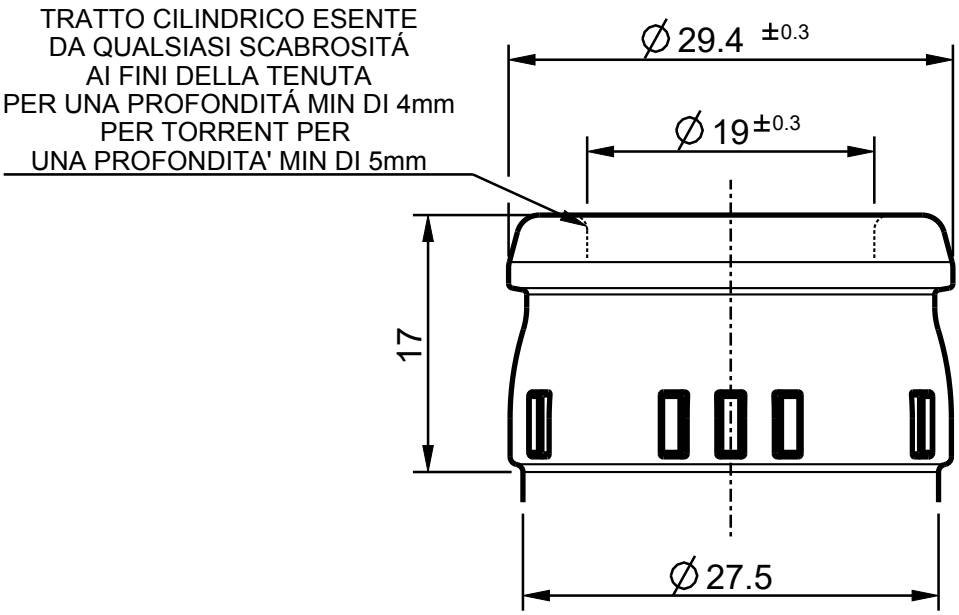

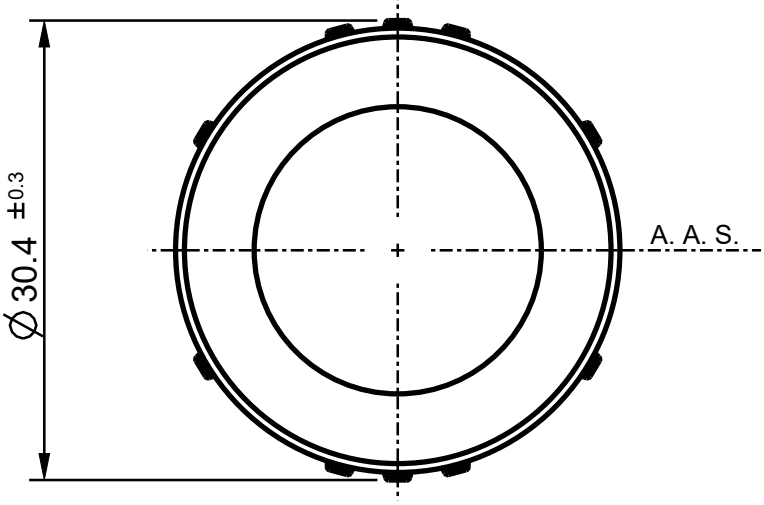

OGGETTO / Object	IMBOCCATURA
DENOMINAZIONE / Denomination	**ANTIRABBOCCO**
ARTICOLO / Article	**GUALA 1031**

N° DISEGNO / Drawing N°	K0465	DISEGNATORE / Design by	Samuele Beltramini
N° SERIE / Series N°	K0465	APPROVATO DA / Approved by	Cristian Ambrosio
SCALA / Scale 2:1	FORMATO / Paper Size A4	DATA / Date	22-12-2023

FORO mm / Trought Bore	19	SOTTOBAGA mm	27.5
DIAMETRO MAX mm / Maximum Diameter	30.4	ALTEZZA mm / Height	17.2
TIPO COLLARINO / Type of Ring	CHIUSO	GIRATO / Turned	NO
Rev.	-		-
Rev.	-		-
Rev.	-		-

Solo le dimensioni indicate con tolleranza sono impegnative. Disegno suscettibile di modifica da parte del fornitore.
Only the indicated sizes, with tolerance, are binding. Drawingss are subject to change by the supplier.

VETRI SPECIALI
VETRI SPECIALI S.p.A., Via Torre d'Augusto, n° 34 - 38122 - Trento (TN) - Ital(IT)
Tel. +39 0461 270111 - Fax +39 0461 235809 - info@vetrispeciali.it - www.vetrispeciali.com

I disegni sono di proprietà Vetri Speciali. La riproduzione anche parziale sarà perseguita ai sensi di legge.
This drawing is the property of Vetri Speciali. Even partial reproduction will be prosecuted in accordance with the law.

STATO: APPROVATO
REV: 0
MODEL: K0465