LA VETRI SPECIALI DECLINA OGNI RESPONSABILITA' PER VIOLAZIONI DI DIRITTI DI TERZE PERSONE SULLA FORMA DELLE BOTTIGLIE FABBRICATE SU COMMISSIONE DELLA SPETTABILE CLIENTELA L'ACCERTAMENTO DELLA LICEITA' DI TALE FORMA E' A CARICO DEL CLIENTE
VETRI SPECIALI DECLINES ALL RESPONSABILITY FOR ANY VIOLATION OF RIGHTS PERTAINING TO THIRDPARTIES AS FAR AS THE BOTTLE SHAPE OR FORM ARE CONCERNED. IT IS THE RESPONSABILITY OF THE CLIENT TO VERIFY THE EXISTENCE OF ANY RESTRICTION OR PATENTS IN ACT

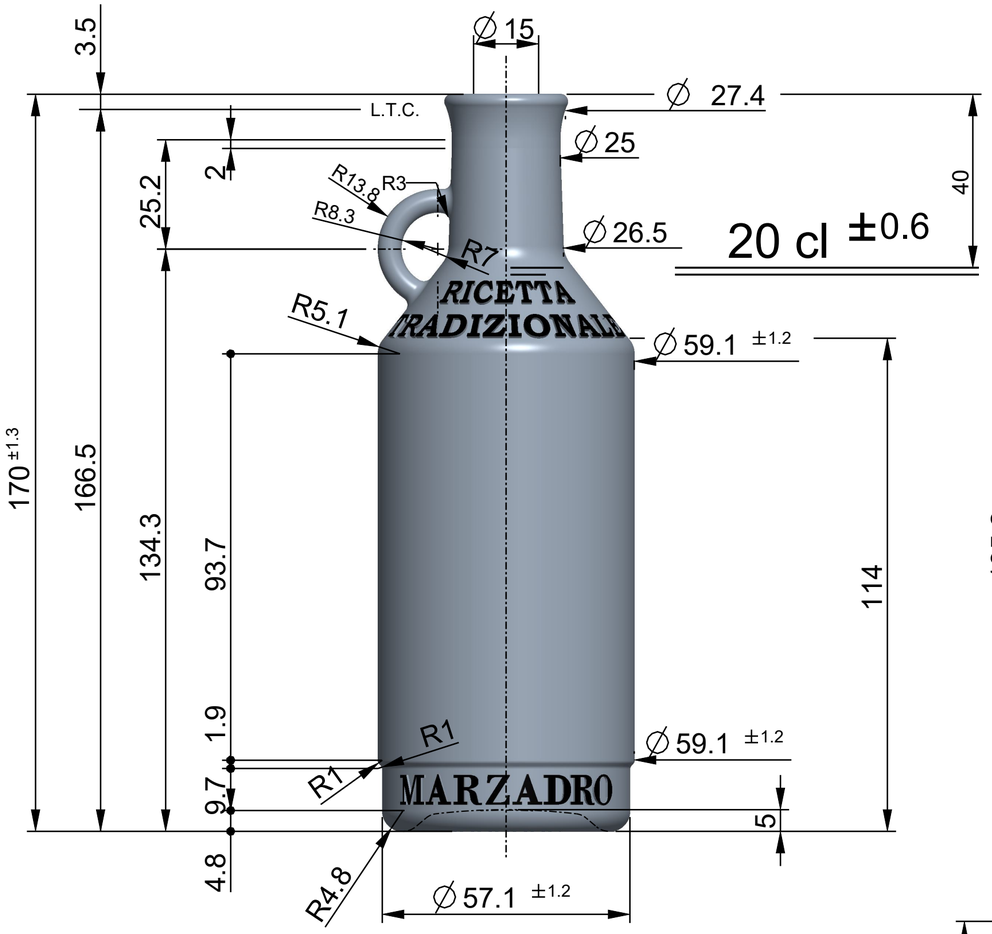

VISTA DAL FONDO

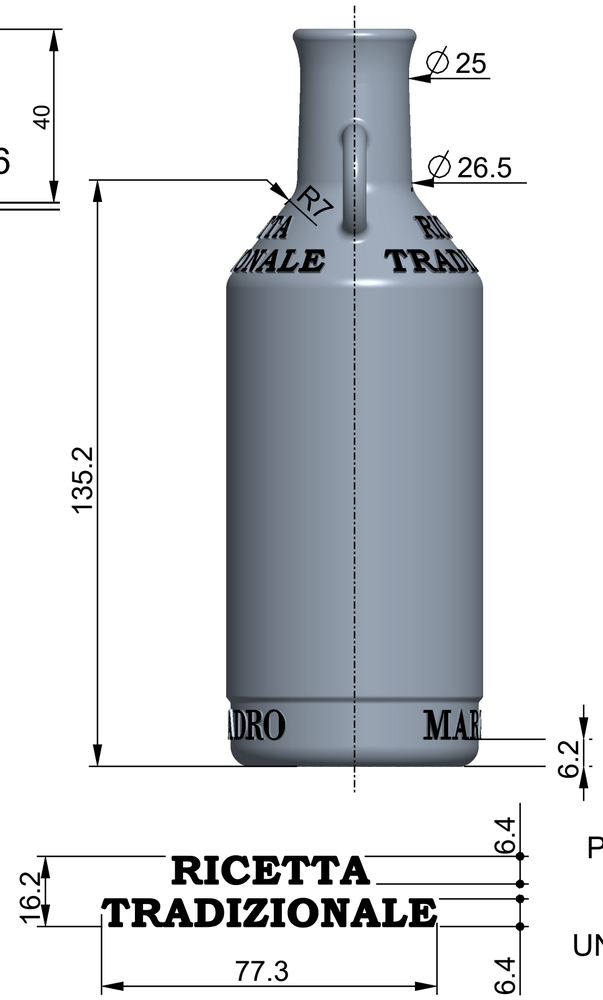

SEZIONE A-A

PARTICOLARE MARCHIO
N° 2 MARCHI
IN RILIEVO ~0.5mm
UNO OPPOSTO ALL'ALTRO

VISTA DALL'ALTO

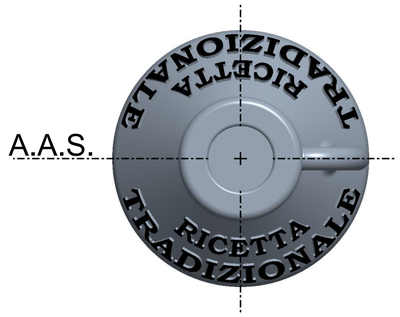

MARCHIO AL FONDO
IN RILIEVO ~0.4mm

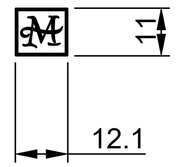

PARTICOLARE MARCHIO
N° 2 MARCHI
IN RILIEVO ~0.5mm
UNO OPPOSTO ALL'ALTRO

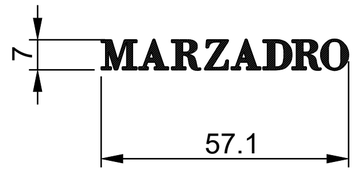

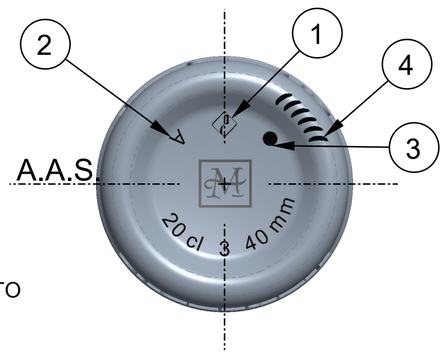

1 MARCHIO STABILIMENTO
2 SIGLA ALIMENTI
3 N° STAMPO
4 ZIGRINATURA
5 GODRONATURA
6 LETTORE CAVITÀ
7 LETTORE ALFANUMERICO

DENOMINAZIONE / Denomination	ANELLO				
IMBOCCATURA / Finish	APERTO				
CAPACITA' NOM. cl / Capacity	20	N° RICHIESTA / Request N°	2949		
CAPACITA' R.B. cl / Brimfull Capacity	21	CODICE ARTICOLO / Article Number			
PESO VETRO gr / Glass Weight	350	F.M.P. / M.T.B.	12	COD. IMB. / Finish Code	39356_IMB
CLIENTE / Customer	DISTILLERIA MARZADRO S.P.A.				

Rev.00	MOD. H TOT. E PV. RIF. DIS. 39356	10-09-2025
Rev.01	AGG. MARCHIO SPALLA	14-10-2025
Rev.	-	-

Solo le dimensioni indicate con tolleranza sono impegnative. Disegno suscettibile di modifica da parte del fornitore.
Only the indicated sizes, with tolerance, are binding. Drawings are subject to change by the supplier.

OGGETTO / Object	DISEGNO				
DENOMINAZIONE / Denomination	-				
ARTICOLO / Article	**NUOVA INFUSI 20**				
N° DISEGNO / Drawing N°	40893_1	DISEGNATORE / Design by	Sara Contessotto		
N° SERIE / Series N°		APPROVATO DA / Approved by	Cristian Ambrosio		
SCALA / Scale	1:1	FORMATO / Paper Size	A2	DATA / Date	14-10-2025

VETRI SPECIALI
VETRI SPECIALI S.p.A., Via Torre d'Augusto, n° 34 - 38122 - Trento (TN) - Italy(IT)
Tel. +39 0461 270111 - Fax +39 0461 235809 - info@vetrispeciali.it - www.vetrispeciali.com

I disegni sono di proprietà Vetri Speciali. La riproduzione anche parziale sarà perseguita ai sensi di legge.
This drawing is the property of Vetri Speciali. Even partial reproduction will be prosecuted in accordance with the law.

MODEL: 40893_1

LA VETRI SPECIALI DECLINA OGNI RESPONSABILITA' PER VIOLAZIONI DI DIRITTI DI TERZE PERSONE SULLA FORMA DELLE BOTTIGLIE FABBRICATE SU COMMISSIONE DELLA SPETTABILE CLIENTELA L'ACCERTAMENTO DELLA LICEITA' DI TALE FORMA E' A CARICO DEL CLIENTE
VETRI SPECIALI DECLINES ALL RESPONSABILITY FOR ANY VIOLATION OF RIGHTS PERTAINING TO THIRDPARTIES AS FAR AS THE BOTTLE SHAPE OR FORM ARE CONCERNED. IT IS THE RESPONSABILITY OF THE CLIENT TO VERIFY THE EXISTENCE OF ANY RESTRICTION OR PATENTS IN ACT

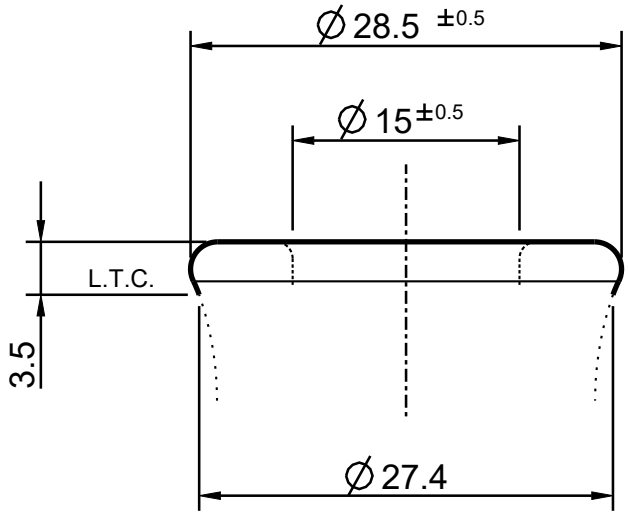

OGGETTO Object	IMBOCCATURA
DENOMINAZIONE Denomination	**ANELLO**
ARTICOLO Article	
N° DISEGNO Drawing N°	39356_IMB
DISEGNATORE Design by	Sara Contessotto
N° SERIE Series N°	39356_imb
APPROVATO DA Approved by	Cristian Ambrosio
SCALA Scale	2:1
FORMATO Paper Size	A4
DATA Date	01-03-2024

FORO mm Trought Bore	15	SOTTOBAGA mm	27.4
DIAMETRO MAX mm Maximum Diameter	29	ALTEZZA mm Height	3.5
TIPO COLLARINO Type of Ring	APERTO	GIRATO Turned	NO

Rev.	-	-
Rev.	-	-
Rev. 1	-	-

Solo le dimensioni indicate con tolleranza sono impegnative. Disegno suscettibile di modifica da parte del fornitore.
Only the indicated sizes, with tolerance, are binding. Drawingss are subject to change by the supplier.

VETRI SPECIALI
VETRI SPECIALI SpA, Via Torre d'Augusto, n° 34 - 38122 - Trento (TN) - Italy (IT)
Tel. +39 0461 270111 - Fax +39 0461 235809 - info@vetrispeciali.com - www.vetrispeciali.com

I disegni sono di proprietà Vetri Speciali. La riproduzione anche parziale sarà perseguita ai sensi di legge.
This drawing is the property of Vetri Speciali. Even partial reproduction will be prosecuted in accordance with the law.

STATO: IN APPROVAZIONE

REV:

MODEL: 39356_IMB