LA VETRI SPECIALI DECLINA OGNI RESPONSABILITA' PER VIOLAZIONI DI DIRITTI DI TERZE PERSONE SULLA FORMA DELLE BOTTIGLIE FABBRICATE SU COMMISSIONE DELLA SPETTABILE CLIENTELA L'ACCERTAMENTO DELLA LICEITA' DI TALE FORMA E' A CARICO DEL CLIENTE
VETRI SPECIALI DECLINES ALL RESPONSABILITY FOR ANY VIOLATION OF RIGHTS PERTAINING TO THIRDPARTIES AS FAR AS THE BOTTLE SHAPE OR FORM ARE CONCERNED. IT IS THE RESPONSABILITY OF THE CLIENT TO VERIFY THE EXISTENCE OF ANY RESTRICTION OR PATENTS IN ACT

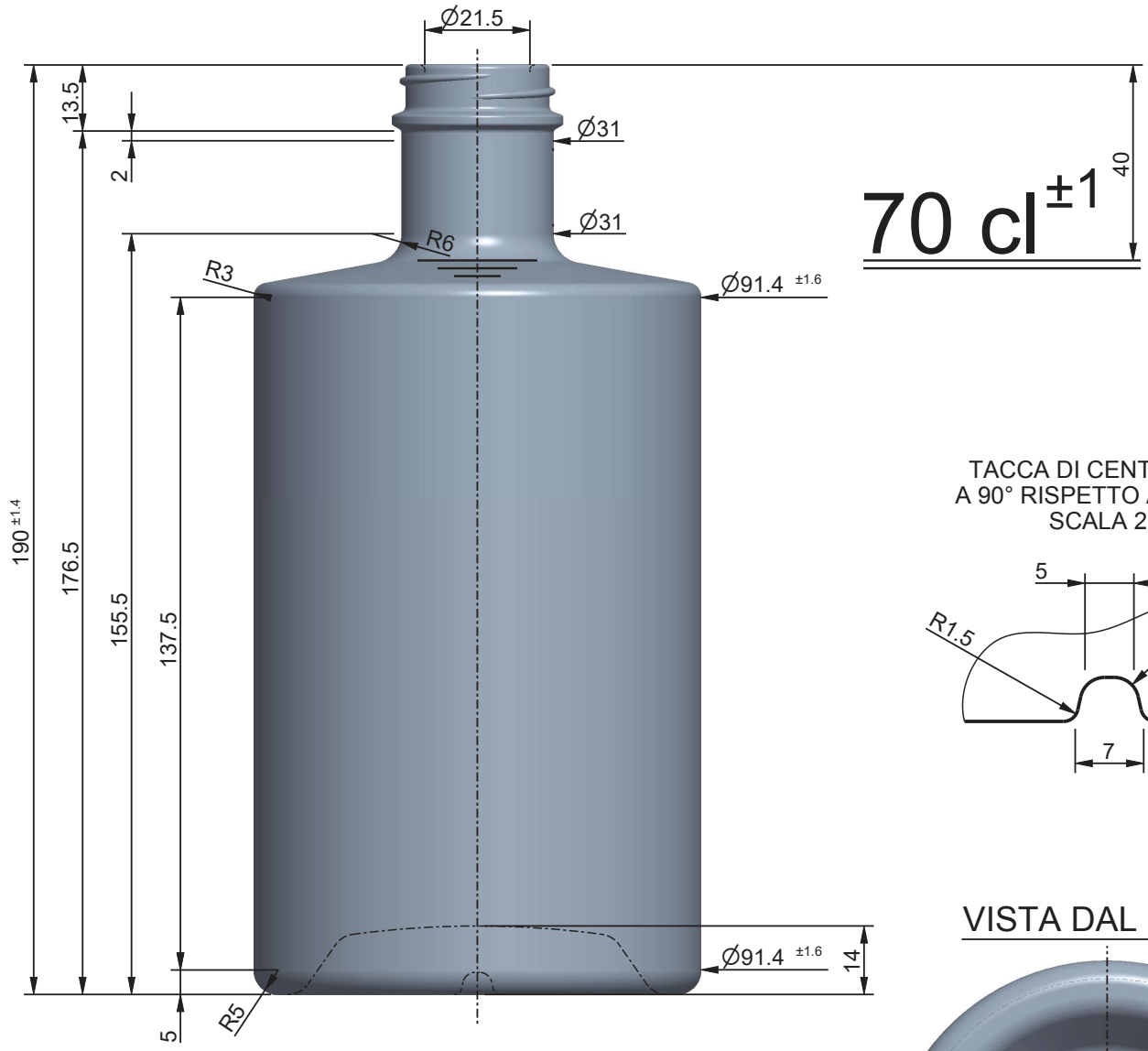

TACCA DI CENTRAGGIO
A 90° RISPETTO ALL'A.A.S.
SCALA 2:1

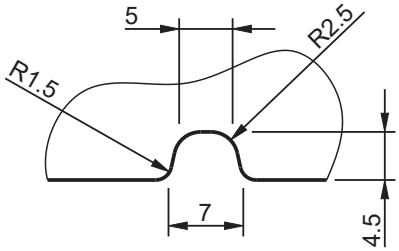

VISTA DAL FONDO

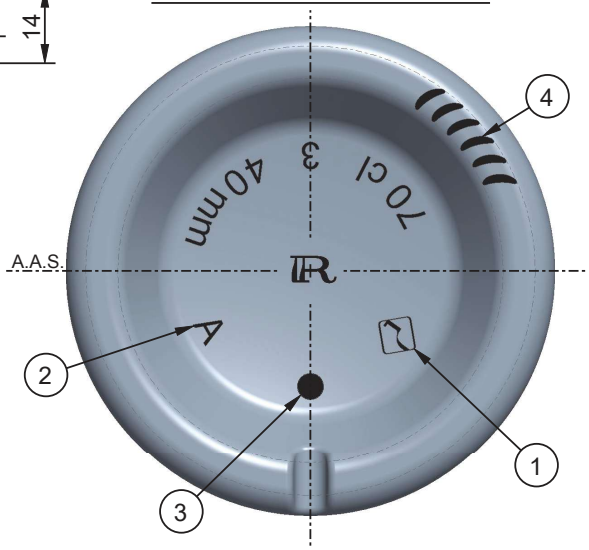

1 MARCHIO STABILIMENTO
2 SIGLA ALIMENTI
3 N° STAMPO
4 ZIGRINATURA
5 GODRONATURA
6 LETTORE CAVITÀ
7 LETTORE ALFANUMERICO

DENOMINAZIONE Denomination	VITE			OGGETTO Object	DISEGNO
IMBOCCATURA Finish	GPI 400-33			DENOMINAZIONE Denomination	-
CAPACITA' NOM. cl Capacity	70	N° RICHIESTA Request N°	3545	ARTICOLO Article	**JOHNNY GPI 70**
CAPACITA' R.B. cl Brimfull Capacity	72.1	CODICE ARTICOLO Article Number	9L58	N° DISEGNO Drawing N° 41073_1	DISEGNATORE Design by: Filippo Del Col
PESO VETRO gr Glass Weight	600	F.M.P. M.T.B. 19 / COD. IMB. Finish Code	K2135	N° SERIE Series N° 9633	APPROVATO DA Approved by: Cristian Ambrosio
CLIENTE Customer	REIS PACKAGING EUROPE GMBH			SCALA Scale 1:1 / FORMATO Paper Size A3	DATA Date 19-12-2025
SERIE ABBOZZATORI Blank Mould Code		SERIE FINITORI Blow Mould Code			

Rev. 1	MOD. DIM. IMBOCCATURA	19-12-2025
Rev.	-	-
Rev.	-	-

Solo le dimensioni indicate con tolleranza sono impegnative. Disegno suscettibile di modifica da parte del fornitore.
Only the indicated sizes, with tolerance, are binding. Drawings are subject to change by the supplier.

VETRI SPECIALI
VETRI SPECIALI S.p.A., Via Torre d'Augusto, n° 34 - 38122 - Trento (TN) - Italy(IT)
Tel. +39 0461 270111 - Fax +39 0461 235809 - info@vetrispeciali.it - www.vetrispeciali.it

I disegni sono di proprietà Vetri Speciali. La riproduzione anche parziale sarà perseguita ai sensi di legge.
This drawing is the property of Vetri Speciali. Even partial reproduction will be prosecuted in accordance with the law.

STATO: IN APPROVAZIONE
REV: 1
MODEL: 41073_1

LA VETRI SPECIALI DECLINA OGNI RESPONSABILITA' PER VIOLAZIONI DI DIRITTI DI TERZE PERSONE SULLA FORMA DELLE BOTTIGLIE FABBRICATE SU COMMISSIONE DELLA SPETTABILE CLIENTELA L'ACCERTAMENTO DELLA LICEITA' DI TALE FORMA E' A CARICO DEL CLIENTE
VETRI SPECIALI DECLINES ALL RESPONSABILITY FOR ANY VIOLATION OF RIGHTS PERTAINING TO THIRDPARTIES AS FAR AS THE BOTTLE SHAPE OR FORM ARE CONCERNED. IT IS THE RESPONSABILITY OF THE CLIENT TO VERIFY THE EXISTENCE OF ANY RESTRICTION OR PATENTS IN ACT

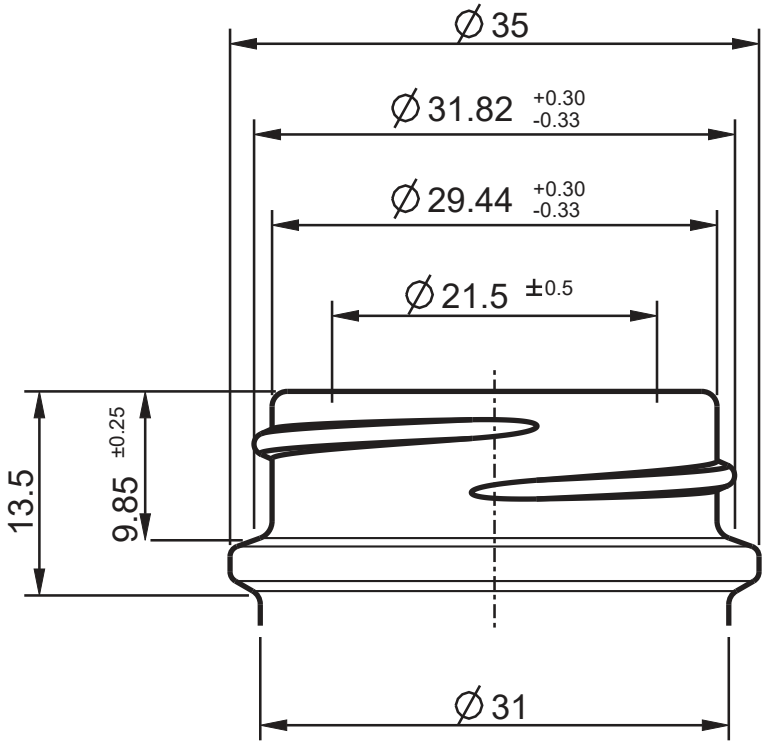

OGGETTO Object	IMBOCCATURA		
DENOMINAZIONE Denomination	**VITE**		
ARTICOLO Article	**GPI 400-33**		
N° DISEGNO Drawing N°	K2135	DISEGNATORE Design by	Filippo Del Col
N° SERIE Series N°	K2135	APPROVATO DA Approved by	Cristian Ambrosio
SCALA Scale	2:1	FORMATO Paper Size	A4
DATA Date	19-12-2025		

FORO mm Trought Bore	21.5	SOTTOBAGA mm	31
DIAMETRO MAX mm Maximum Diameter	35	ALTEZZA mm Height	13.5
TIPO COLLARINO Type of Ring	CHIUSO	GIRATO Turned	NO

Rev.	-	-
Rev.	-	-
Rev.	-	-

Solo le dimensioni indicate con tolleranza sono impegnative. Disegno suscettibile di modifica da parte del fornitore.
Only the indicated sizes, with tolerance, are binding. Drawingss are subject to change by the supplier.

VETRI SPECIALI
VETRI SPECIALI S.p.A., Via Torre d'Augusto, n° 34 - 38122 - Trento (TN) - Italy(IT)
Tel. +39 0461 270111 - Fax +39 0461 235809 - info@vetrispeciali.it - www.vetrispeciali.com

I disegni sono di proprietà Vetri Speciali. La riproduzione anche parziale sarà perseguita ai sensi di legge.
This drawing is the property of Vetri Speciali. Even partial reproduction will be prosecuted in accordance with the law.

STATO: IN APPROVAZIONE
REV:
MODEL: K2135