LA VETRI SPECIALI DECLINA OGNI RESPONSABILITA' PER VIOLAZIONI DI DIRITTI DI TERZE PERSONE SULLA FORMA DELLE BOTTIGLIE FABBRICATE SU COMMISSIONE DELLA SPETTABILE CLIENTELA L'ACCERTAMENTO DELLA LICEITA' DI TALE FORMA E' A CARICO DEL CLIENTE
VETRI SPECIALI DECLINES ALL RESPONSABILITY FOR ANY VIOLATION OF RIGHTS PERTAINING TO THIRDPARTIES AS FAR AS THE BOTTLE SHAPE OR FORM ARE CONCERNED. IT IS THE RESPONSABILITY OF THE CLIENT TO VERIFY THE EXISTENCE OF ANY RESTRICTION OR PATENTS IN ACT

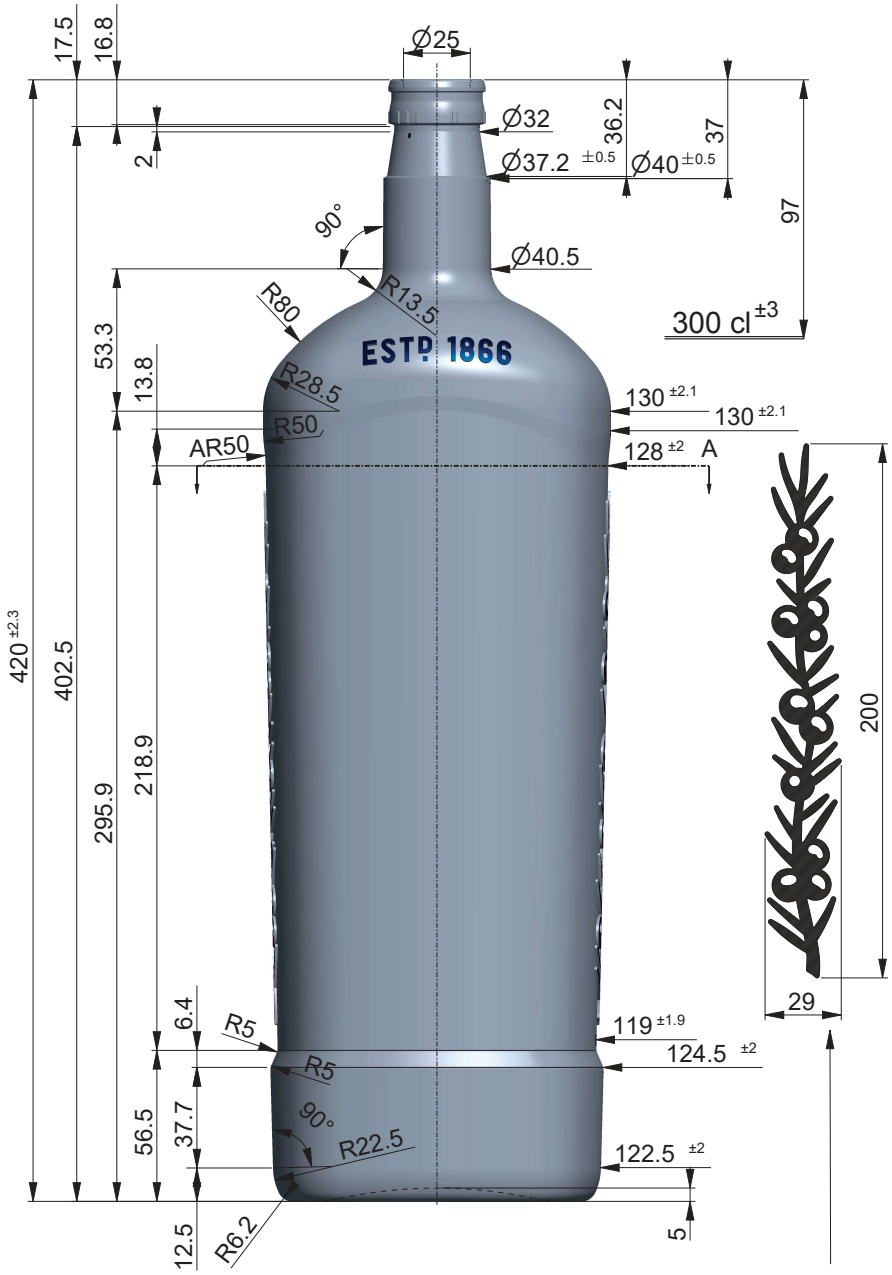

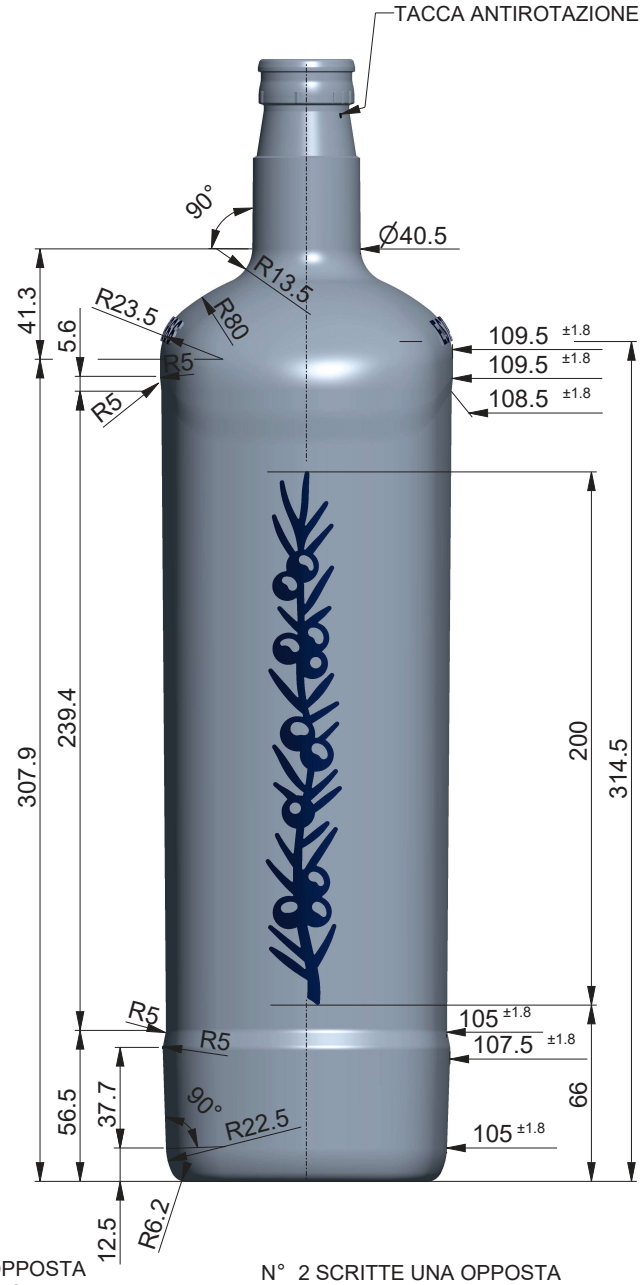

N° 2 GRECHE UNA OPPOSTA ALL'ALTRA IN RILIEVO 1 mm SVILUPPO IN PIANO

N° 2 SCRITTE UNA OPPOSTA ALL'ALTRA IN RILIEVO 1mm SVILUPPO IN PIANO

VISTA DAL FONDO

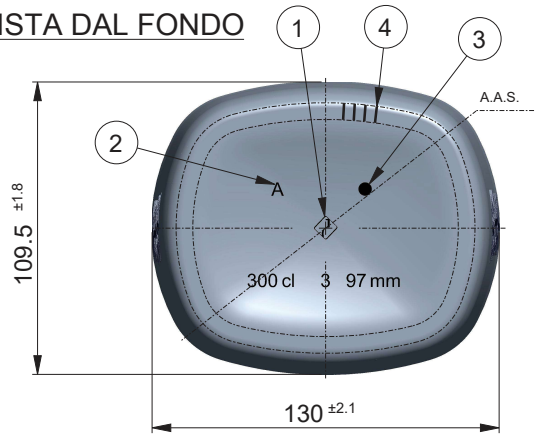

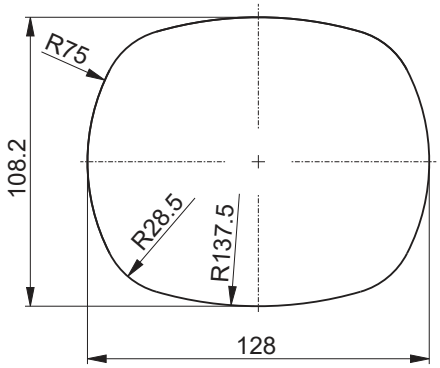

SEZIONE A-A

1 MARCHIO STABILIMENTO
2 SIGLA ALIMENTI
3 N° STAMPO
4 ZIGRINATURA
5 GODRONATURA
6 LETTORE CAVITÀ
7 LETTORE ALFANUMERICO

DENOMINAZIONE Denomination	ANTIRABBOCCO			OGGETTO Object	DISEGNO
IMBOCCATURA Finish	GUALA 1040			DENOMINAZIONE Denomination	-
CAPACITA' NOM. cl Capacity	300	N° RICHIESTA Request N°	3625	ARTICOLO Article	**LARIOS NEW 300**
CAPACITA' R.B. cl Brimfull Capacity	309	CODICE ARTICOLO Article Number	9L85	N° DISEGNO Drawing N° 41182	DISEGNATORE Design by: Filippo Del Col
PESO VETRO gr Glass Weight	1750	F.M.P. M.T.B. 20 / COD. IMB. Finish Code	K1775	N° SERIE Series N° 9641	APPROVATO DA Approved by: Cristian Ambrosio
CLIENTE Customer	ESTAL PACKAGING S.A.			SCALA Scale 1:1 / FORMATO Paper Size A1	DATA Date: 16-01-2026
SERIE ABBOZZATORI Blank Mould Code	7282	SERIE FINITORI Blow Mould Code	-		
Rev.	-		-		
Rev.	-		-		
Rev.	-		-		

VETRISPECIALI
VETRI SPECIALI S.p.A., Via Torre d'Augusto, n° 34 - 38122 - Trento (TN) - Italy(IT)
Tel. +39 0461 270111 - Fax +39 0461 235809 - info@vetrispeciali.it - www.vetrispeciali.it

Solo le dimensioni indicate con tolleranza sono impegnative. Disegno suscettibile di modifica da parte del fornitore.
Only the indicated sizes, with tolerance, are binding. Drawings are subject to change by the supplier.

I disegni sono di proprietà Vetri Speciali. La riproduzione anche parziale sarà perseguita ai sensi di legge.
This drawing is the property of Vetri Speciali. Even partial reproduction will be prosecuted in accordance with the law.

STATO IN APPROVAZIONE
REV. 0
MODEL: 41182

LA VETRI SPECIALI DECLINA OGNI RESPONSABILITA' PER VIOLAZIONI DI DIRITTI DI TERZE PERSONE SULLA FORMA DELLE BOTTIGLIE FABBRICATE SU COMMISSIONE DELLA SPETTABILE CLIENTELA L'ACCERTAMENTO DELLA LICEITA' DI TALE FORMA E' A CARICO DEL CLIENTE
VETRI SPECIALI DECLINES ALL RESPONSABILITY FOR ANY VIOLATION OF RIGHTS PERTAINING TO THIRDPARTIES AS FAR AS THE BOTTLE SHAPE OR FORM ARE CONCERNED. IT IS THE RESPONSABILITY OF THE CLIENT TO VERIFY THE EXISTENCE OF ANY RESTRICTION OR PATENTS IN ACT

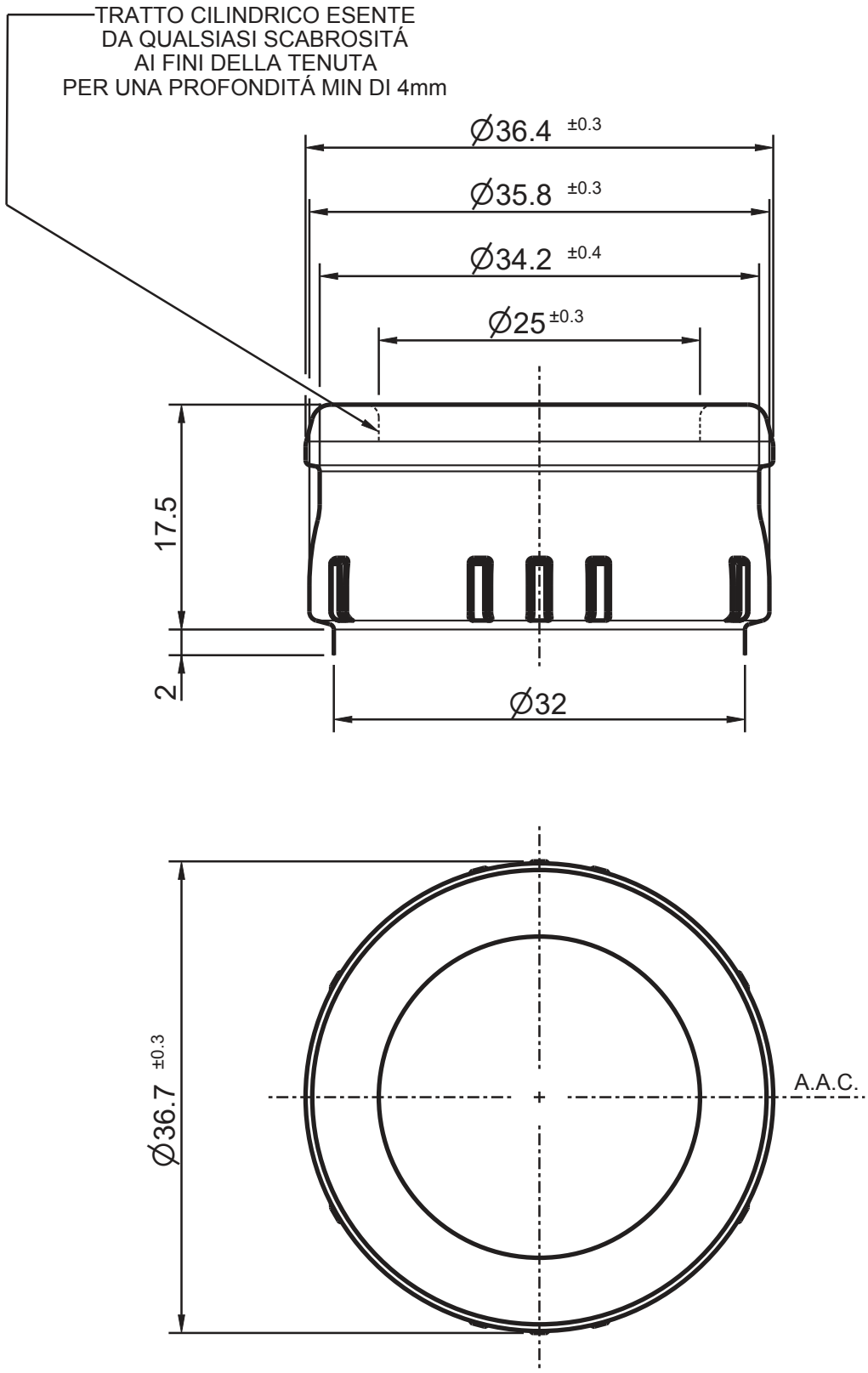

OGGETTO Object	DISEGNO				
DENOMINAZIONE Denomination ARTICOLO Article	**ANTIRABBOCCO** **GUALA 1040**				
N° DISEGNO Drawing N°	K1775			DISEGNATORE Design by	Filippo Del Col
N° SERIE Series N°	K1775			APPROVATO DA Approved by	Cristian Ambrosio
SCALA Scale	2:1	FORMATO Paper Size	A4	DATA Date	16-01-2026

FORO mm Trought Bore	25	SOTTOBAGA mm	32
DIAMETRO MAX mm Maximum Diameter	36.4	ALTEZZA mm Height	17.5
TIPO COLLARINO Type of Ring	CHIUSO	GIRATO Turned	NO

CODICI	EX COD. COLL. V4080 E A4080	-
Rev.	-	-
Rev.	-	-

Solo le dimensioni indicate con tolleranza sono impegnative. Disegno suscettibile di modifica da parte del fornitore.
Only the indicated sizes, with tolerance, are binding. Drawingss are subject to change by the supplier.

VETRI SPECIALI
VETRI SPECIALI S.p.A., Via Torre d'Augusto, n° 34 - 38122 - Trento (TN) - Italy (IT)
Tel. +39 0461 270111 - Fax +39 0461 235809 - info@vetrispeciali.it - www.vetrispeciali.com

I disegni sono di proprietà Vetri Speciali. La riproduzione anche parziale sarà perseguita ai sensi di legge.
This drawing is the property of Vetri Speciali. Even partial reproduction will be prosecuted in accordance with the law.

STATO: APPROVATO
REV: 0
MODEL: K1775