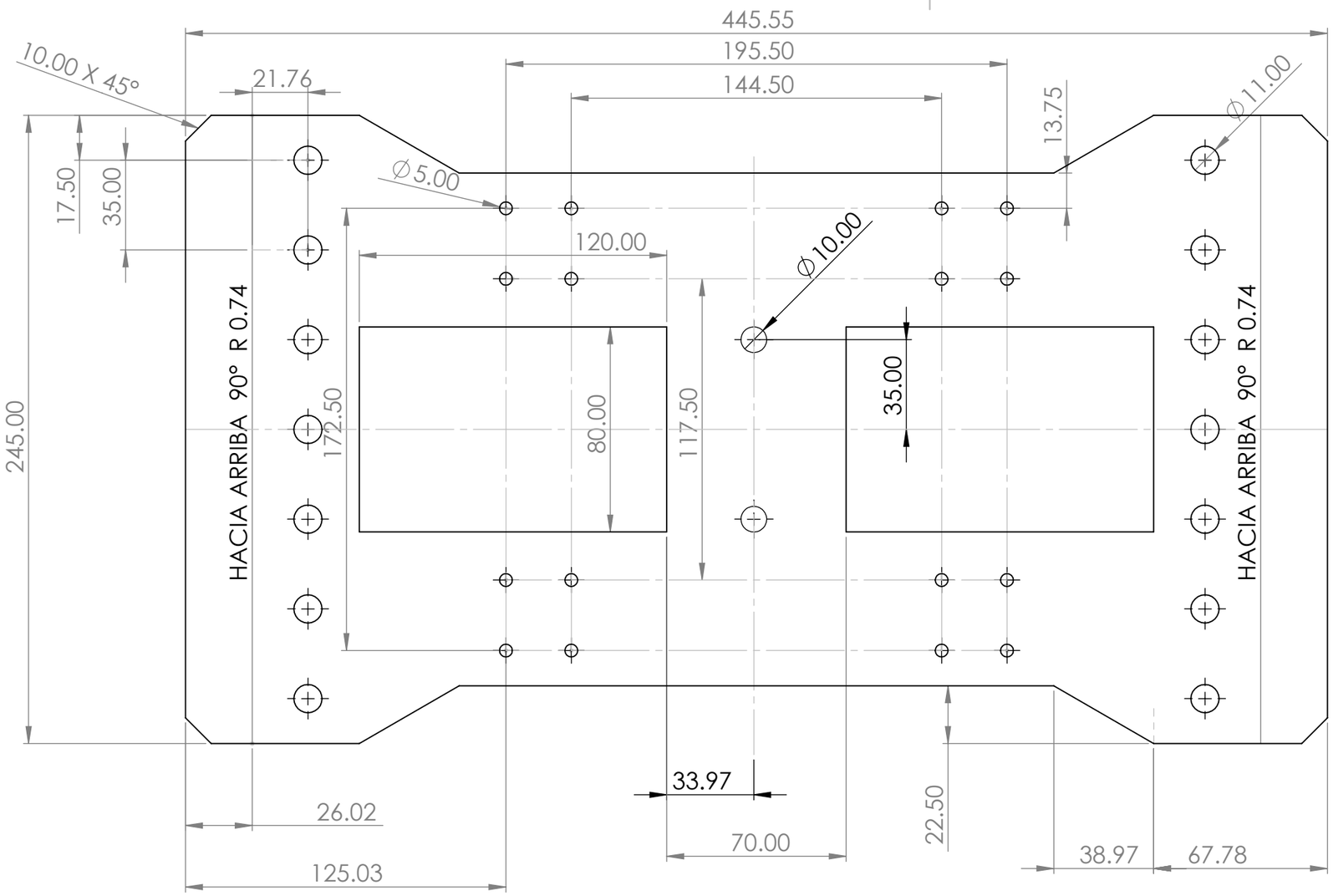

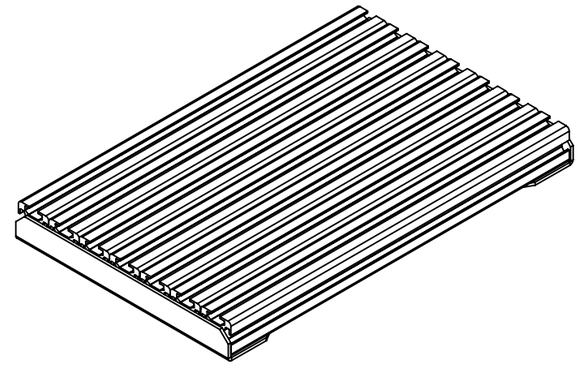

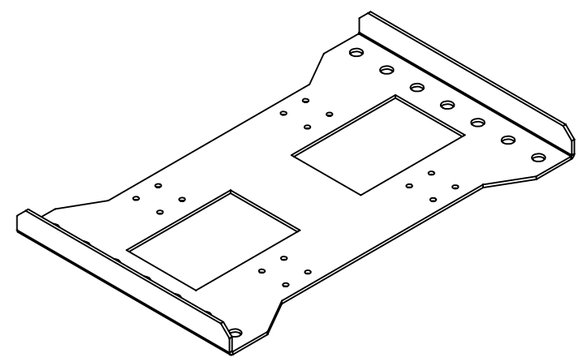

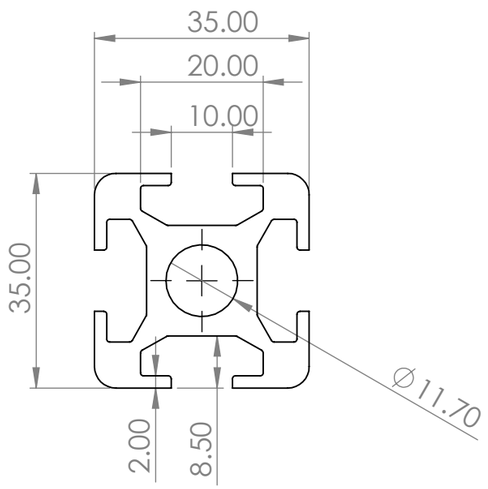

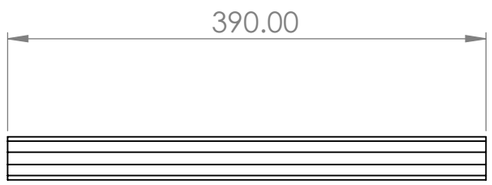

SI NO SE INDICA LO CONTRARIO: LAS COTAS SE EXPRESAN EN MM ACABADO SUPERFICIAL: TOLERANCIAS: LINEAL: ANGULAR:	ACABADO:			REBARBAR Y ROMPER ARISTAS VIVAS	NO CAMBIE LA ESCALA	REVISIÓN	
					Universidad Nacional de Ingenieria		
	NOMBRE	FIRMA	FECHA		TÍTULO:		
DIBUJ.	RICHARD VALVERDE		18/1/19				
VERIF.							
APROB.							
FABR.							
CALID.				MATERIAL: CHAPA DE ACERO ESPESOR 3.5MM	N.º DE DIBUJO cama de maquinado		A3
				PESO:	ESCALA:1:5	HOJA 1 DE 1	