TMS320F280023CPTS

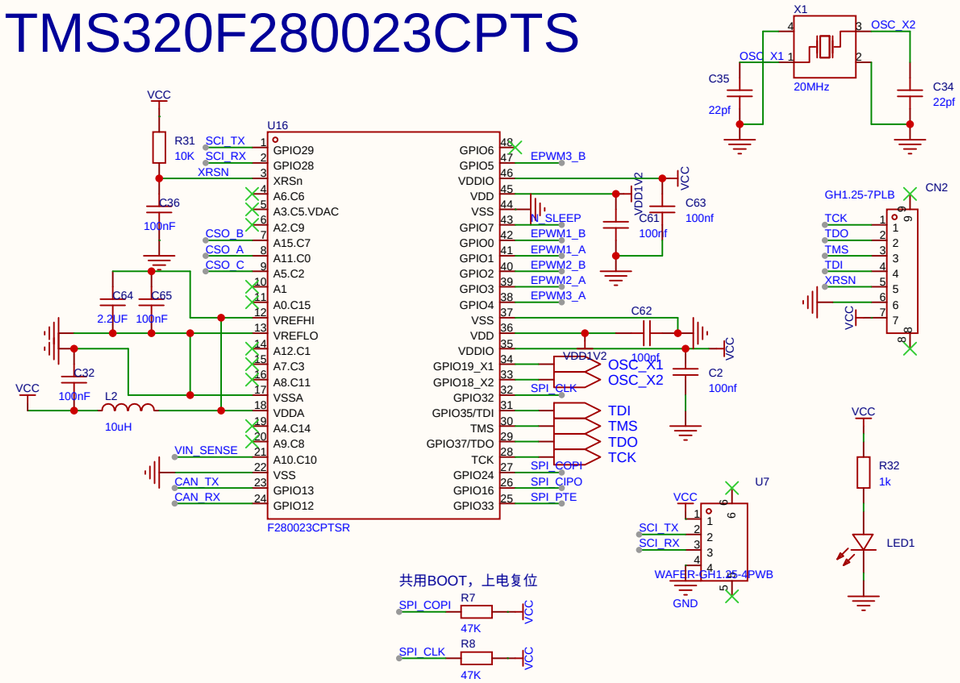

高压BUCK 48V->12V

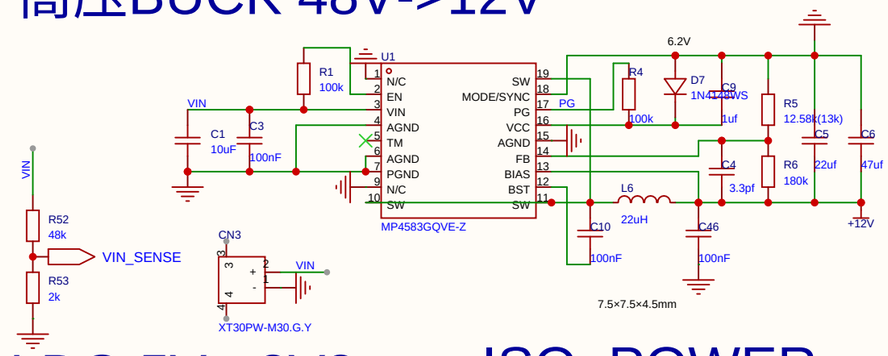

BUCK 12V->5V

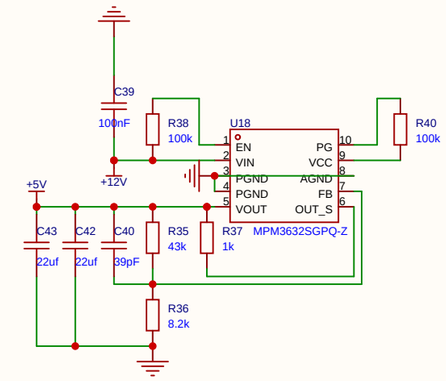

LDO 5V->3V3

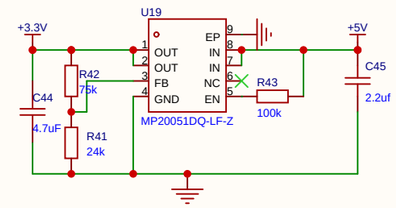

ISO_POWER

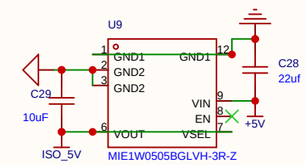

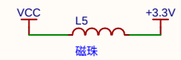

MOS DRIVE

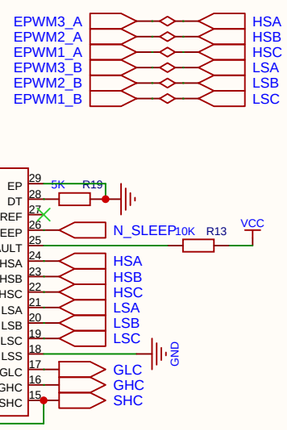

POWER

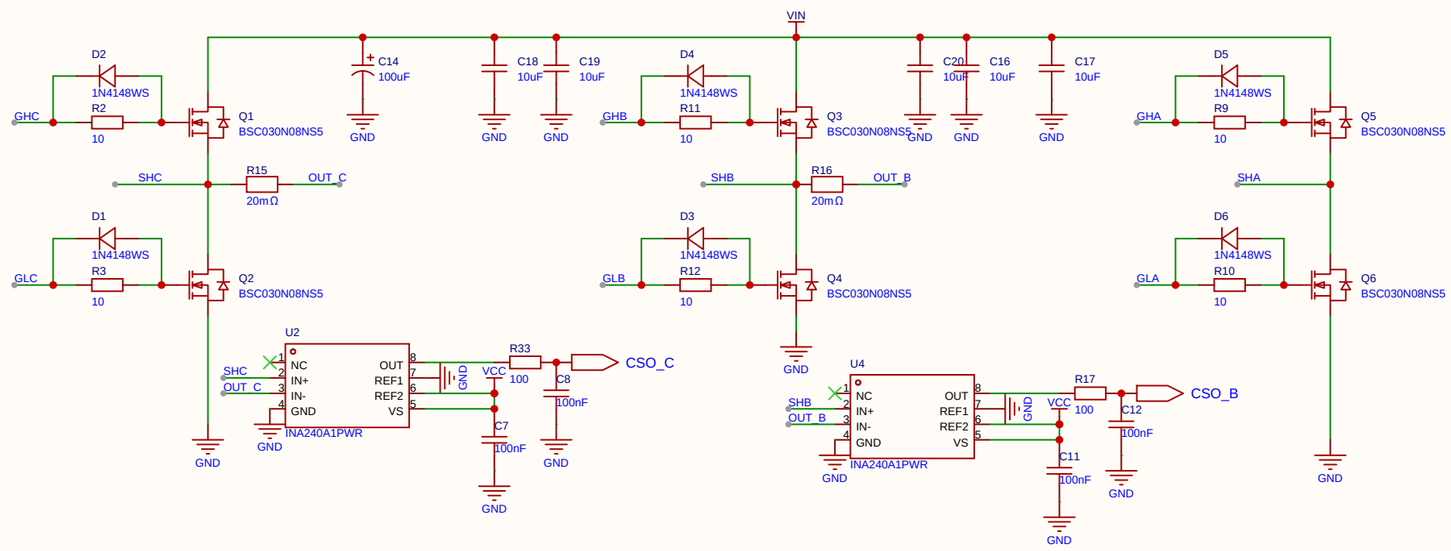

位置传感器

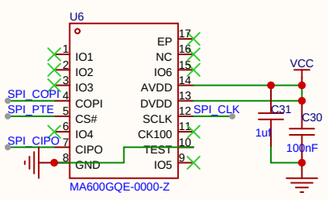

CAN

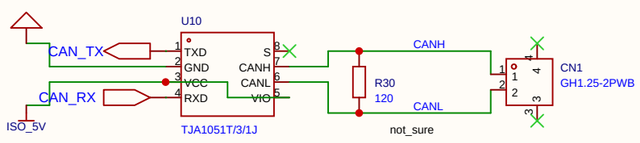

V2.1 Update: 修正1：更换独立MOS管
修正2：电流采样更改为相电流采样

原理图	MPS-FOC_V2.1	创建日期	2026-02-02
		更新日期	2026-02-24
板子	MPS-FOC-V2.1	图页	P1
绘制		MPS-COMPETITION-FOC	
审阅			
		版本	尺寸	页 1 共 1
嘉立创EDA		V1.0	A3	嘉立创EDA