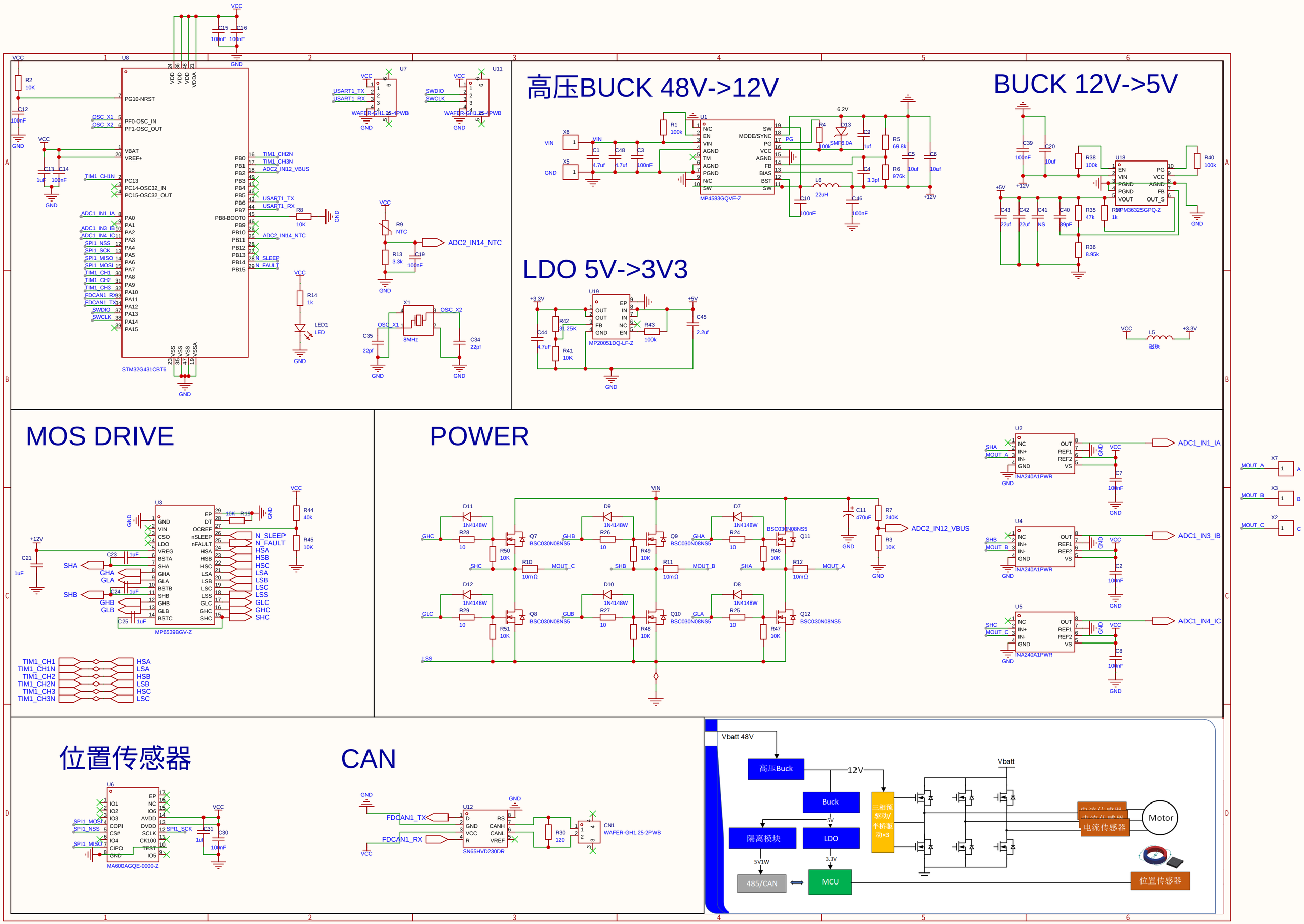
高压BUCK 48V->12V
BUCK 12V->5V
LDO 5V->3V3
MOS DRIVE
POWER
位置传感器
CAN
U8
STM32G431CBT6
U1
MP4583GQVE-Z
U18
MP2359DSGPM3632SGPQ-Z
U19
MP20051DQ-LF-Z
U3
MP6539BGV-Z
U2
INA240A1PWR
U4
U5
U6
MA600AGQE-0000-Z
U12
SN65HVD230DR
CN1
WAFER-GH1.25-2PWB
U7
U11
WAFER-GH1.25-4PWB
ADC1_IN1_IA
ADC1_IN3_IB
ADC1_IN4_IC
ADC2_IN12_VBUS
ADC2_IN14_NTC
Vbatt 48V
高压Buck
12V
Buck
5V
隔离模块
LDO
3.3V
5V1W
485/CAN
MCU
三相预驱动/半桥驱动×3
Vbatt
电流传感器
Motor
位置传感器