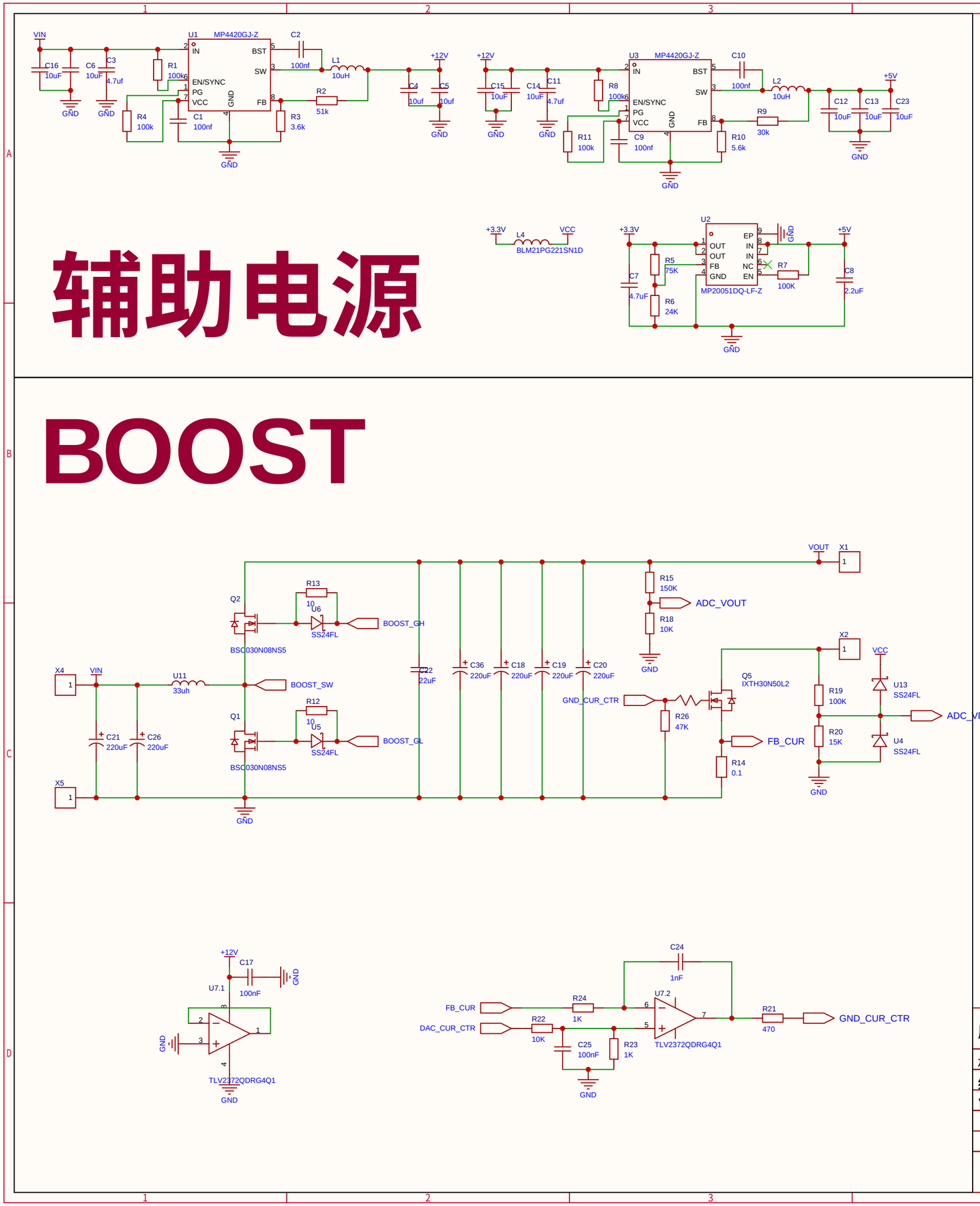

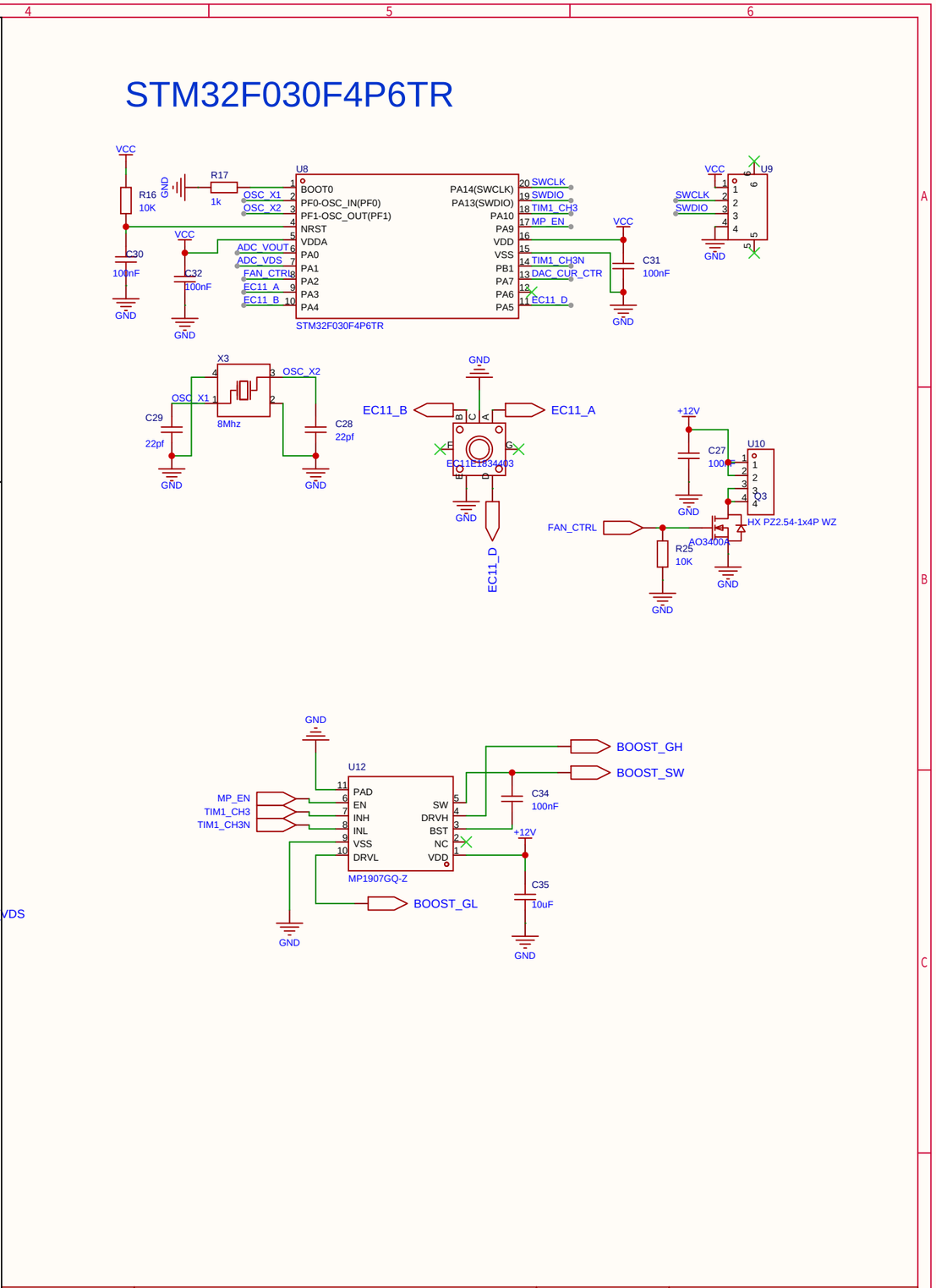

原理图	单色温	创建日期	2026-03-15
		更新日期	2026-03-20
板子	单色温	图页	P1
绘制	补光灯		
审阅			
	版本	尺寸	页 1 共 1
嘉立创EDA	V1.0	A3	嘉立创EDA