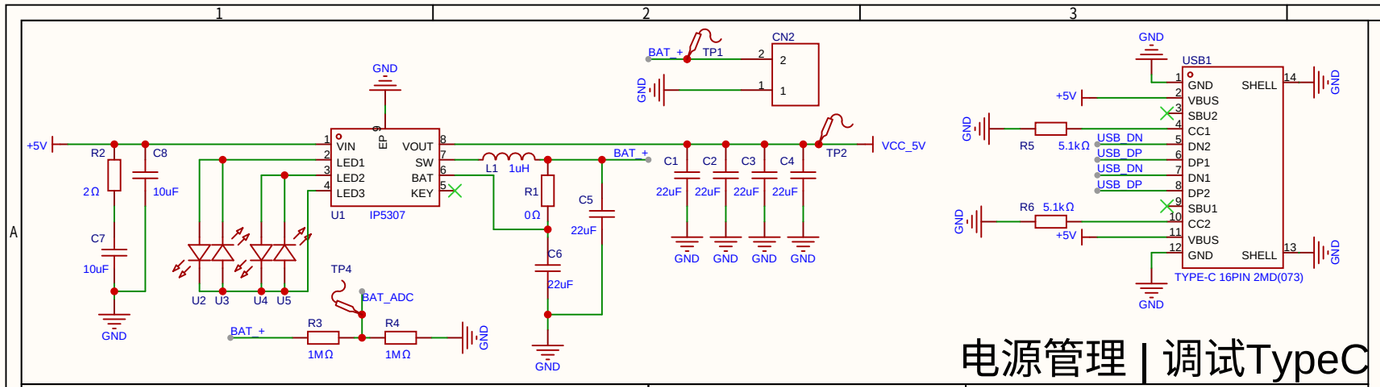

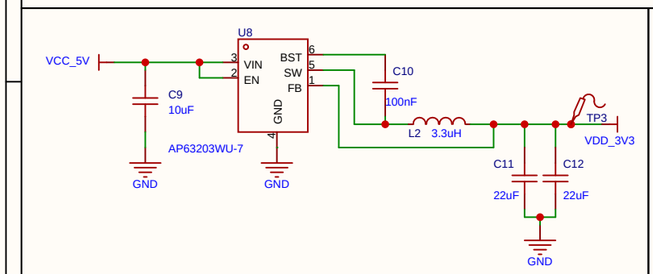

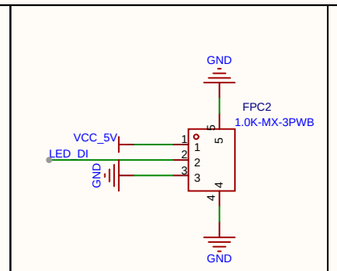

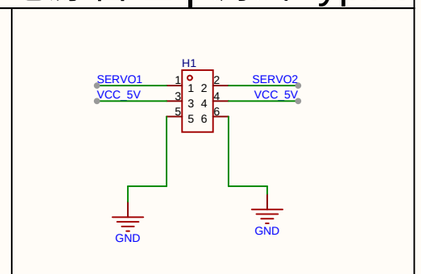

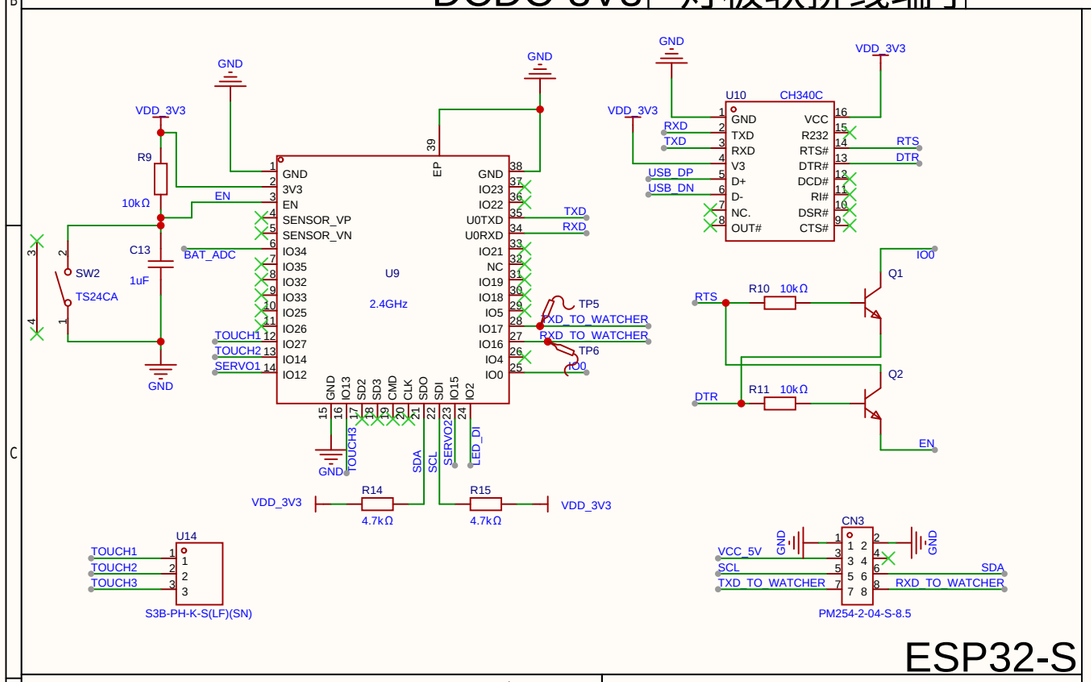

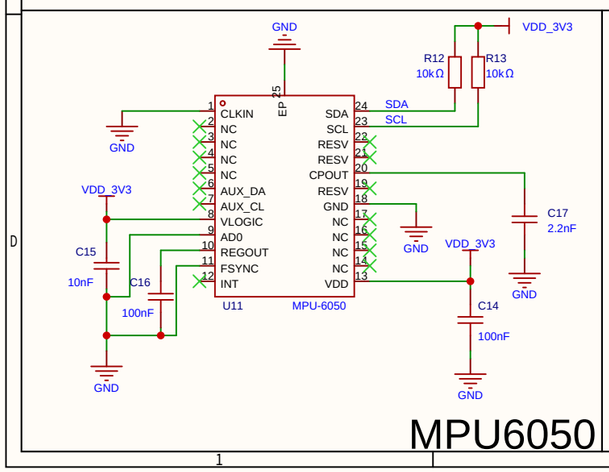

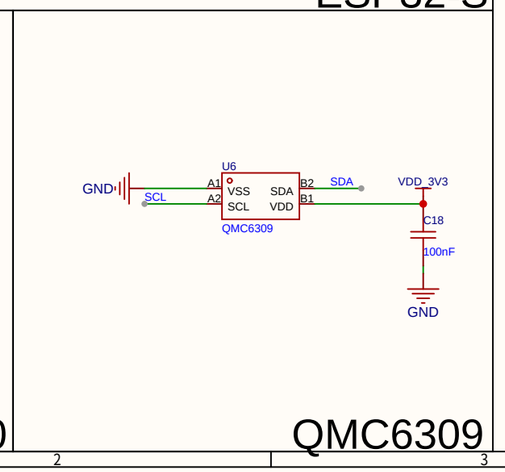

原理图	Schematic1	创建日期	2026-01-28
		更新日期	2026-02-05
板子	主控板	图页	P1
绘制	Watcher		
审阅			
	版本	尺寸	页 1 共 1
嘉立创EDA	V1.0	A4	嘉立创EDA