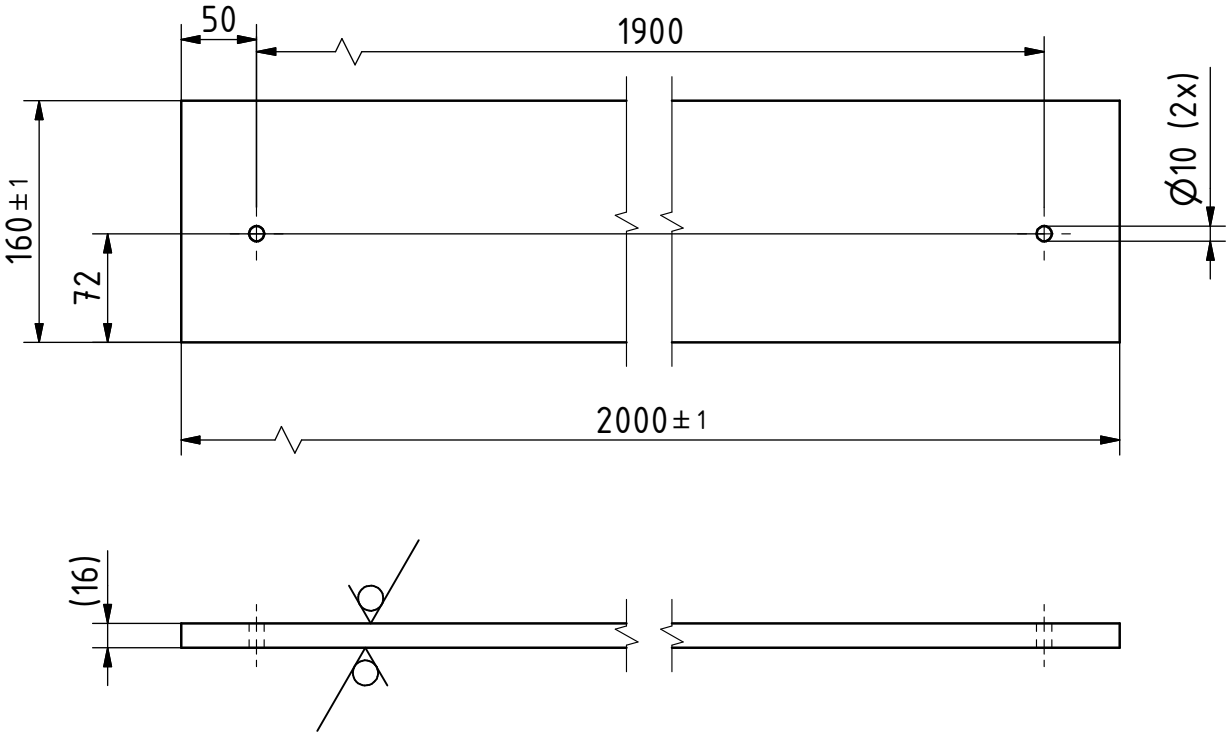

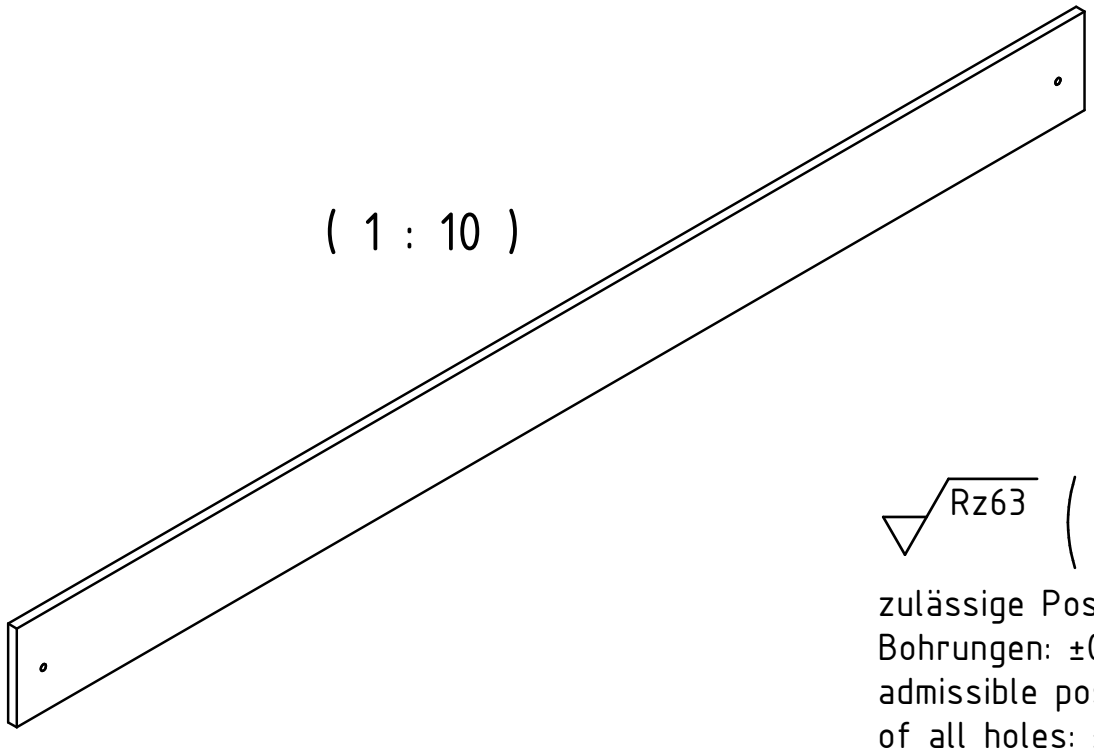

Rz63 ( )

zulässige Positionstoleranz aller Bohrungen: ±0,2 / Rz63
admissible position tolerance of all holes: ±0,2 / Rz63

Index	Place/Ort	Date/Datum	Name	Change/Änderung

for nom. dim. without spec. tol. / Für nicht tol. Maße gilt		for nom. angles without spec./ Für nicht tol. Winkel gilt DIN ISO 2768-m		Date/Datum	Name
.....6	>6 30	>30 120	>120	drawn erst.	23.05.2018	Granz
				exam. gepr.		
		Edge finish/ Werkstückkanten DIN 6784		last exam. zul. gepr.		
± 0,1	± 0,2	± 0,3	± 0,5	freig. rel.		

Benennung: Spielfeld Trennwand

Title

Weight/Masse: 5,117 kg

Scale / Maßstab: 1 : 5

ISO E

Material: Spanplatte 16x160x2000

USK Member of Aumann AG

Drawing-No./Z-Nr.: spielfeld_trennwand – 50.00

Original: A4

File/Datei: Inventor + SmarTeam

Sheet/Blatt: 1

of/von: 1

All rights remain with company, which mentioned above also for the case to patent these as commercial protective rights. All rights of disposition, particularly for copying or distributing, reserved.
Alle Rechte bei oben genannter Firma, auch für den Fall von Schutzrechtsanmeldung. Jede Verfügungsbefugnis, wie Kopier- und Weitergaberecht bei uns.