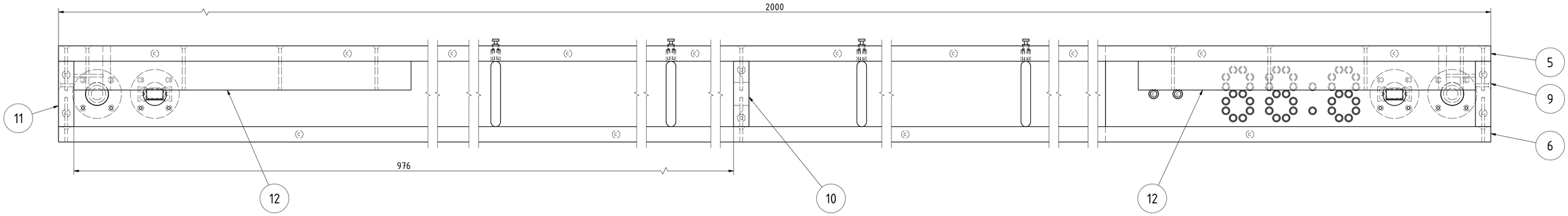

A-A

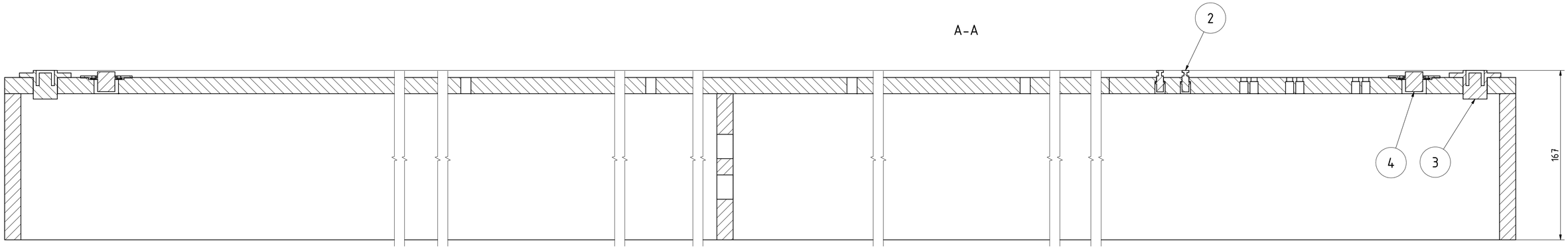

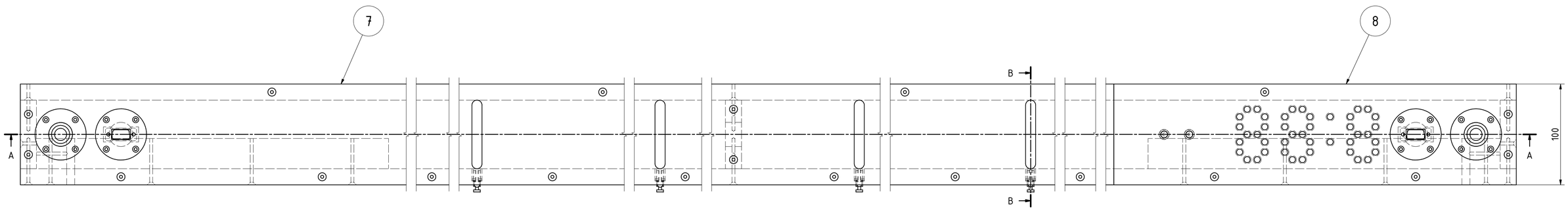

B-B

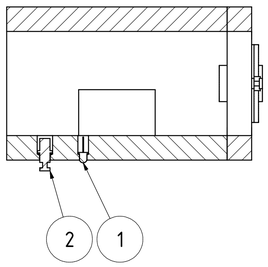

(1 : 10)

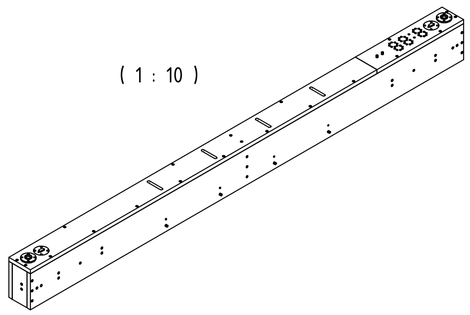

Pos.	Stü	Zeichnungsnummer	Benennung
12	2	licht_200_support	Licht 200 Support
11	1	licht_200_side_left	Licht 200 Seitenplatte links
10	1	licht_200_side_middle	Licht 200 Seitenplatte Mitte
9	1	licht_200_side_right	Licht 200 Seitenplatte rechts
8	1	licht_200_top_b	Licht 200 Topplatte B
7	1	licht_200_top_a	Licht 200 Topplatte A
6	1	licht_200_back	Licht 200 Rückplatte
5	1	licht_200_front	Licht 200 Frontplatte
4	2	anschluss_daten	Anschluss Daten
3	2	anschluss_strom	Anschluss Strom
2	6	licht_taster	Licht Taster
1	4	licht_led_blau	Licht LED blau

Stückliste

Index	Place/Ort	Date/Datum	Name	Change/Änderung

for nom. dim. without spec. tol.
Für nicht tol. Maße gilt

...6	>6 ...30	>30 ...120	>120
± 0,1	± 0,2	± 0,3	± 0,5

for nom. angles without spec./ Für nicht tol. Winkel gilt DIN ISO 2768-m

Edge finish/ Werkstückkanten DIN 6784

	Date/Datum	Name
drawn gezeichnet	23.05.2018	Granz
exam. geprüft		
tech exam. tol. prüf.		
freig. rel.		

Benennung: Licht 200

Title:

Weight/Masse: 13,836 kg

Scale Maßstab: 1 : 2 ISO E

Material:

USK Member of Aumann AG

Drawing-No./Z-Nr.: licht_200 – 50.00

Original: A1

File/Datei: Inventor + SmarTeam

Blatt/Blatt: 1

Sh/von: 1

All rights remain with company, which mentioned above also for the case to patent these as commercial protective rights. All rights of disposition, particularly for copying or distributing, reserved.
Alle Rechte bei oben genannter Firma, auch für den Fall von Schutzrechtsanmeldung, jede Verfügungsbefugnis, wie Kopier- und Weitergaberecht bei uns.