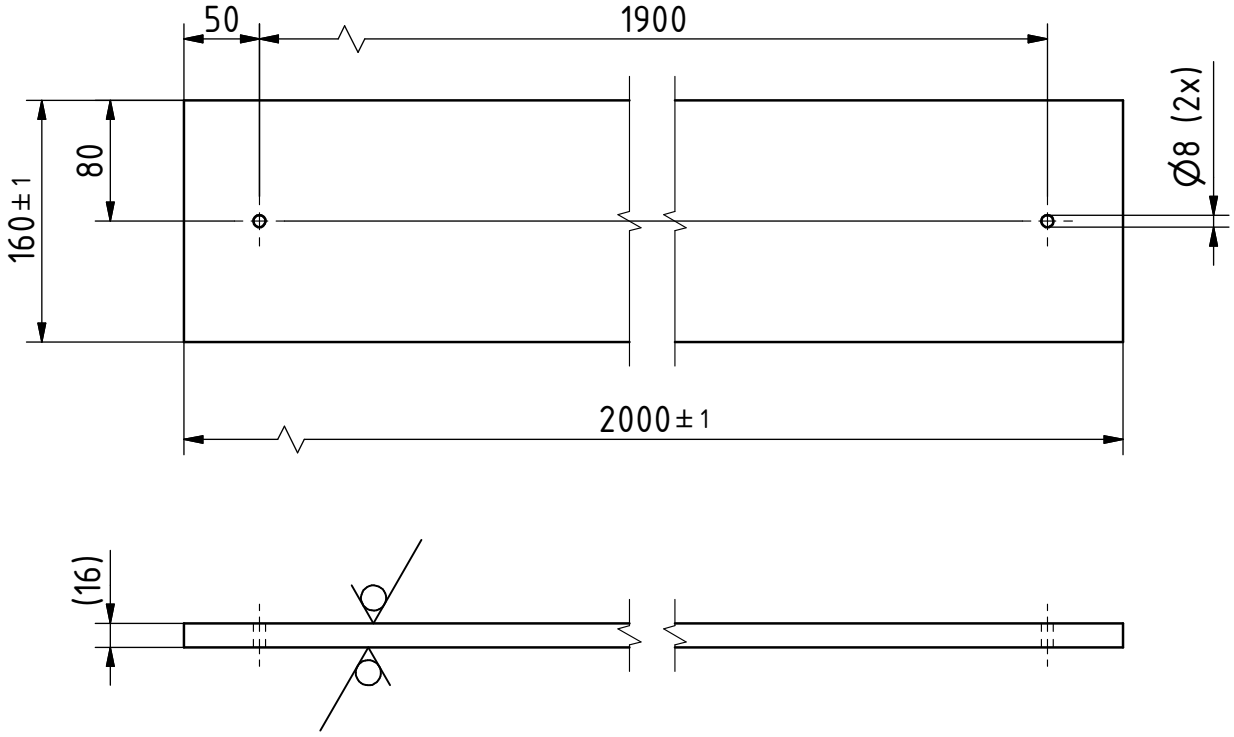

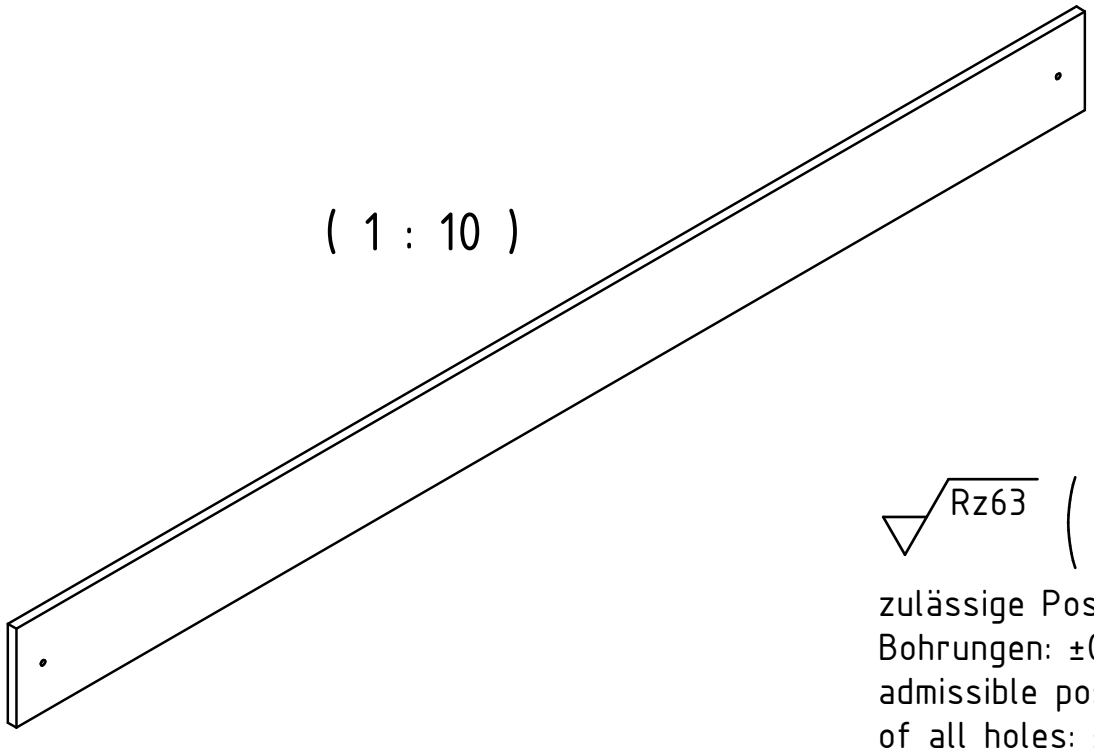

Rz63 ( )

zulässige Positionstoleranz aller Bohrungen: ±0,2 / Rz63
admissible position tolerance of all holes: ±0,2 / Rz63

Index	Place/Ort	Date/Datum	Name	Change/Änderung

for nom. dim. without spec. tol. Für nicht tol. Maße gilt		for nom. angles without spec./ Für nicht tol. Winkel gilt DIN ISO 2768-m		Date/Datum	Name
			drawn erst.	23.05.2018	Granz
			exam. gepr.		
.....6	>6 30	>30 120	>120	Edge finish/ Werkstückkanten DIN 6784	last exam. zul. gepr.		
± 0,1	± 0,2	± 0,3	± 0,5		freig. rel.		

Benennung: Spielfeld Trennwand

Title

Weight/Masse: 5,118 kg

Scale Maßstab: 1 : 5

ISO E

Material: Spanplatte 16x160x2000

USK Member of Aumann AG

Drawing-No./Z-Nr.: spielfeld_trennwand – 50.00

Original: A4

File/Datei: Inventor + SmarTeam

Sheet/Blatt: 1

of/von: 1

All rights remain with company, which mentioned above also for the case to patent these as commercial protective rights. All rights of disposition, particularly for copying or distributing, reserved.
Alle Rechte bei oben genannter Firma, auch für den Fall von Schutzrechtsanmeldung. Jede Verfügungsbefugnis, wie Kopier- und Weitergaberecht bei uns.