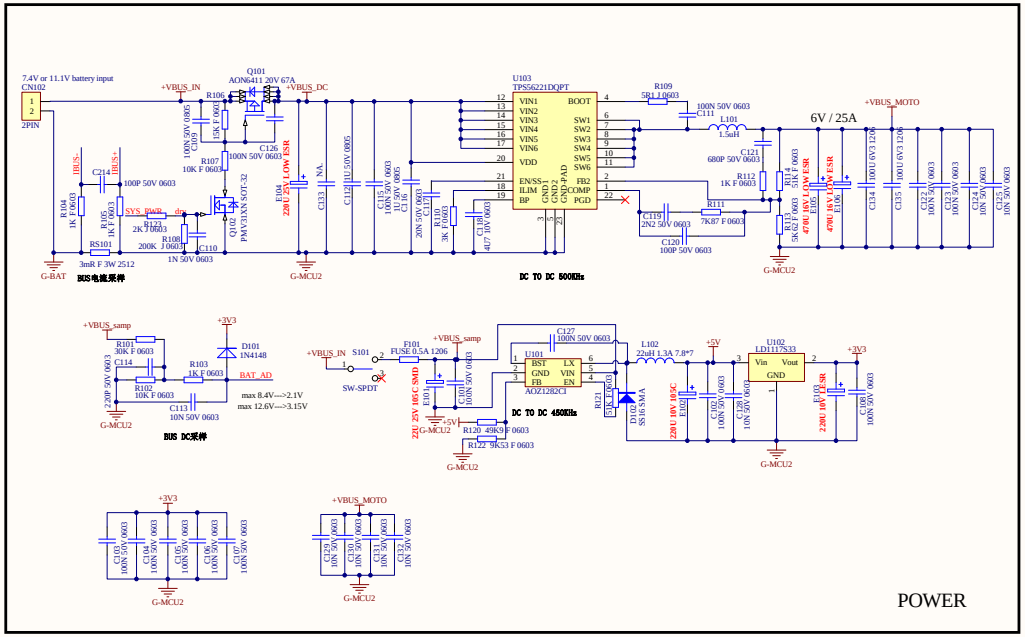

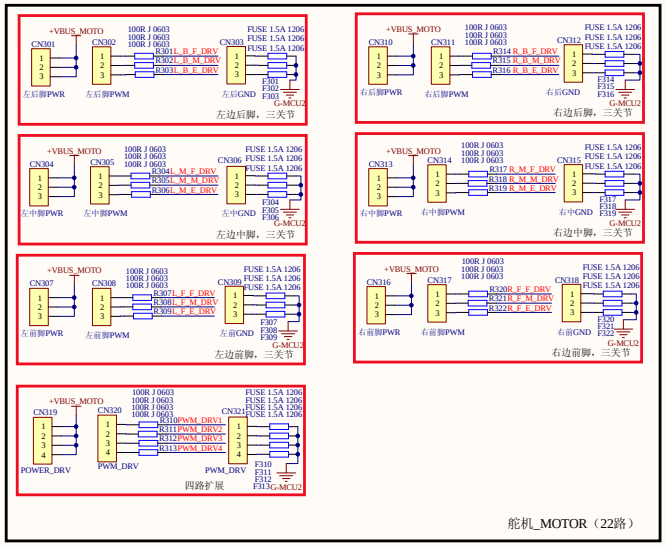

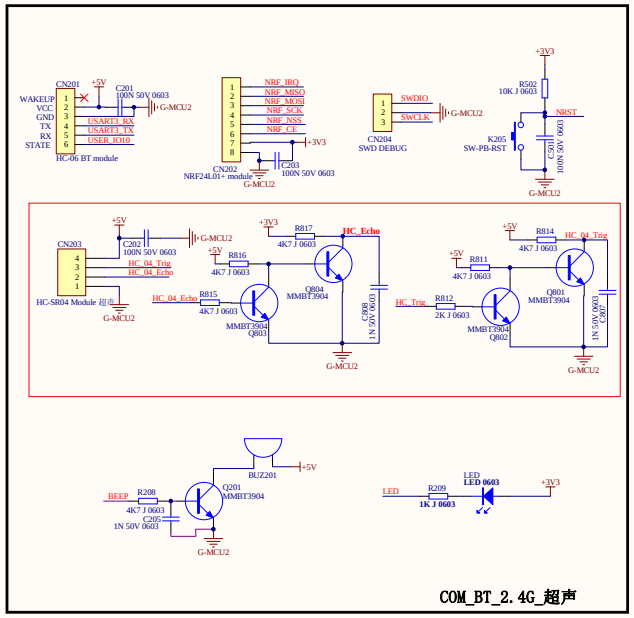

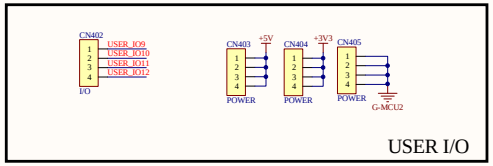

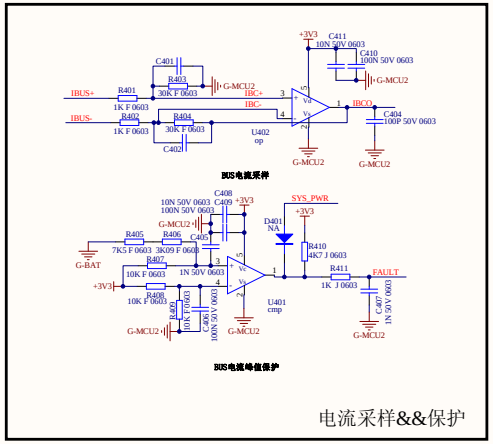

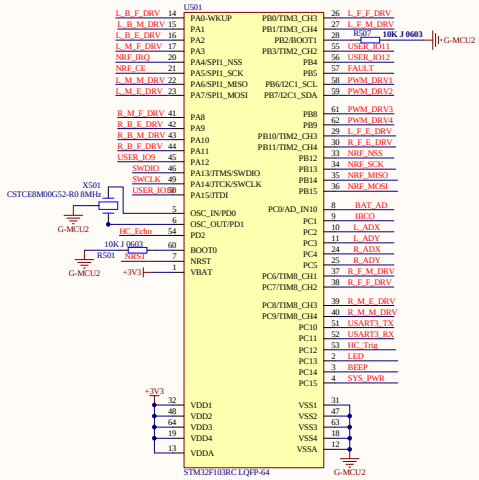

项目名称:	SPIDER-SIX-FEET-V03		
绘制:	Fishcan	20151221	
校对/标准:			
审批:			原理图
页码:	共 1 页	第 1 页	