XLH05D-003-2016

MANUAL DE PARTES

© OVERPRIME MANUFACTURING

INDICE

XLH05D EQUIPO DE BAJO PERFIL

SISTEMA ESTRUCTURAL

SISTEMA HIDRÁULICO

SISTEMA TRANSMISIÓN

SISTEMA POTENCIA

SISTEMA ELÉCTRICO

PLANOS HIDRÁULICO

PLANOS ELÉCTRICO

LISTA DE REPUESTOS DE ALTA ROTACION

© OVERPRIME MANUFACTURING

XLH05D-003-2016

SISTEMA ESTRUCTURAL

© OVERPRIME MANUFACTURING

ID	N°DE PARTE	DESCRIPCIÓN	CANT.
1	140702493-036	CUCHARA	1
2	140704493-019	PLACA DE BLOQUEO	4
3	140690163-164	ADAPTADOR RECTO DE ENGRASE M NPT 1/8"	4
4	140702493-012	PIN 50 x 179 mm	1
5	140702493-013	PIN 50 x 570 mm	1
6	140710492-001	BOCINA DE ACERO	2
7	140702493-010	BOCINA 50 x 66 x 50 mm	2
8	140600163-966	PERNO HEXAGONAL OD M8-1.25 x L 30 NC	12
9	140691163-268	ARANDELA DE BLOQUEO M8	12

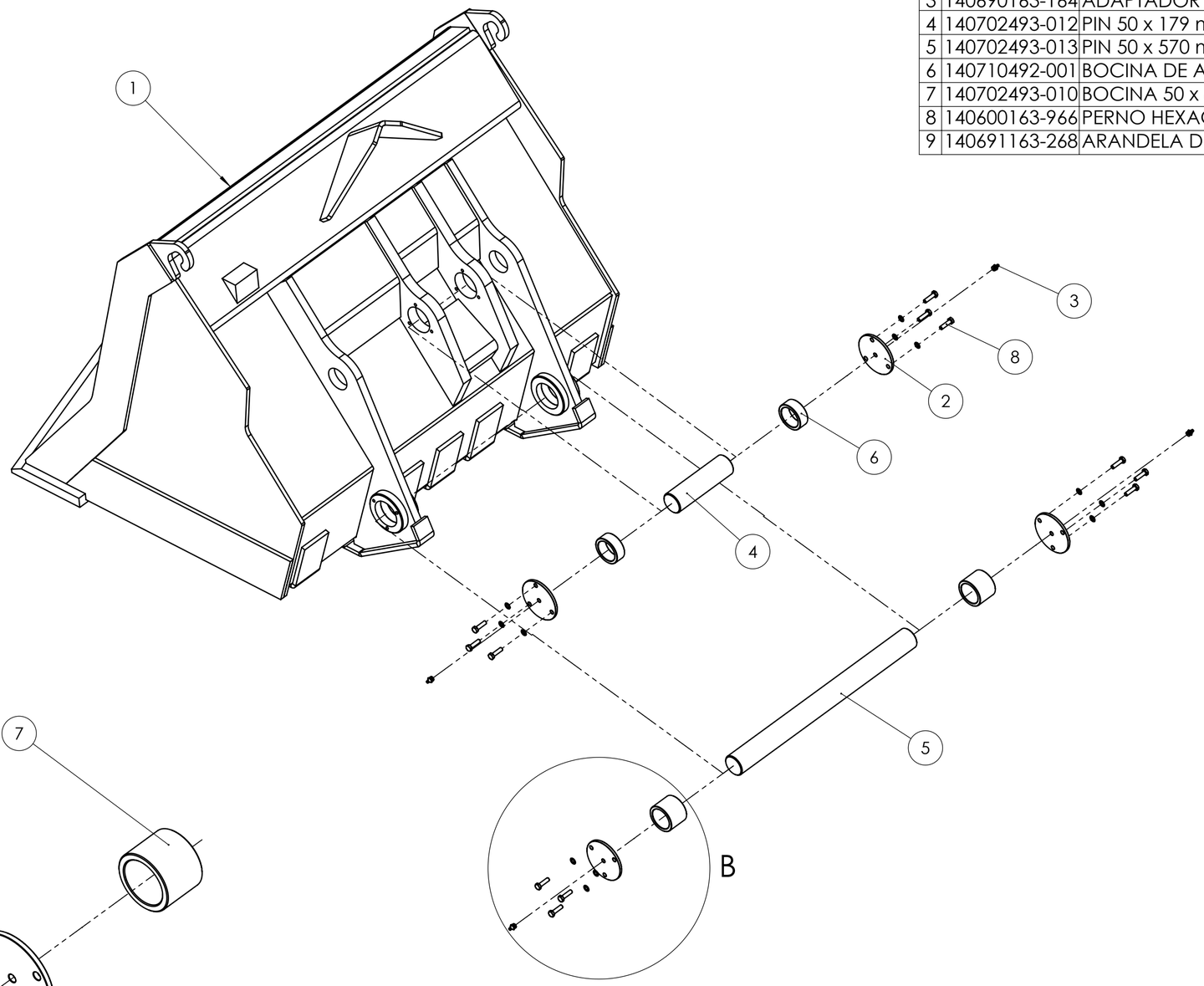

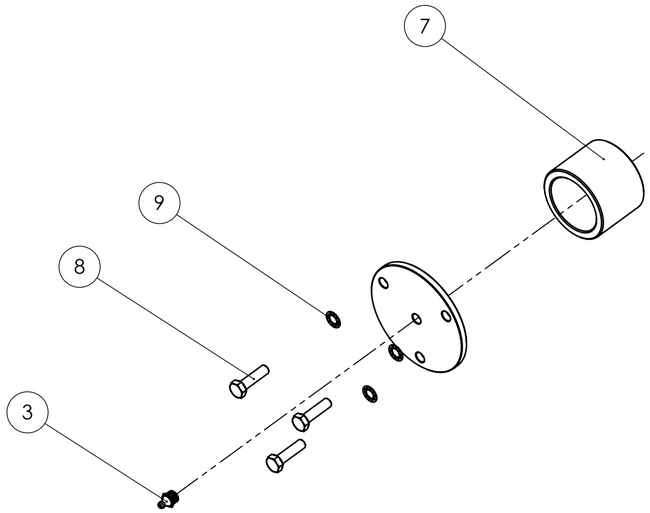

DETALLE B
ESCALA 1 : 3.5

ESCALA: 1:20	A2	COMPONENTE: MINI LOADER - XLH05D
REVISIÓN:		SISTEMA: ESTRUCTURAL - CUCHARA
REVISION 08/16		TÍTULO: ENSAMBLE BOCINAS Y PINES - CUCHARA
		CÓDIGO: 140704495-016 — HOJA 1 DE 1

ID	N°DE PARTE	DESCRIPCIÓN	CANT.
1	140704495-013	ENSAMBLE CHASIS DELANTERO, BOCINAS Y PINES	1
2	140702495-002	ENSAMBLE BRAZO, BOCINAS Y PINES	1
3	140704495-004	ENSAMBLE FARO DELANTERO A	1
4	140704495-003	ENSAMBLE FARO DELANTERO B	1
5	140704495-028	ENSAMBLE ARTICULACIÓN CENTRAL	1
6	140704495-029	ENSAMBLE ACTUADOR DE VOLTEO Y ESTABILIZADOR	1
7	140710495-040	ACTUADOR DE DIRECCIÓN	2
8	140710495-003	ACTUADOR DE LEVANTE	1

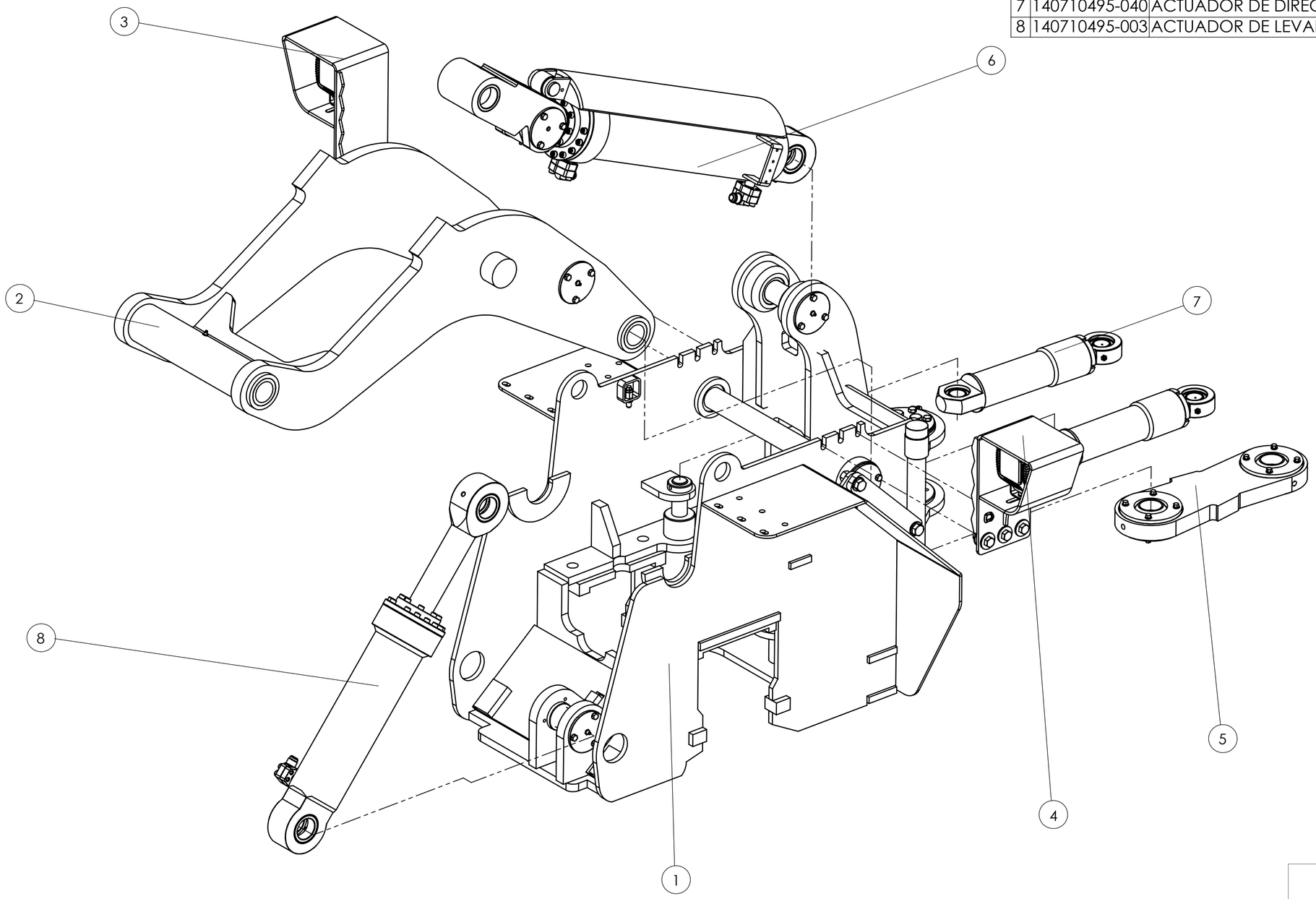

ESCALA:	A2
REVISIÓN:	
REVISION 08/16	
COMPONENTE:	MINI LOADER - XLH05D
SISTEMA:	ESTRUCTURAL - INTERMEDIO
TÍTULO:	ENSAMBLE CHASIS DELANTERO - ACTUADORES - BOOM
CÓDIGO:	140704495-014
HOJA 1 DE 1	

ID	N°DE PARTE	DESCRIPCIÓN	CANT.
1	140702493-037	BRAZO	1
2	140704493-019	PLACA DE BLOQUEO	2
3	140690163-164	ADAPTADOR RECTO DE ENGRASE M NPT 1/8"	4
4	140702493-010	BOCINA 50 x 66 x 50	4
5	140710492-001	BOCINA DE ACERO	2
6	140710493-042	PIN 50 x 126 mm	1
7	140691163-268	ARANDELA DE BLOQUEO M8	6
8	140690163-108	PERNO HEXAGONAL OD M8-1.25 X L 25 NC	6

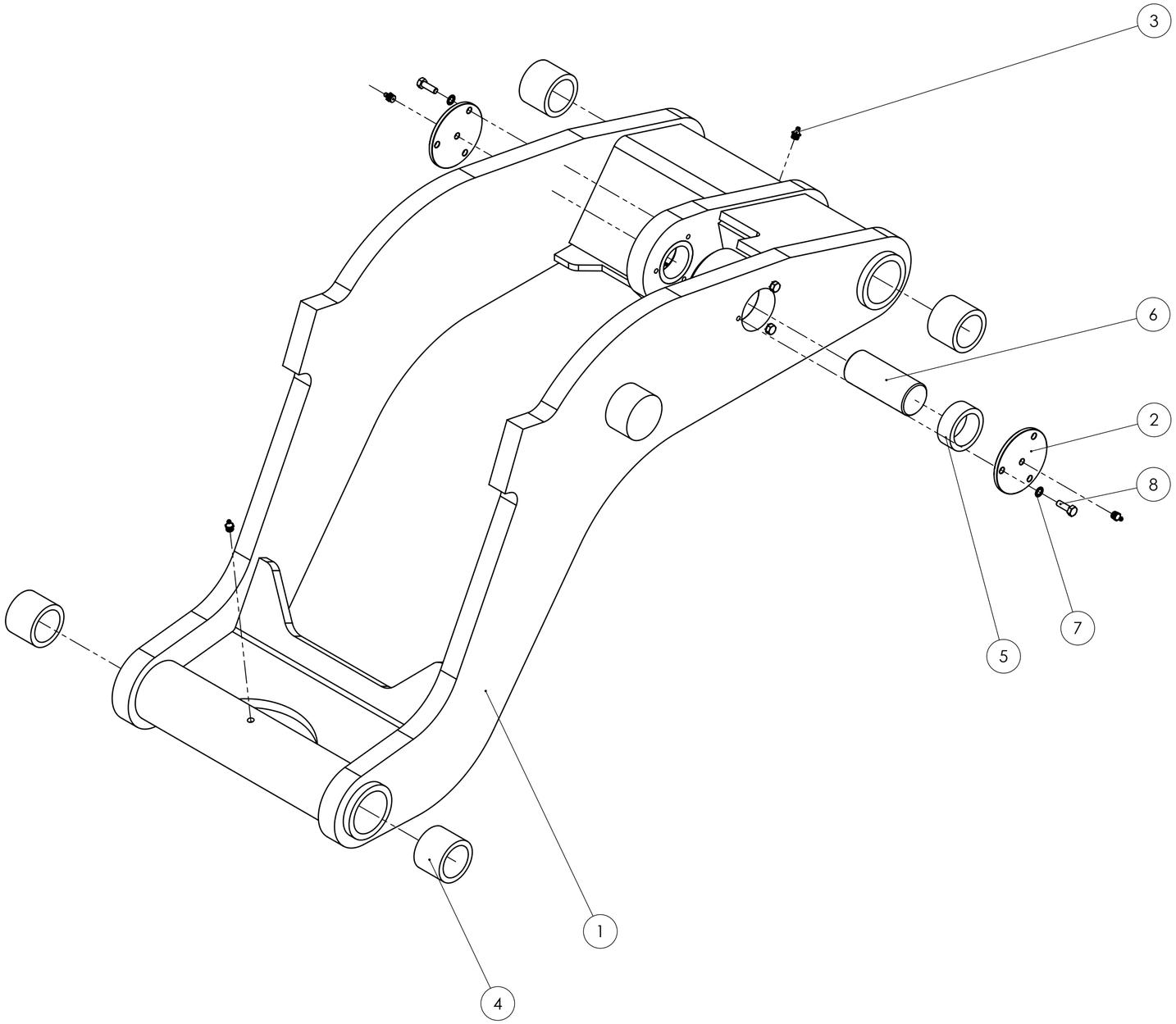

OVERPRIME MANUFACTURING

COMPONENTE:	MINI LOADER - XLH05D
ESCALA: A2	
REVISIÓN:	
SISTEMA:	ESTRUCTURAL - BRAZO
REVISION 08/16	
TÍTULO:	ENSAMBLE BRAZO, BOCINAS Y PINES
CÓDIGO:	140702495-002
HOJA 1 DE 1	

ID	N°DE PARTE	DESCRIPCIÓN	CANT.
1	140704493-064	PIN DE PROTECTOR	1
2	140704493-025	PROTECTOR DE ACTUADOR DE VOLTEO	1
3	140710491-016	BAQUELITA DE ACTUADOR DE VOLTEO	1
4	140690163-221	TORNILLO CILINDRICO OD M10-1.5 X L 15 NC	2
5	140704495-026	ENSAMBLE ESTABILIZADOR DE BOOM	1
6	140710493-042	PIN 50 x 126 mm	1
7	140710495-007	ACTUADOR DE VOLTEO	1
8	140600163-086	ARANDELA PLANA ID M8	1
9	140600163-010	ARANDELA PRESIÓN ID M8	1
10	140690163-108	PERNO HEXAGONAL OD M8-1.25 X L 25 NC	1

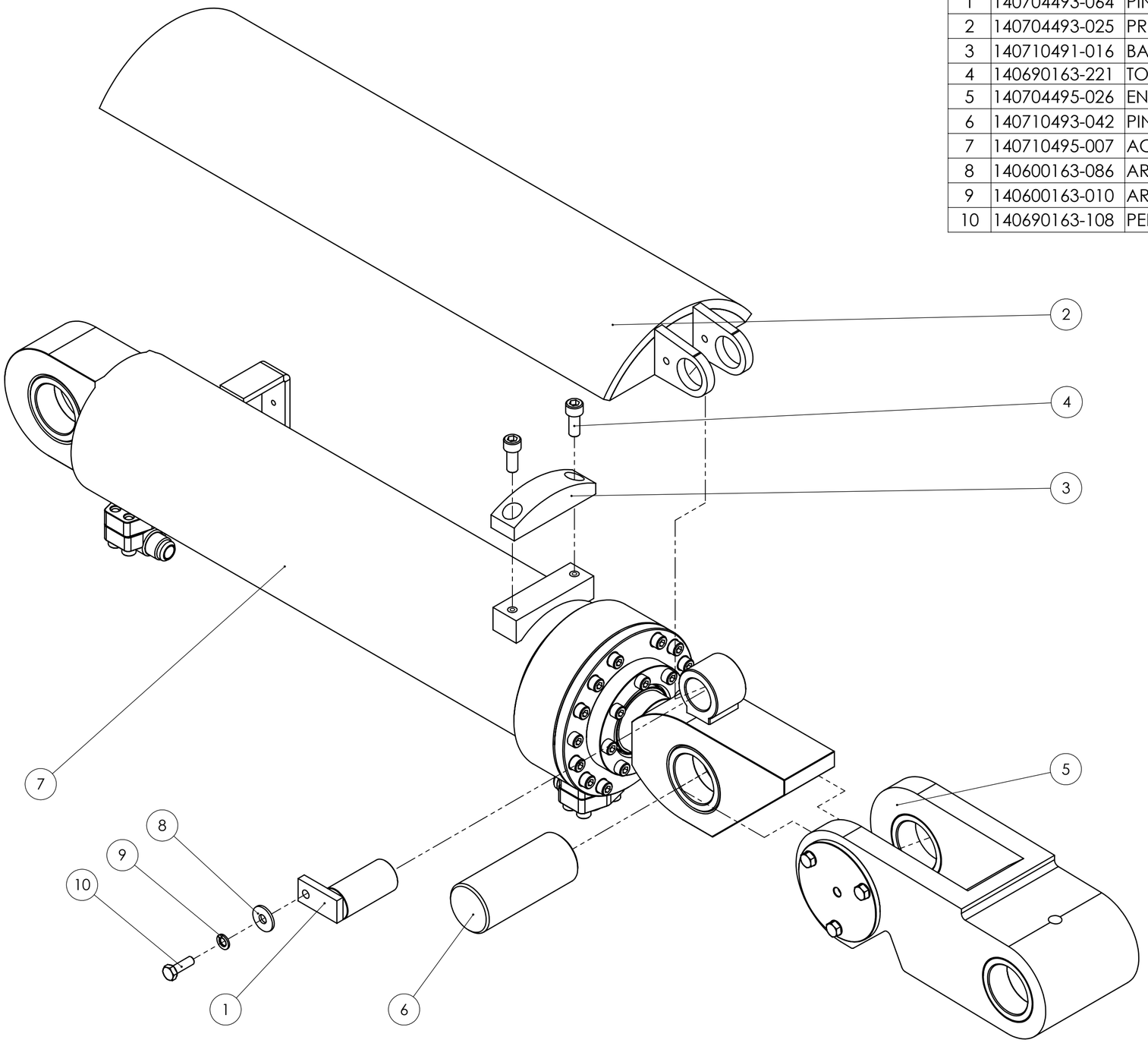

OVERPRIME UNMANUFACTURING

COMPONENTE: MINI LOADER - XLH05D

SISTEMA: DELANTERO

ESCALA: A2

REVISIÓN:

REVISION 08/16

TÍTULO: ENSAMBLE ACTUADOR DE VOLTEO Y ESTABILIZADOR

CÓDIGO: 140704495-029

HOJA 1 DE 1

ID	N°DE PARTE	DESCRIPCIÓN	CANT.
1	140702495-005	ESTABILIZADOR DE BRAZO	1
2	140710492-001	BOCINA DE ACERO	4
3	140690163-108	PERNO HEXAGONAL OD M8-1.25 x L25 NC	6
4	140691163-268	ARANDELA DE BLOQUEO M8	6
5	140690163-164	ADAPTADOR RECTO DE ENGRASE M NPT 1/8"	3
6	140704493-019	PLACA DE BLOQUEO	2

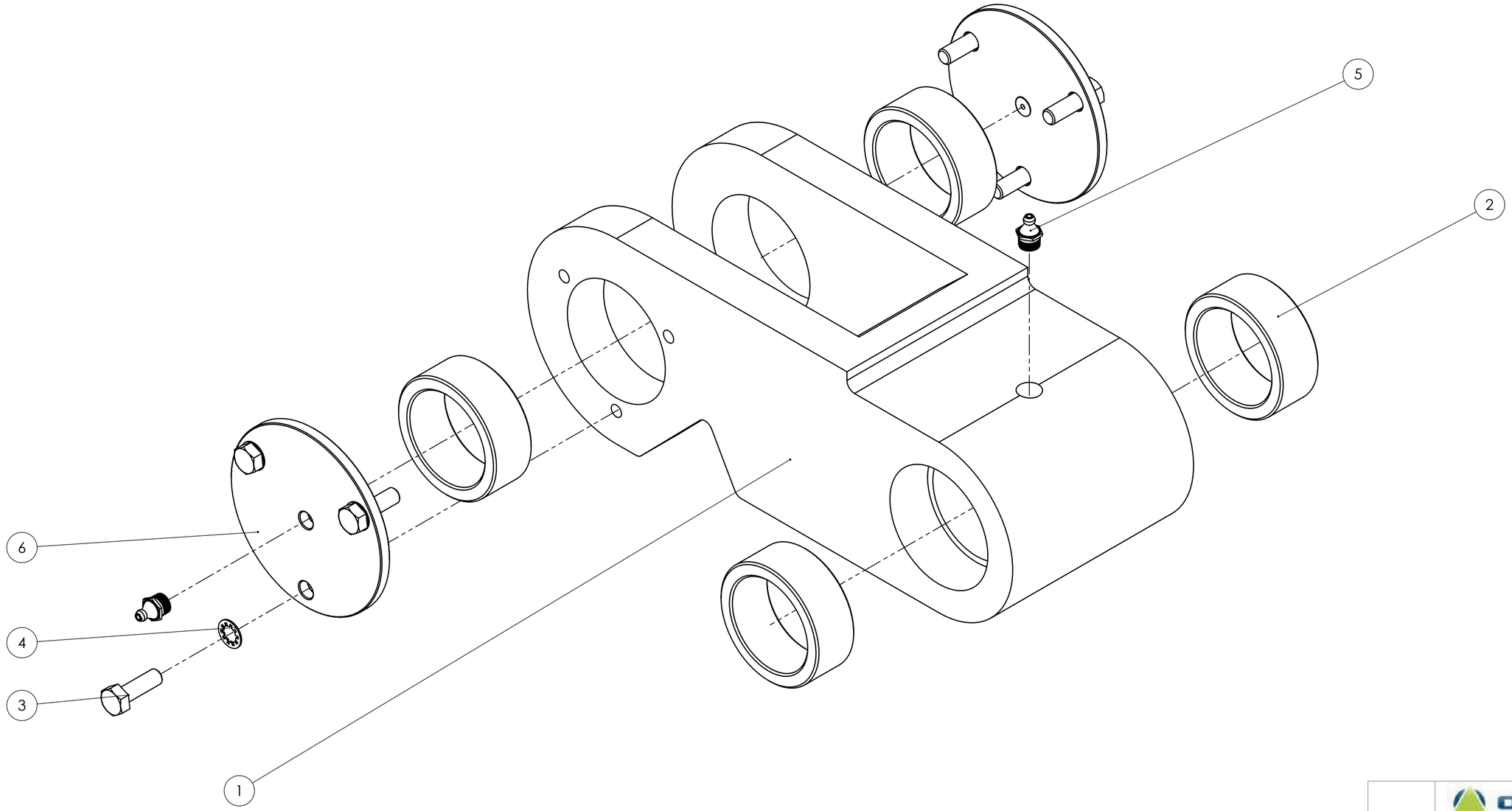

ESCALA:	A2	COMPONENTE: MINI LOADER - XLH05D
REVISIÓN:		SISTEMA: ESTRUCTURAL - BRAZO
REVISION 08/16		TÍTULO: ENSAMBLE ESTABILIZADOR DE BOOM
		CÓDIGO: 140704495-026 — HOJA 1 DE 1

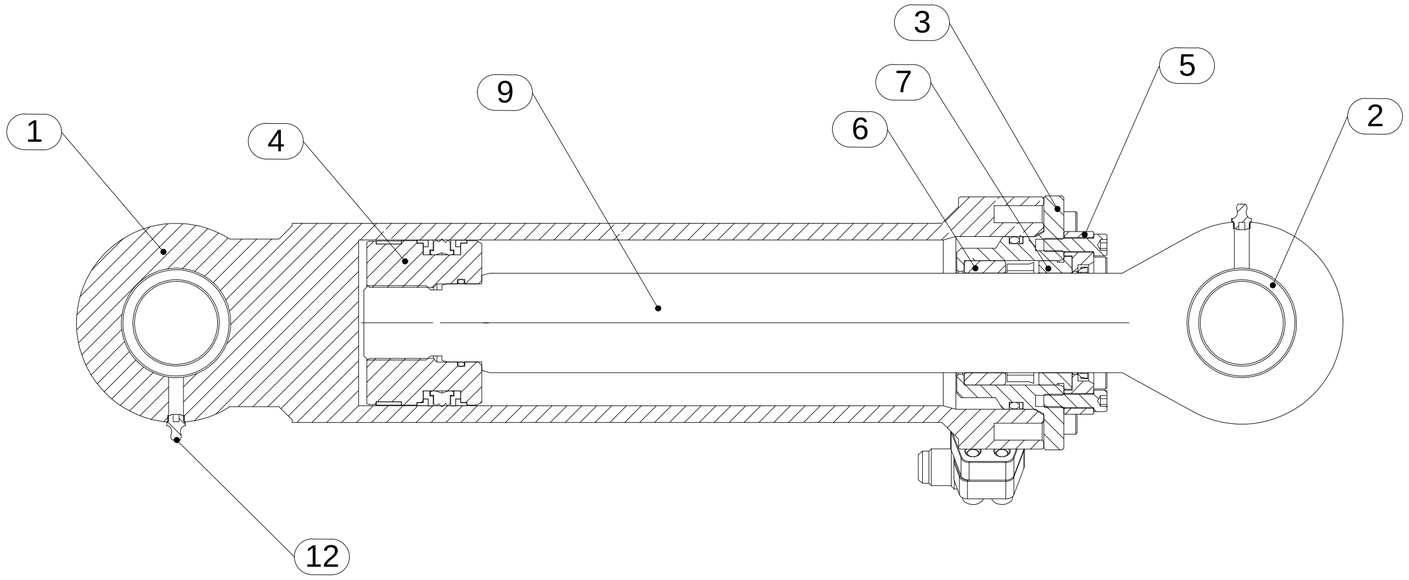

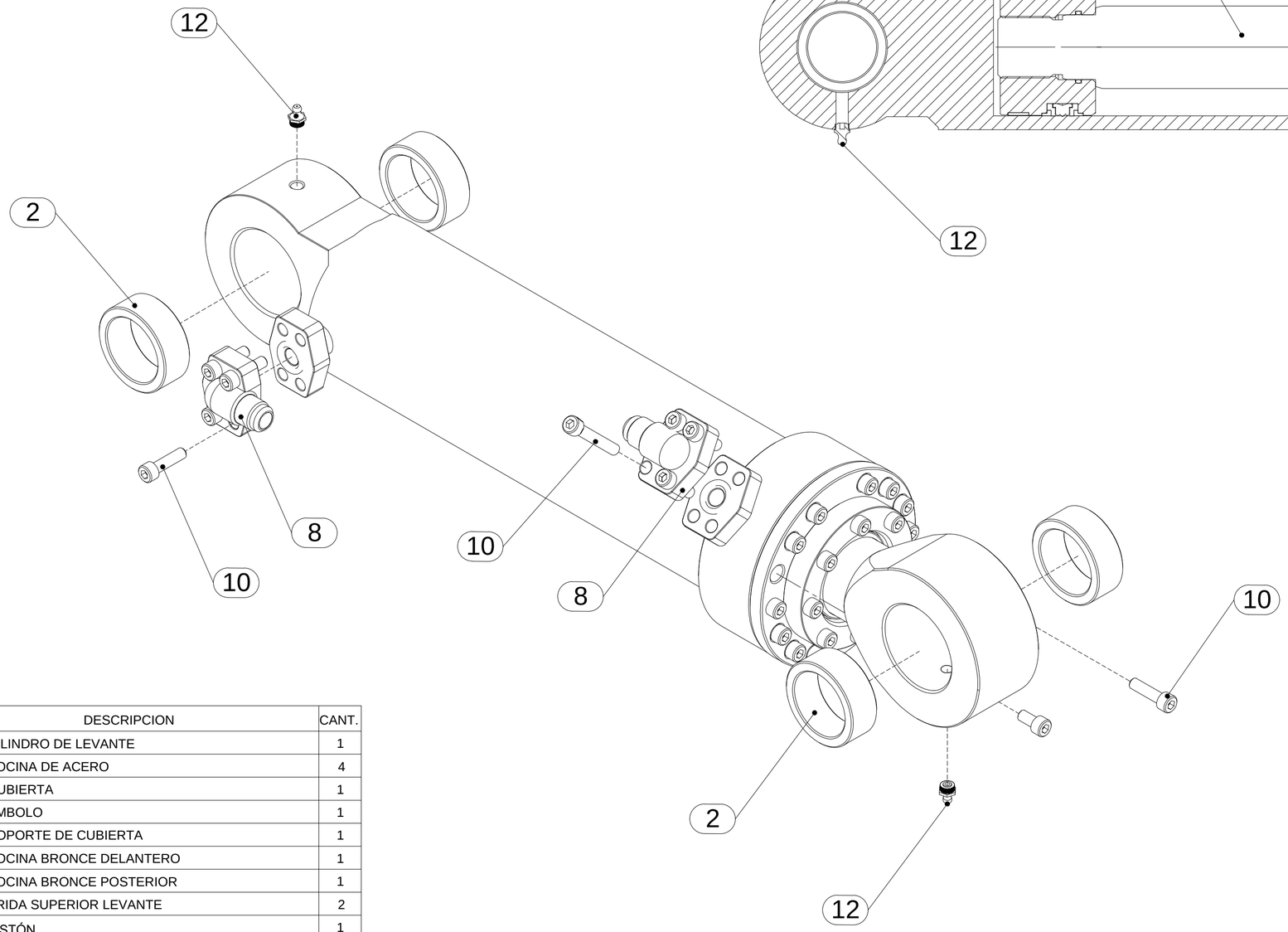

NOTA: EL KIT DE SELLOS Y MANGUERAS HIDRAULICO SE ENCUENTRAN EN EL SISTEMA HIDRAULICO

ID	N.º DE PARTE	DESCRIPCION	CANT.
1	140710491-002	CILINDRO DE LEVANTE	1
2	140710492-001	BOCINA DE ACERO	4
3	140710491-007	CUBIERTA	1
4	140710491-001	EMBOLO	1
5	140710491-005	SOPORTE DE CUBIERTA	1
6	140710491-003	BOCINA BRONCE DELANTERO	1
7	140710491-004	BOCINA BRONCE POSTERIOR	1
8	140710493-017	BRIDA SUPERIOR LEVANTE	2
9	140710491-006	PISTÓN	1
10	140600163-272	TORNILLO CILÍNDRICO OD M8-1.25 X L 30 NC	16
11	140600163-669	TORNILLO CILÍNDRICO OD M12-1.75 X L 30 NC	14
12	140600163-900	ADAPTADOR RECTO DE ENGRASE OD M10-1.5	2

OVERPRIME MANUFACTURING

ESCALA:	A2
REVISIÓN:	
COMPONENTE:	MINI LOADER-XLH05D
SISTEMA:	ESTRUCTURAL-DELANTERO
TITULO:	ACTUADOR DE LEVANTE
CÓDIGO:	140710495-003
HOJA 1 DE 1	

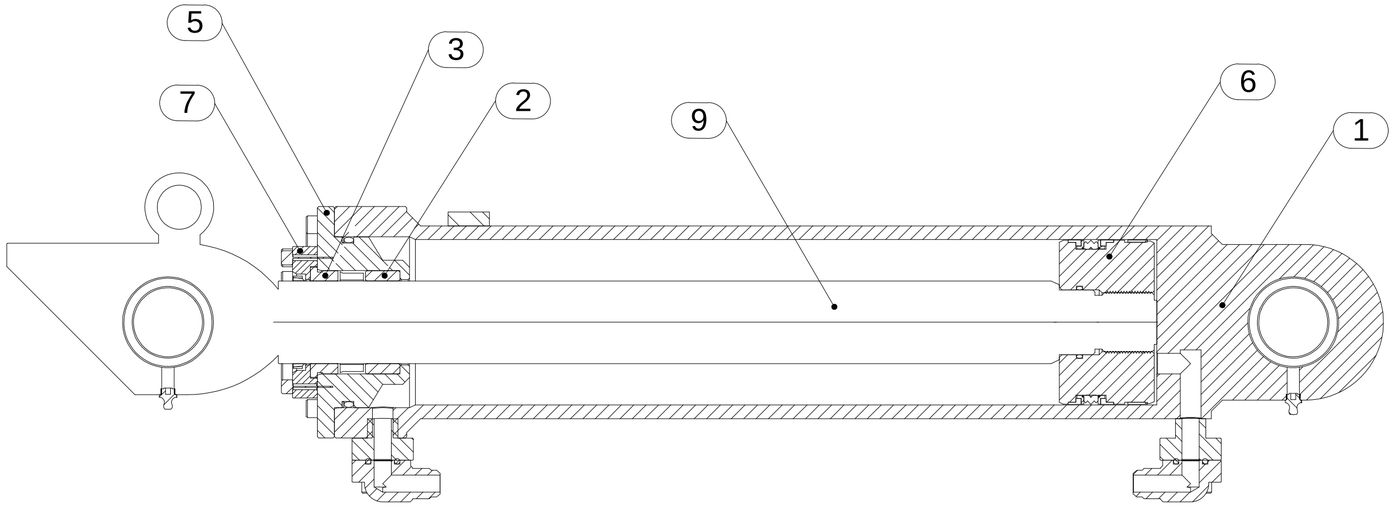

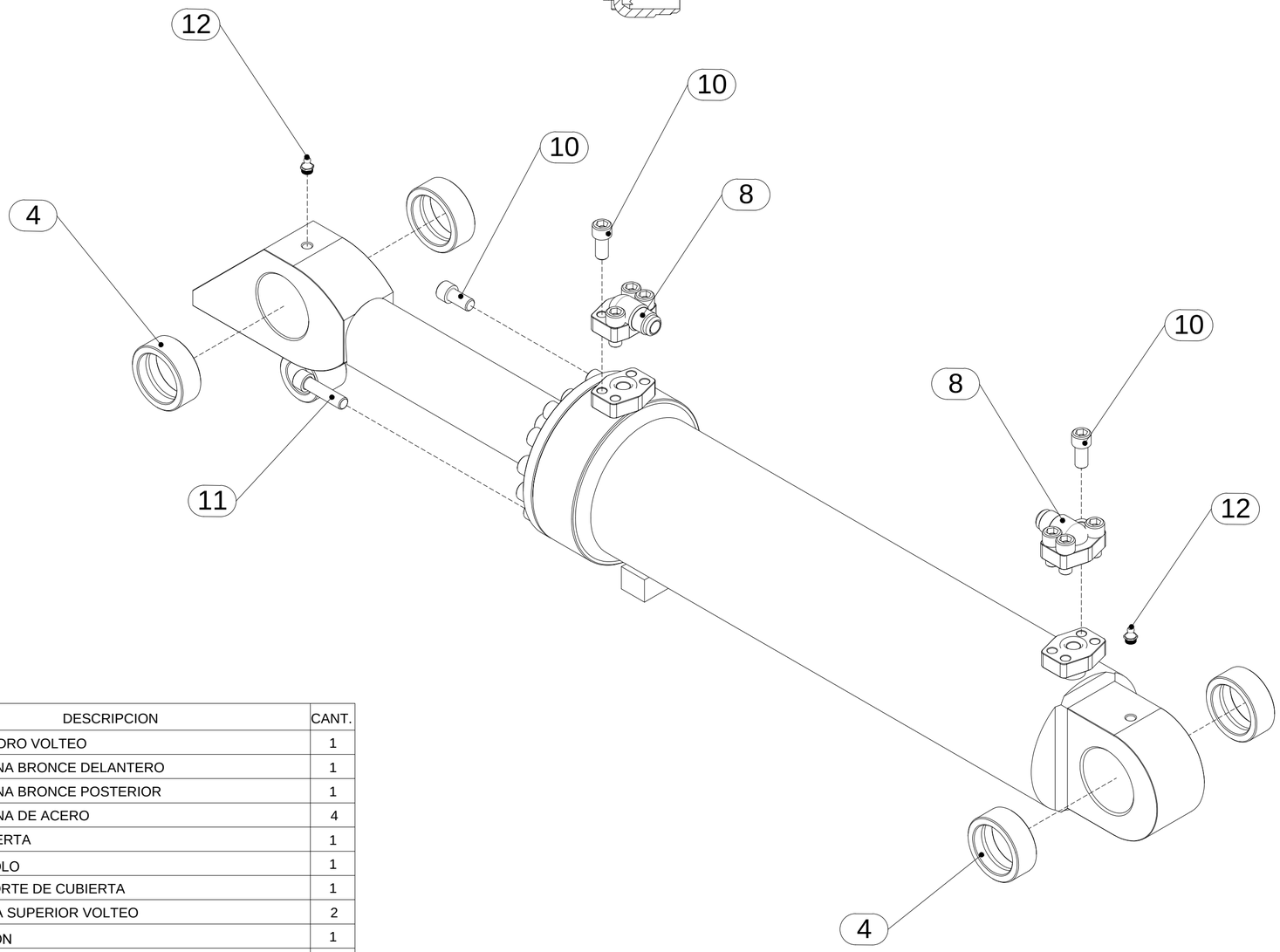

NOTA: EL KIT DE SELLOS Y MANGUERAS HIDRAULICO SE ENCUENTRAN EN EL SISTEMA HIDRAULICO

ID	N.º DE PARTE	DESCRIPCION	CANT.
1	140710491-008	CILINDRO VOLTEO	1
2	140710491-003	BOCINA BRONCE DELANTERO	1
3	140710491-004	BOCINA BRONCE POSTERIOR	1
4	140710492-001	BOCINA DE ACERO	4
5	140710491-010	CUBIERTA	1
6	140710491-011	ÉMBOLO	1
7	140710491-005	SOPORTE DE CUBIERTA	1
8	140710493-019	BRIDA SUPERIOR VOLTEO	2
9	140710491-009	PISTÓN	1
10	140600163-272	TORNILLO CILÍNDRICO OD M8-1.25 X L 30 NC	16
11	140600163-669	TORNILLO CILÍNDRICO OD M12-1.75 X L 30 NC	14
12	140600163-900	ADAPTADOR RECTO DE ENGRASE OD M10-1.5	2

OVERPRIME MANUFACTURING

COMPONENTE:	MINI LOADER-XLH05D
ESCALA:	A2
REVISIÓN:	
SISTEMA:	ESTRUCTURAL-DELANTERO
TITULO:	ACTUADOR DE VOLTEO
CÓDIGO:	140710495-007
HOJA 1 DE 1	

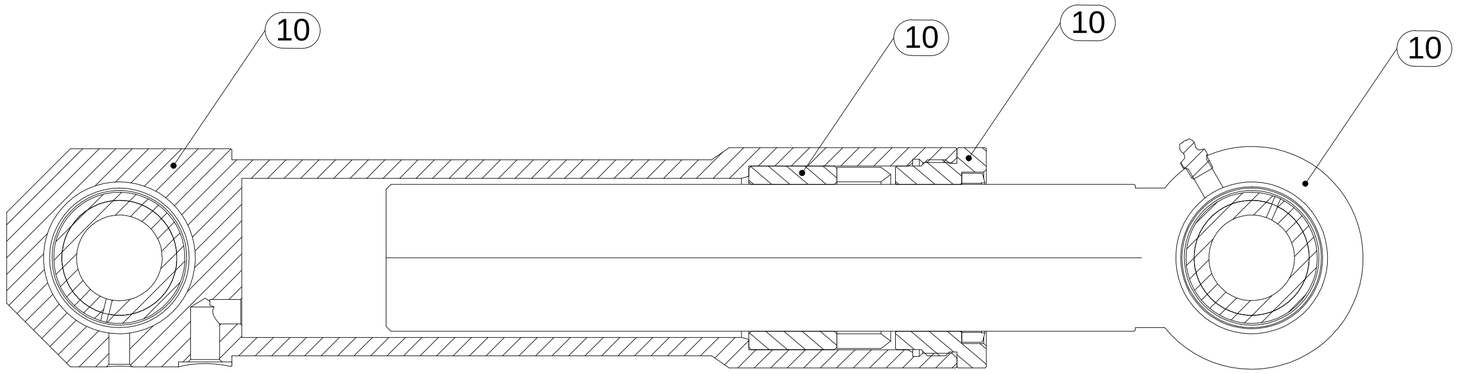

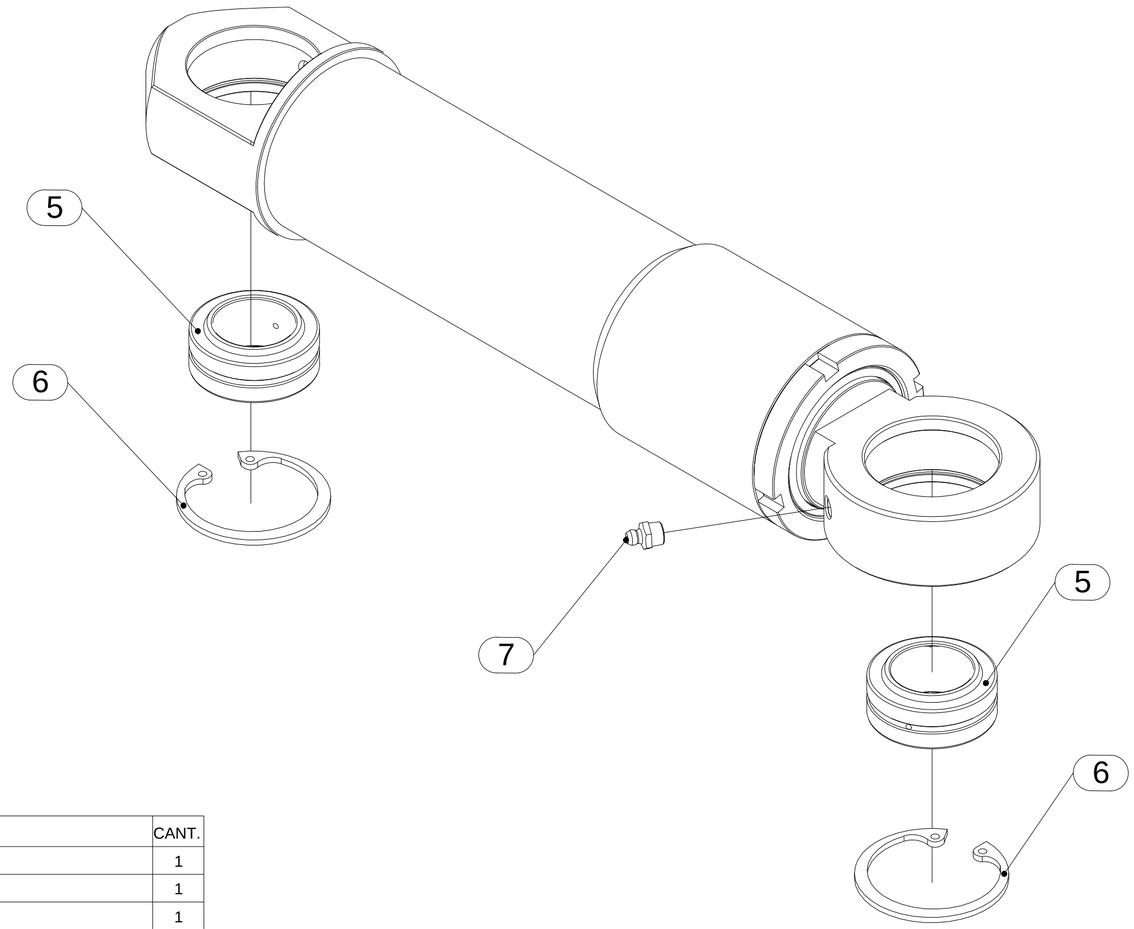

NOTA: EL KIT DE SELLOS Y MANGUERAS HIDRAULICO SE ENCUENTRAN EN EL SISTEMA HIDRAULICO

ID	N.º DE PARTE	DESCRIPCION	CANT.
1	140710491-012	CILINDRO DIRECCIÓN	1
2	140710491-015	PISTÓN	1
3	140710491-014	BOCINA DE BRONCE	1
4	140710491-013	CUBIERTA DE BRONCE	1
5	140114063-018	ROTULA GE 35 FO 2RS= GEH 35 ES 2RS	2
6	140713493-016	ANILLO DE SEGURO INTERIOR ID 62MM X 2MM ESP.	2
7	140690163-164	ADAPTADOR RECTO DE ENGRASE M NPT 1/8"	1

OVERPRIME MANUFACTURING

ESCALA: A2

REVISIÓN:

COMPONENTE: MINI LOADER-XLH05D

SISTEMA: ESTRUCTURAL-DELANTERO

TITULO: ACTUADOR DE DIRECCION

CÓDIGO: 140710495-040

HOJA 1 DE 1

ID	NºDEPARTE	DESCRIPCIÓN	CANT.
1	140704493-047	ARTICULACIÓN CENTRAL CHASIS INTERMEDIO	1
2	140704493-028	ESPACIADOR DE LENGÜETA	2
3	140704493-029	TAPA DE LENGUETA	4
4	140690163-108	PERNO HEXAGONAL OD M8-1.25 X L 25 NC	16
5	140691163-268	ARANDELA DE BLOQUEO M8	16
6	140690163-586	ADAPTADOR RECTO DE ENGRASE 1/4" NPT	1

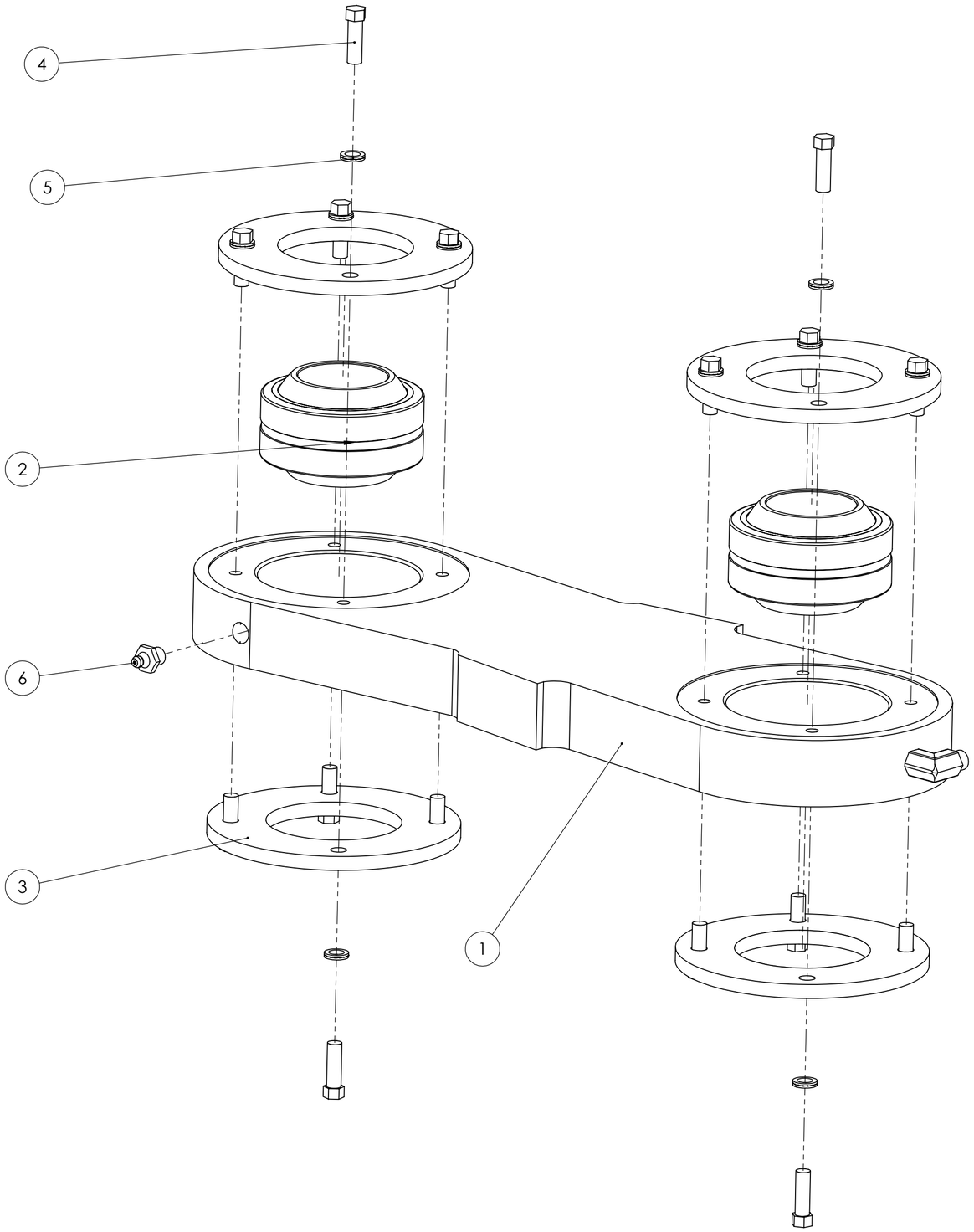

NOTA: EL KIT DE SELLOS Y MANGUERAS HIDRAULICO SE ENCUENTRAN EN EL SISTEMA HIDRAULICO

REVISIÓN:	A2
REVISION 08/16	
COMPONENTE:	MINI LOADER - XLH05D
SISTEMA:	ESTRUCTURAL - DELANTERO
TÍTULO:	ENSAMBLE ARTICULACIÓN CENTRAL
CÓDIGO:	140704495-028
HOJA 1 DE 1	

ID	N°DE PARTE	DESCRIPCIÓN	CANT.
1	140704493-022	PORTA FARO DELANTERO A	1
2	140600163-281	ARANDELA PLANA ID M12	6
3	140600163-643	PERNO HEXAGONAL OD M12-1.75 x L45 NC	3
4	140600163-350	TUERCA HEXAGONAL ID M12 - 1.75 NC	3
5	140600163-527	TUERCA ANTIVIBRACIÓN SEGURO DE NYLON ID M10	1
6	140600163-480	PERNO HEXAGONAL OD M10-1.50 x L20 NC	1
7	140600163-020	ARANDELA PLANA ID M10	1

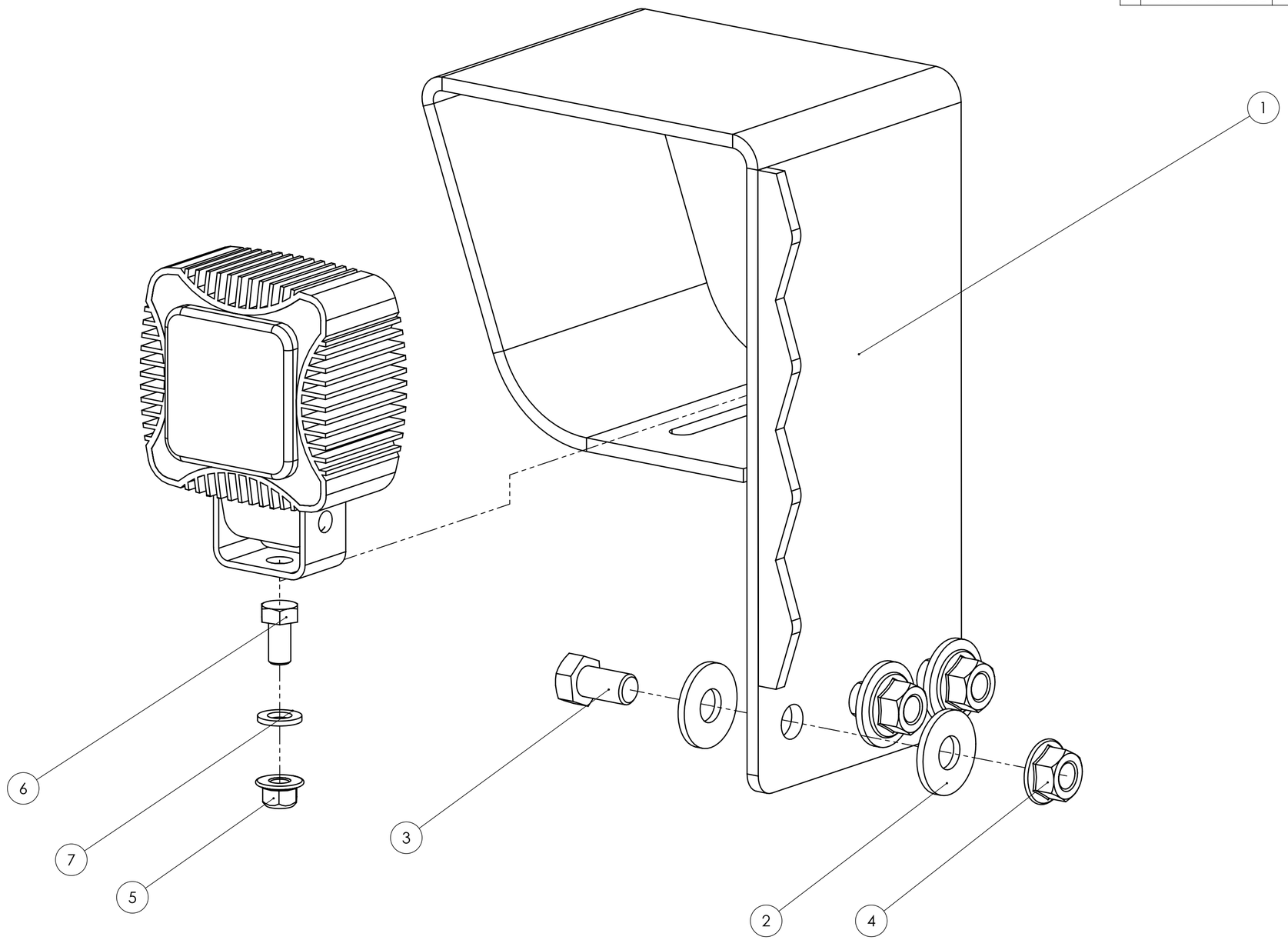

ESCALA: 1:2	A2	COMPONENTE: MINI LOADER - XLH05D
REVISIÓN:		SISTEMA: ESTRUCTURAL - DELANTERO
REVISION 08/16		TÍTULO: ENSAMBLE FARO DELANTERO A
		CÓDIGO: 140704495-004 — HOJA 2 DE 3

ID	N°DE PARTE	DESCRIPCIÓN	CANT.
1	140704493-023	PORTA FARO DELANTERO B	1
2	140600163-281	ARANDELA PLANA ID M12	6
3	140600163-643	PERNO HEXAGONAL OD M12-1.75 x L45 NC	3
4	140600163-350	TUERCA HEXAGONAL ID M12 - 1.75 NC	3
5	140600163-020	ARANDELA PLANA ID M10	1
6	140600163-480	PERNO HEXAGONAL OD M10-1.50 x L20 NC	1
7	140600163-527	TUERCA ANTIVIBRACIÓN SEGURO DE NYLON ID M10	1

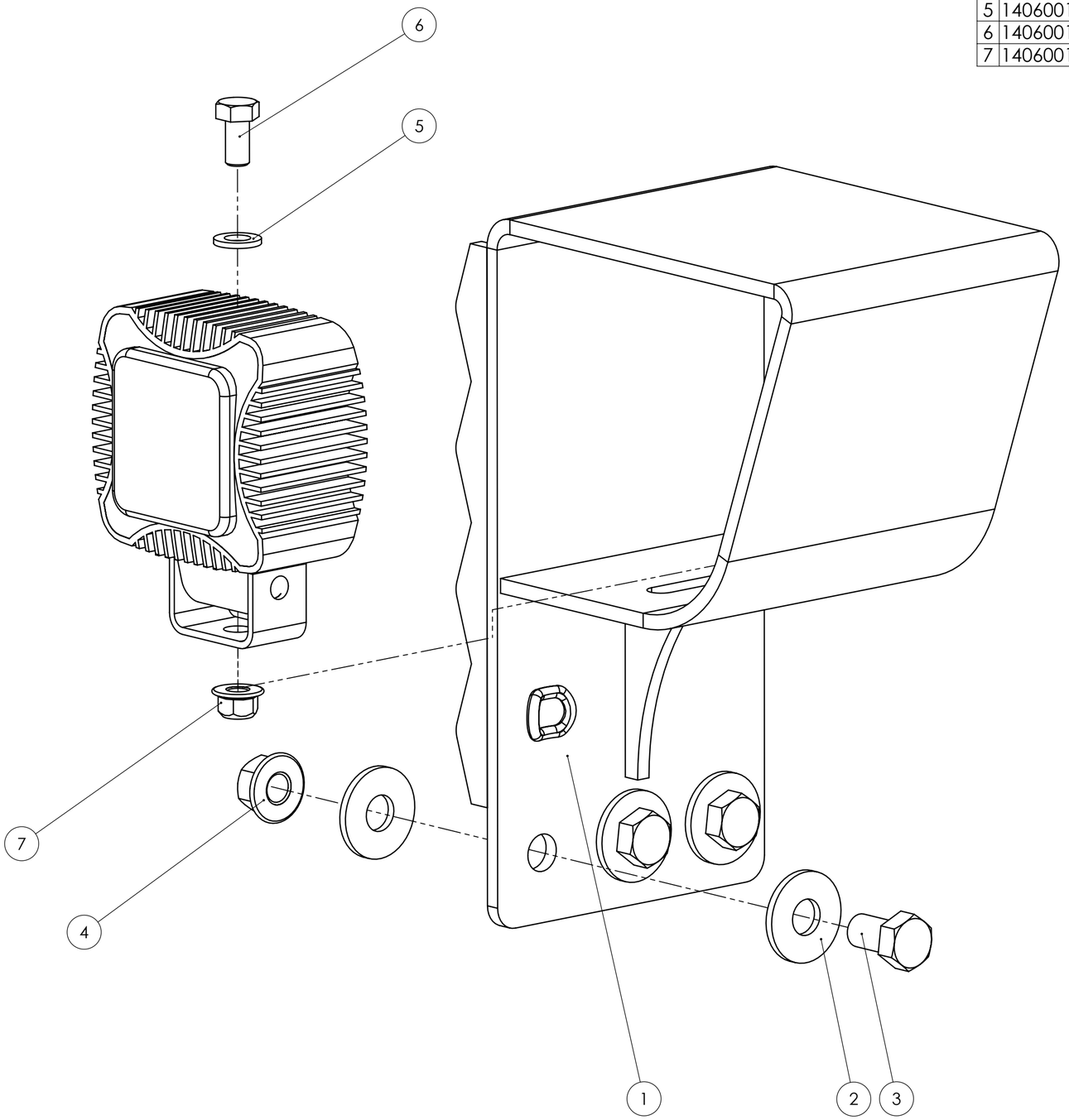

ESCALA: 2:1	A2	COMPONENTE: MINI LOADER - XLH09D
REVISIÓN:		SISTEMA: ESTRUCTURAL - DELANTERO
REVISION 08/16		TÍTULO: ENSAMBLE FARO DELANTERO B
		CÓDIGO: 140704495-003 — HOJA 6 DE 7

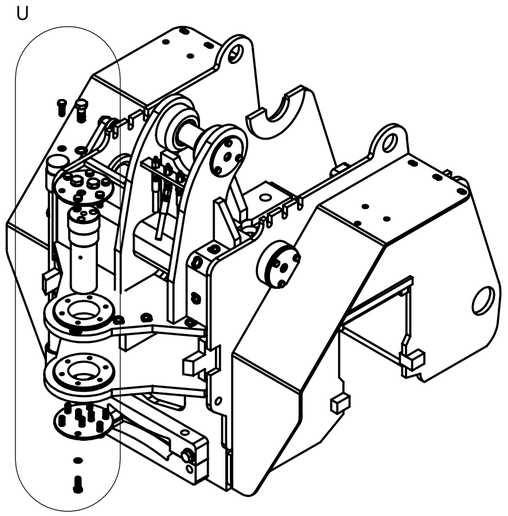

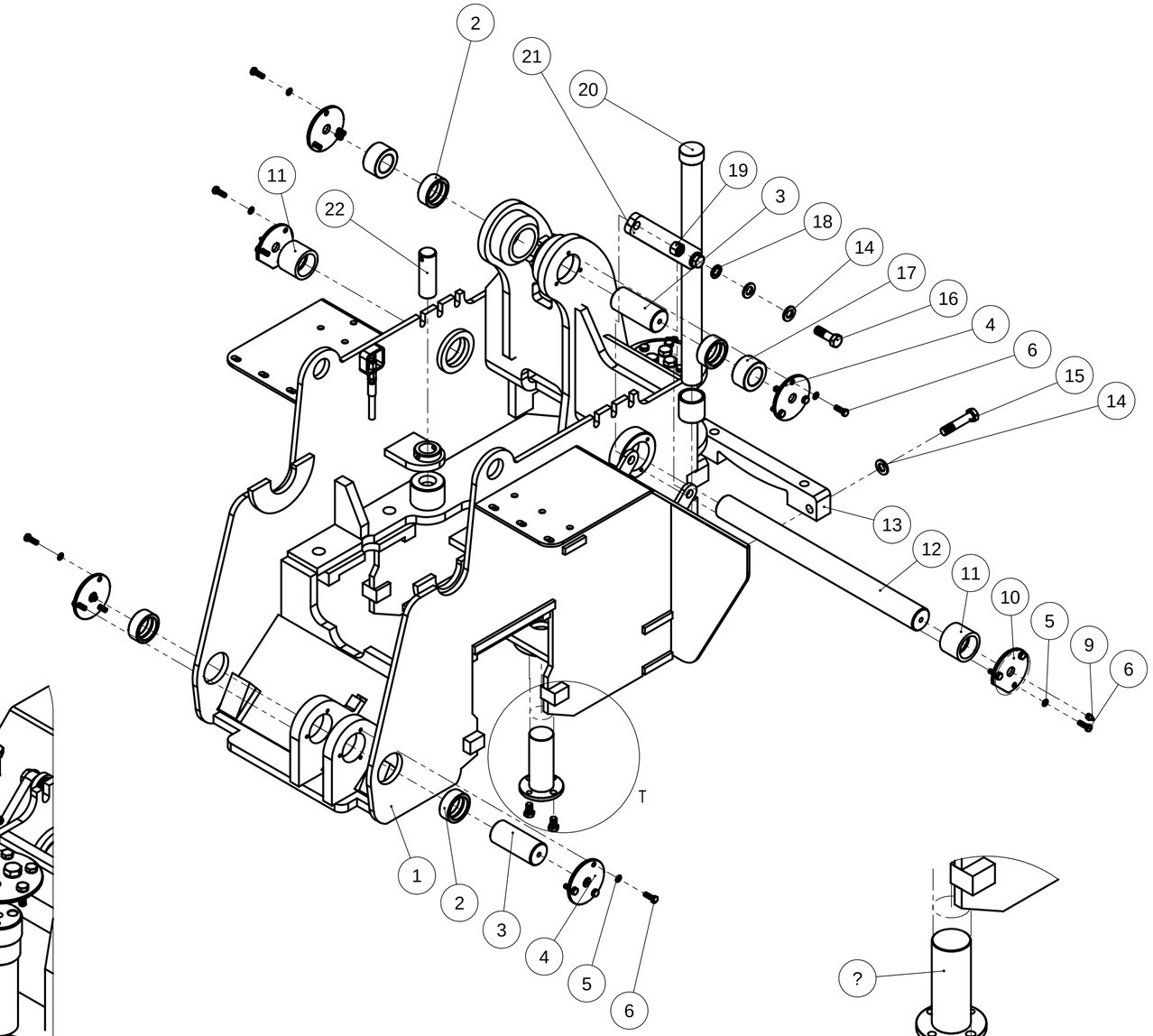

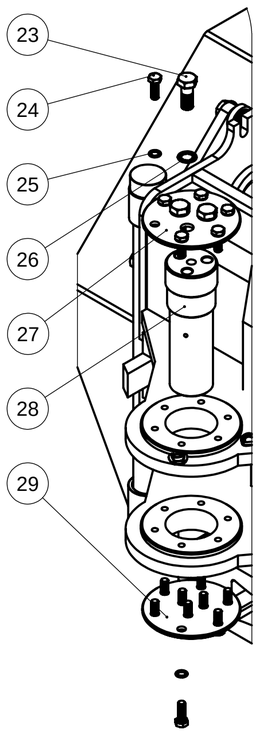

DETALLE U
ESCALA 1 : 6

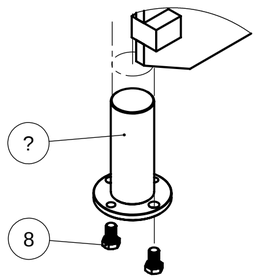

DETALLE T
ESCALA 1 : 5

ID	NÁ DE PARTE	DESCRIPCIĎN	CANT.
1	140702493-038	ESTRUCTURA PRINCIPAL	1
2	140702493-033	ESPACIADOR DE PIN	4
3	140710493-042	PIN 50 x 126 mm	2
4	140704493-019	PLACA DE BLOQUEO	4
5	140691163-269	ARANDELA DE BLOQUEO M8	18
6	140690163-108	PERNO HEXAGONAL OD M8 x 1.25 - L25 NC	18
7	140704493-094	PIN DE ARTICULACION DE CHASIS DELANTERO	1
8	140600163-909	PERNO HEXAGONAL M12	2
9	140690163-164	ADAPTADOR RECTO DE ENGRASE M NPT 1/8"	6
10	140704493-095	TAPA DE BLOQUEO DE BOOM	2
11	140702493-010	BOCINA 50 x 66 x 50 mm	2
12	140702493-013	PIN 50 x 570 mm	1
13	140704493-057	SUJETADOR DE ARTICULACIĎN	1
14	140600163-021	ARANDELA PLANA ID M16	6
15	140600163-053	PERNO HEXAGONAL OD M16 x2.0 - L80 NC	2
16	140600163-469	PERNO HEXAGONAL OD M16 x2.0 - L50 NC	2
17	140710492-001	ESPACIADOR DE PIN	2
18	140600163-031	ARANDELA DE PRESIĎN ID M16	2
19	140600163-059	TUERCA HEXAGONAL ID M16 x 2.0 NC	2
20	140704493-026	EJE DE SEGURIDAD	1
21	140704493-018	BARRA BLOQUEO DIRECCIĎN	1
22	140710493-024	PIN 35 x 106 mm	2
23	140600163-469	PERNO HEXAGONAL OD M16 x2.0 - L40 NC	3
24	140600163-640	PERNO HEXAGONAL OD M10 x 1.5 - L30 NC	15
25	140691163-269	ARANDELA DE BLOQUEO M10	15
26	140691163-267	ARANDELA DE BLOQUE M16	3
27	140704493-062	TAPA ARTICULACIĎN CENTRAL D. S.	1
28	140704323-007	PIN 71 x 213 mm.	1
29	140704493-063	TAPA ARTICULACIĎN CENTRAL D I	1

OVERPRIME
MANUFACTURING

ESCALA: 1:20
A2
REVISIĎN:

REVISION
08/16

COMPONENTE: MINILOADER - XLH05D
SISTEMA: ESTRUCTURAL - DELANTERO
TÍTULO: ENSAMBLE CHASIS DELANTERO BOCINAS Y PINES
CĎDIGO: 140704495-013
HOJA 1 DE 1

DETALLE B

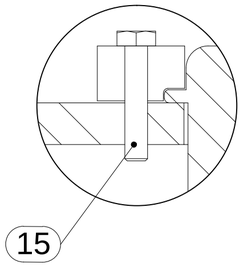

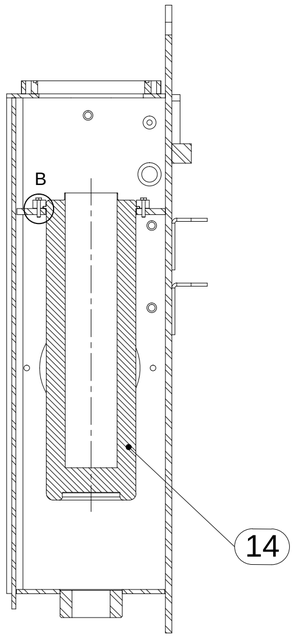

CORTE A-A

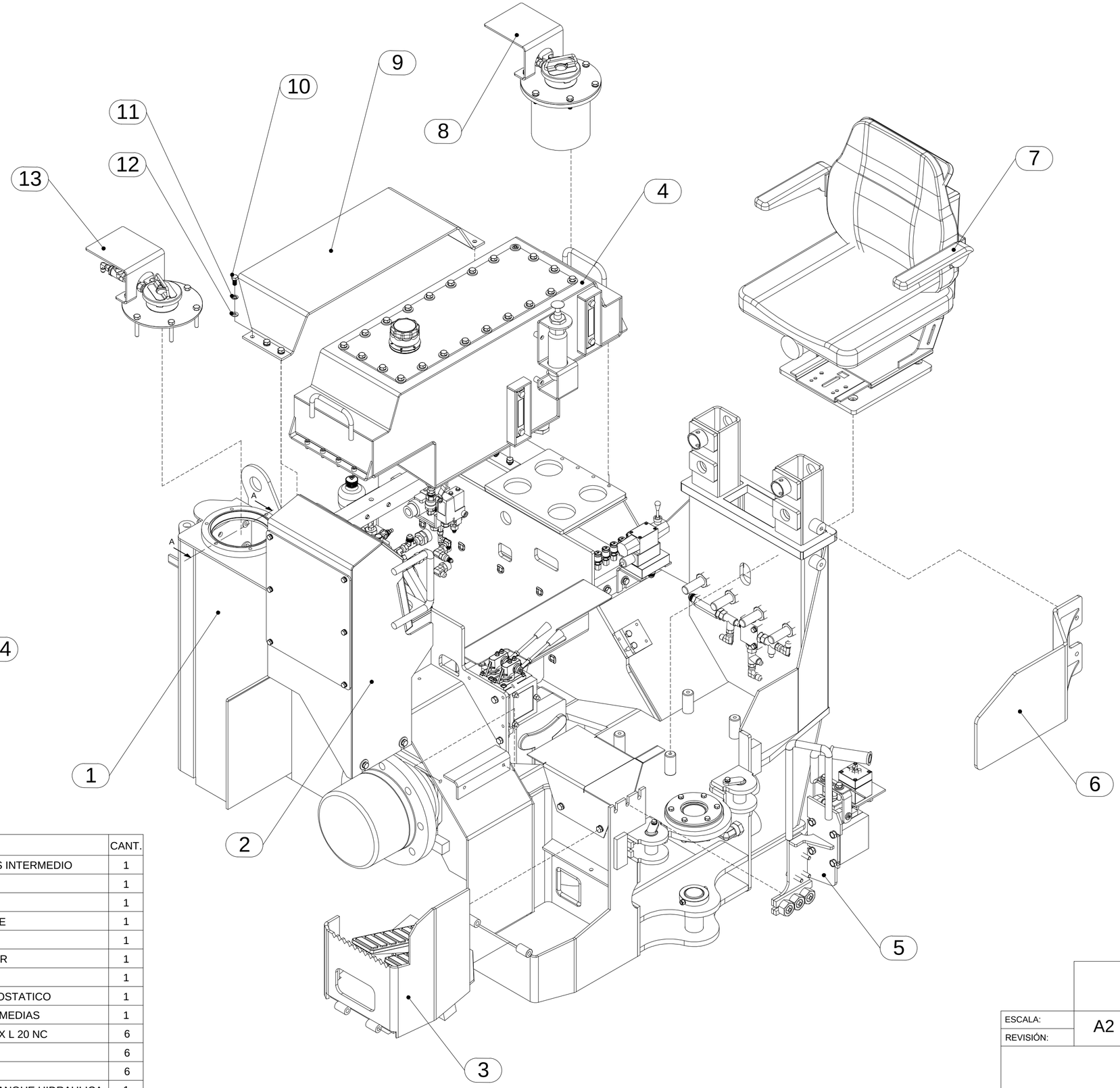

ID	N.º DE PARTE	DESCRIPCION	CANT.
1	140702493-039	ESTRUCTURA PRINCIPAL - CHASIS INTERMEDIO	1
2	140720495-001	ENSAMBLE PANEL CONTROL	1
3	140704495-027	ENSAMBLE SOPORTE-PEDALES	1
4	140704495-007	ENSAMBLE TANQUE COMBUSTIBLE	1
5	140717495-001	ENSAMBLE MANDO DE CONTROL	1
6	140704491-004	CUBIERTA LATERAL DE OPERADOR	1
7	140707495-003	ENSAMBLE ASIENTO OPERADOR	1
8	140710495-010	ENSAMBLE FILTRO TANQUE HIDROSTATICO	1
9	140704493-014	PROTECTOR DE VALVULAS INTERMEDIAS	1
10	140600163-480	PERNO HEXAGONAL OD M10-1.50 X L 20 NC	6
11	140600163-008	ARANDELA PRESION ID M10	6
12	140600163-020	ARANDELA PLANA ID M10	6
13	140710495-012	ENSAMBLE TAPA Y BRIDA PARA TANQUE HIDRAULICA	1
14	140711493-016	FILTRO ELEMENTO DE TANQUE HIDRAULICO	1
15	140690163-032	PERNO HEXAGONAL OD M10-1.50 X L 35 NC	6

OVERPRIME MANUFACTURING

COMPONENTE:	MINI LOADER-XLH05D
ESCALA: A2	
REVISIÓN:	
SISTEMA:	ESTRUCTURAL-INTERMEDIO
TITULO:	ENSAMBLE CHASIS INTERMEDIO
CÓDIGO:	140704495-015
HOJA 1 DE 1	

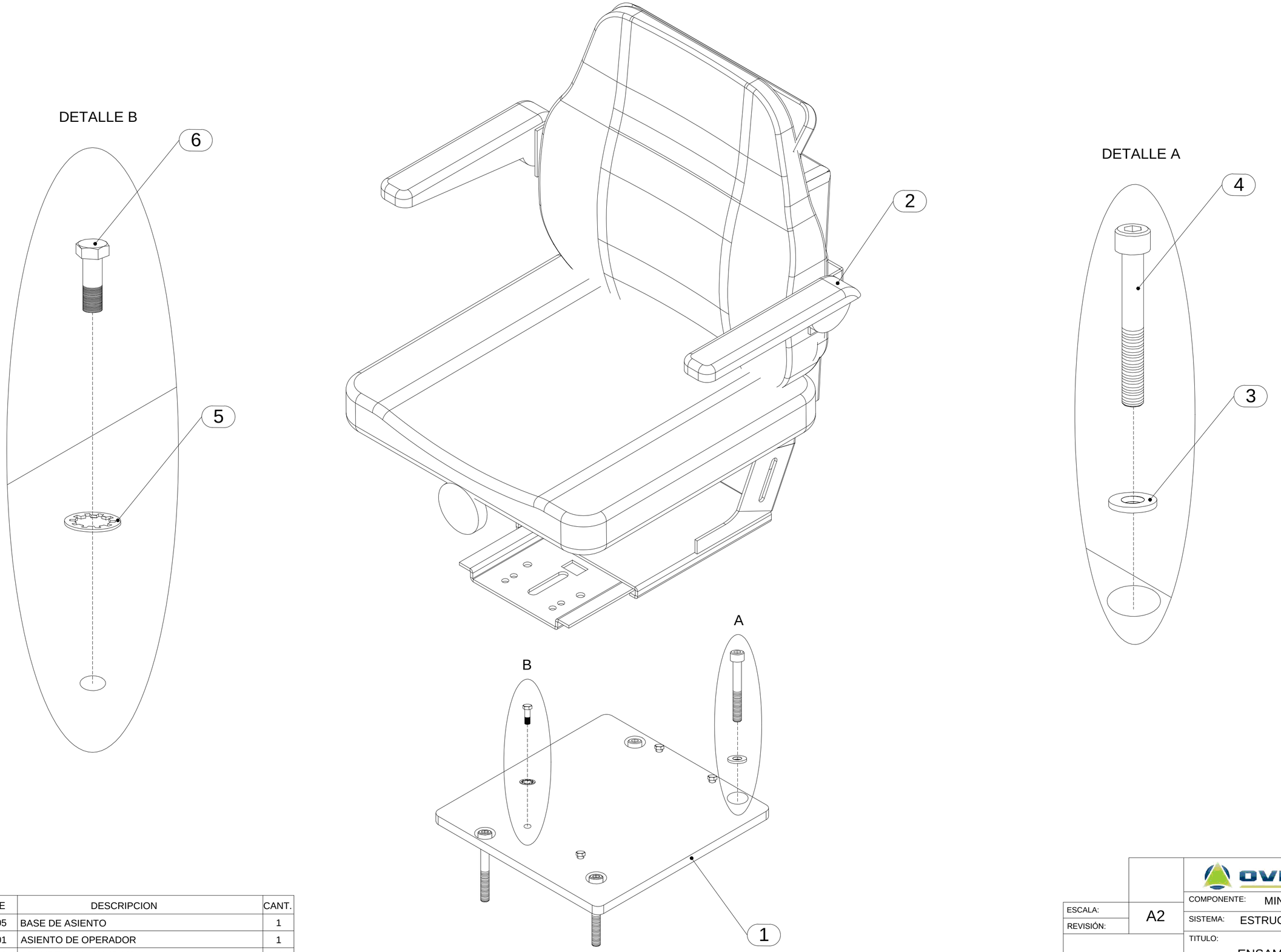

ID	N.º DE PARTE	DESCRIPCION	CANT.
1	140704493-005	BASE DE ASIENTO	1
2	140707493-001	ASIENTO DE OPERADOR	1
3	140600163-086	ARANDELA PLANA ID M8	4
4	140600163-253	TORNILLO CILÍNDRICO OD M8-1.25 X L 20 NC	4
5	140691163-269	ARANDELA DE BLOQUEO M10	4
6	140600163-640	PERNO HEXAGONAL OD M10-1.50 X L 30 NC	4

OVERPRIME MANUFACTURING

ESCALA: A2

REVISIÓN:

COMPONENTE: MINI LOADER-XLH05D

SISTEMA: ESTRUCTURAL-INTERMEDIO

TITULO: ENSAMBLE ASIENTO DE OPERADOR

CÓDIGO: 140707495-003

HOJA 1 DE 1

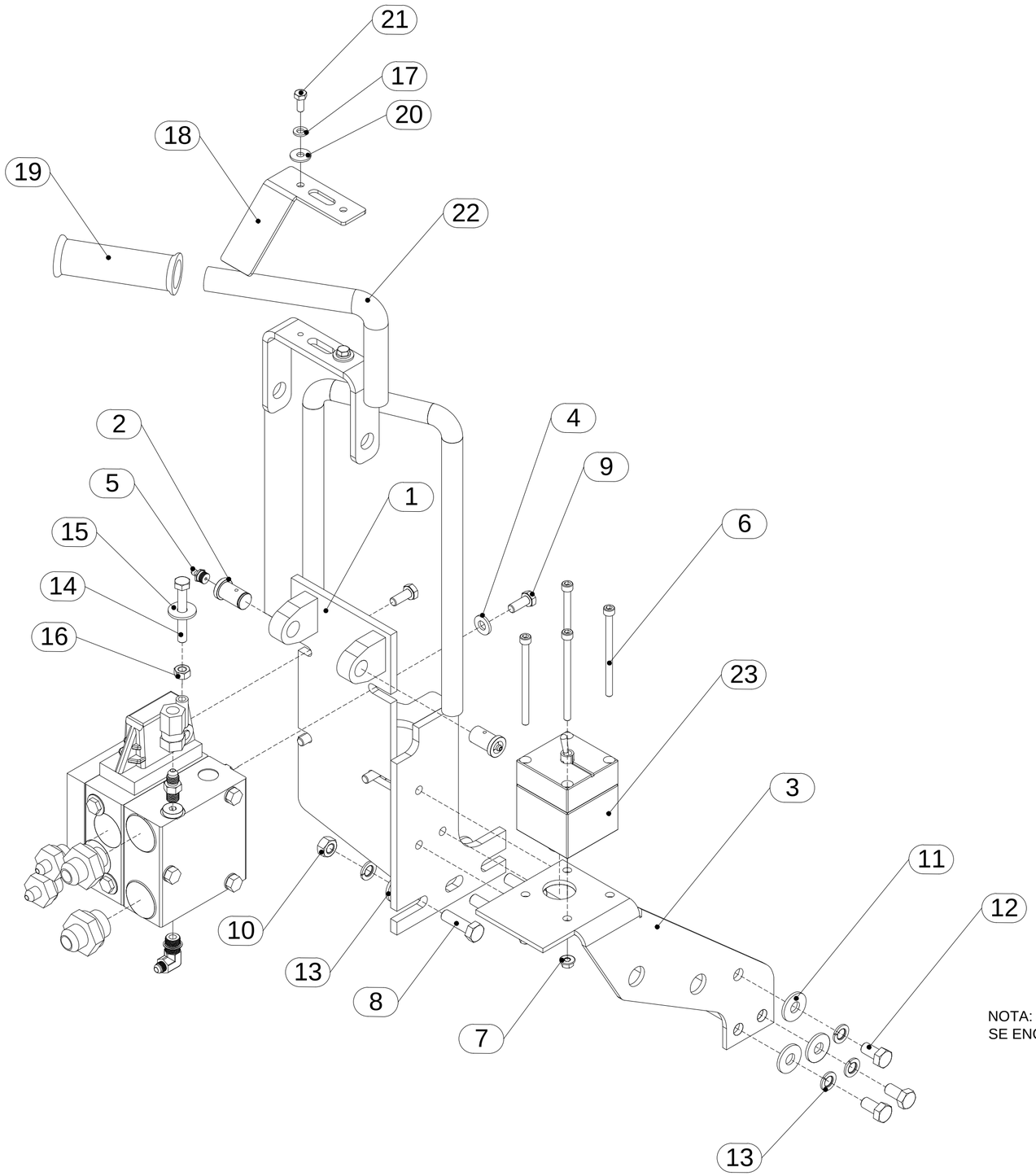

ID	N.º DE PARTE	DESCRIPCION	CANT.
1	140704493-013	ESTRUCTURA DE VÁLVULA DE CONTROL	1
2	140717493-002	PIN DE MANUBRIO	2
3	140717493-001	BRAZO SUJETADOR SWITCH	1
4	140600163-086	ARANDELA PLANA ID M8	4
5	140690163-164	ADAPTADOR RECTO DE ENGRASE M NPT 1/8"	2
6	140691163-425	TORNILLO CILÍNDRICO OD M6-1.0 x L90 NC	4
7	140690163-196	TUERCA ANTIVIBRACIÓN SEGURO DE NYLON ID M6	4
8	140690163-032	PERNO HEXAGONAL OD M10-1.50 x L35 NC	3
9	140600163-249	PERNO HEXAGONAL OD M8-1.25 x L20 NC	4
10	140600163-552	TUERCA HEXAGONAL ID M10-1.5 NC	3
11	140600163-020	ARANDELA PLANA ID M10	6
12	140600163-480	PERNO HEXAGONAL OD M10-1.50 x L20 NC	3
13	140600163-008	ARANDELA PRESIÓN ID M10	6
14	140600163-634	PERNO HEXAGONAL OD M8-1.25 x L60 NC	1
15	140600163-086	ARANDELA PLANA ID M8	1
16	140600163-569	TUERCA HEXAGONAL ID M8-1.25 NC	1
17	140600163-033	ARANDELA PRESIÓN ID M6	2
18	140717493-006	SOPORTE DE ETIQUETA DE DIRECCIÓN	1
19	140717493-005	CUBIERTA DE MANUBRIO	1
20	140600163-080	ARANDELA PLANA ID M6	2
21	140690163-355	PERNO HEXAGONAL OD M6 x 1.0 x L15 NC	2
22	140717493-003	MANUBRIO	1

NOTA: ADAPTADORES, VALVULA Y MANGUERAS
SE ENCUENTRAN EN EL SISTEMA HIDRAULICO

ESCALA:	A2	COMPONENTE: MINI LOADER-XLH05D
REVISIÓN:		SISTEMA: ESTRUCTURAL-INTERMEDIO
		TITULO: ENSAMBLE MANDO DE CONTROL
		CÓDIGO: 140717495-001 — HOJA 1 DE 1

ID	CÕDIGO	DESCRIPCIÕN	CANT.
1	140704493-053	CUBIERTA POSTERIOR DE PANEL	1
2	140600163-086	ARANDELA PLANA ID M8	6
3	140600163-010	ARANDELA PRESION ID M8	6
4	140690163-108	PERNO HEXAGONAL OD M8 x 1.25 - L25 NC	6
5	140704493-011	ESTRUCTURA PANEL CONTROL	1
6	140600163-020	ARANDELA PLANA ID M10	5
7	140600163-640	PERNO HEXAGONAL OD M10 x 1.5 - L30 NC	5
8	140600163-531	ARANDELA PRESION ID M10	5

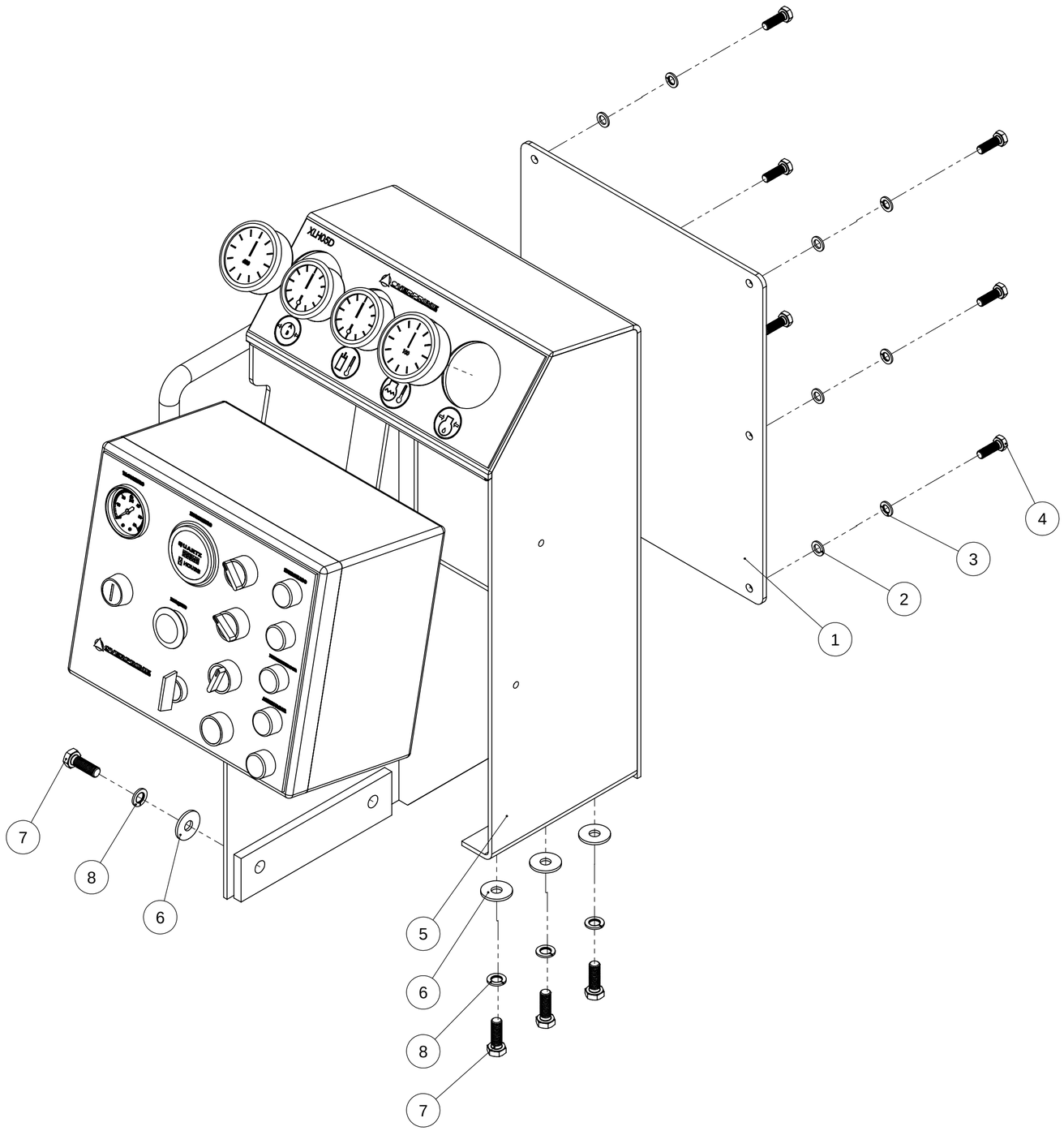

ESCALA: 1:1	A2	COMPONENTE: MINILOADER - XLH05D
REVISIÕN:		SISTEMA: ESTRUCTURAL- INTERMEDIO
REVISION 08/16		TÍTULO: ENSAMBLE PANEL DE CONTROL
		CÕDIGO: 140720495-001 — HOJA 4 DE 4

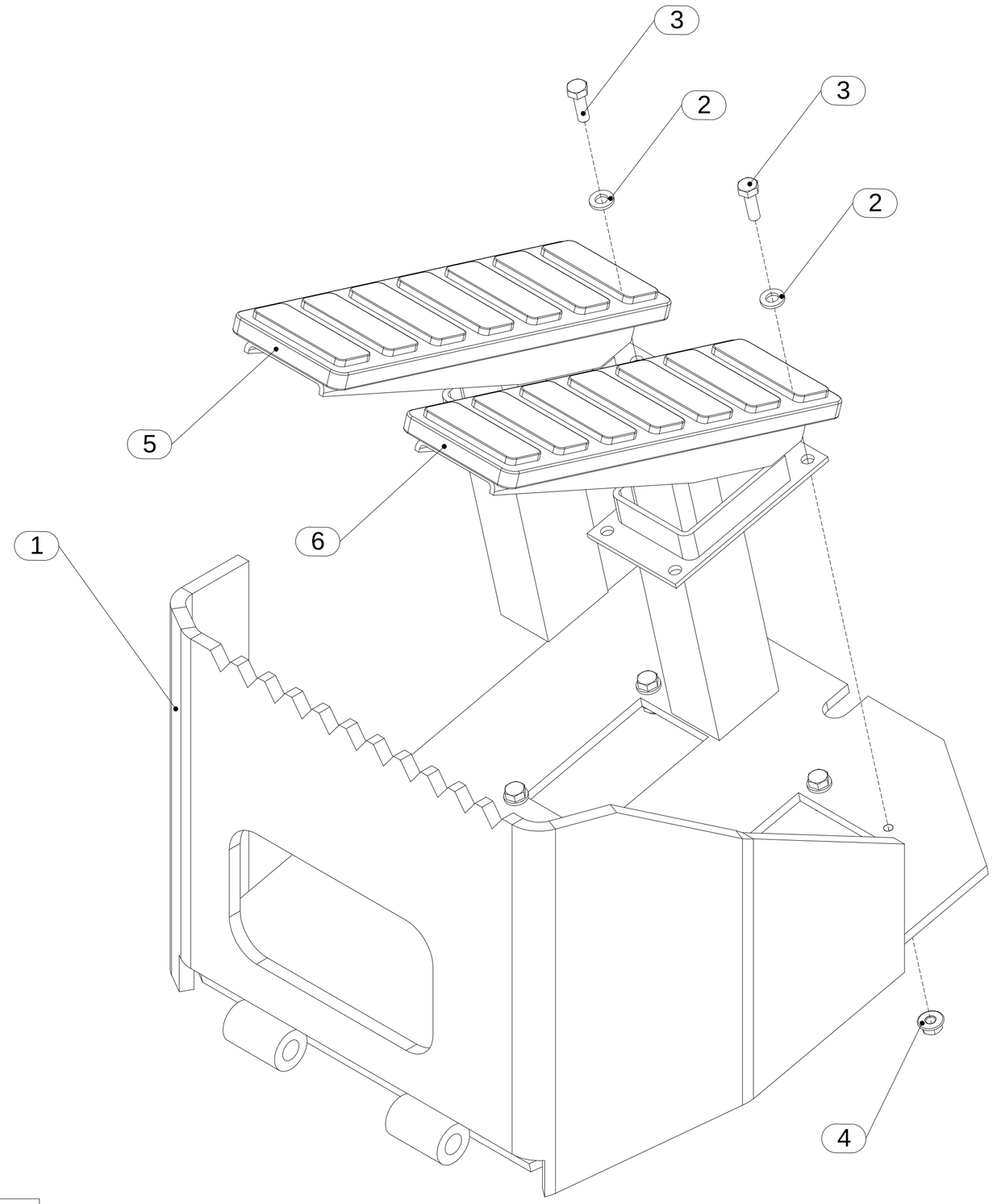

NOTA: ADAPTADORES, VALVULA Y MANGUERAS
SE ENCUENTRAN EN EL SISTEMA HIDRAULICO

ID	N.º DE PARTE	DESCRIPCION	CANT.
1	140704493-059	SOPORTE DE PEDALES	1
2	140600163-080	ARANDELA PLANA ID M6	8
3	140600163-653	PERNO HEXAGONAL OD M6-1.0 x L 20	8
4	140690163-196	TUERCA ANTIVIBRACION SEGURO DE NYLON ID M6	8
5	140710495-031	PEDAL DE ACELERACION	1
6	140710493-028	PEDAL DE FRENADO	1

OVERPRIME MANUFACTURING

ESCALA: A2

REVISIÓN:

COMPONENTE: MINI LOADER-XLH05D

SISTEMA: ESTRUCTURAL-INTERMEDIO

TITULO: ENSAMBLE SOPORTE PEDALES

CÓDIGO: 140704495-027

HOJA 1 DE 1

ID	N°DE PARTE	DESCRIPCIÓN	CANT.
1	140607164-001	SENSOR DE NIVEL FSK	1
2	140110383-001	TAPA RESPIRADERO PARA TANQUE HIDRÁULICO	1
3	140600163-480	PERNO HEXAGONAL OD M10-1.50 x L20 NC	22
4	140600163-666	TORNILLO CILÍNDRICO OD M10-1.5 x L20 NC	8
5	140600163-020	ARANDELA PLANA ID M10	22
6	140711493-011	TANQUE DE COMBUSTIBLE	1
7	140710493-015	SENSOR DE NIVEL FSA	1
8	140600163-008	ARANDELA PRESIÓN ID M10	22

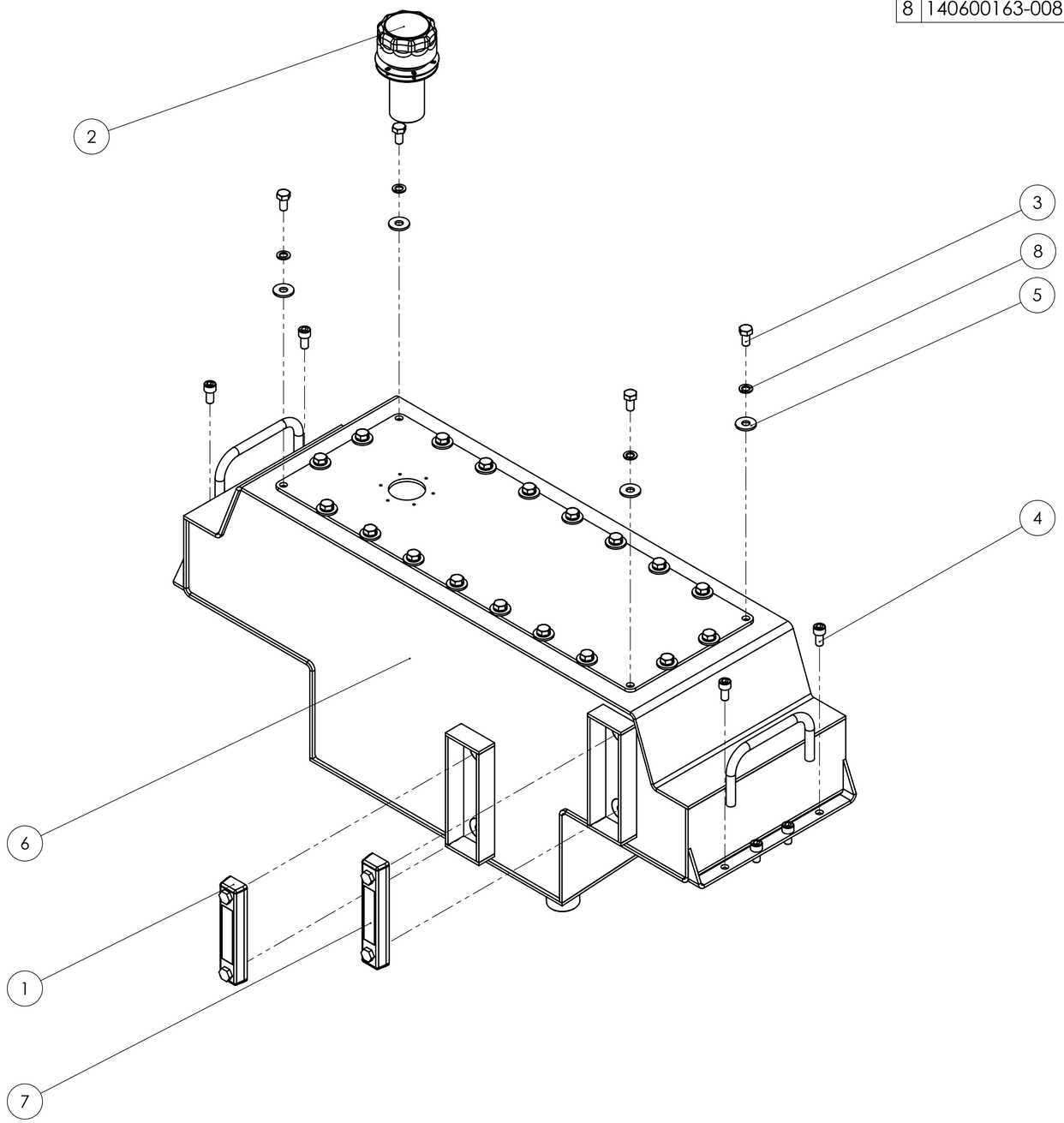

REVISIÓN:	
ESCALA:	A2
REVISION 08/16	
COMPONENTE:	MINI LOADER - XLH05D
SISTEMA:	ESTRUCTURA - INTERMEDIO
TÍTULO:	ENSAMBLE TANQUE COMBUSTIBLE
CÓDIGO:	140704495-007
HOJA 1 DE 1	

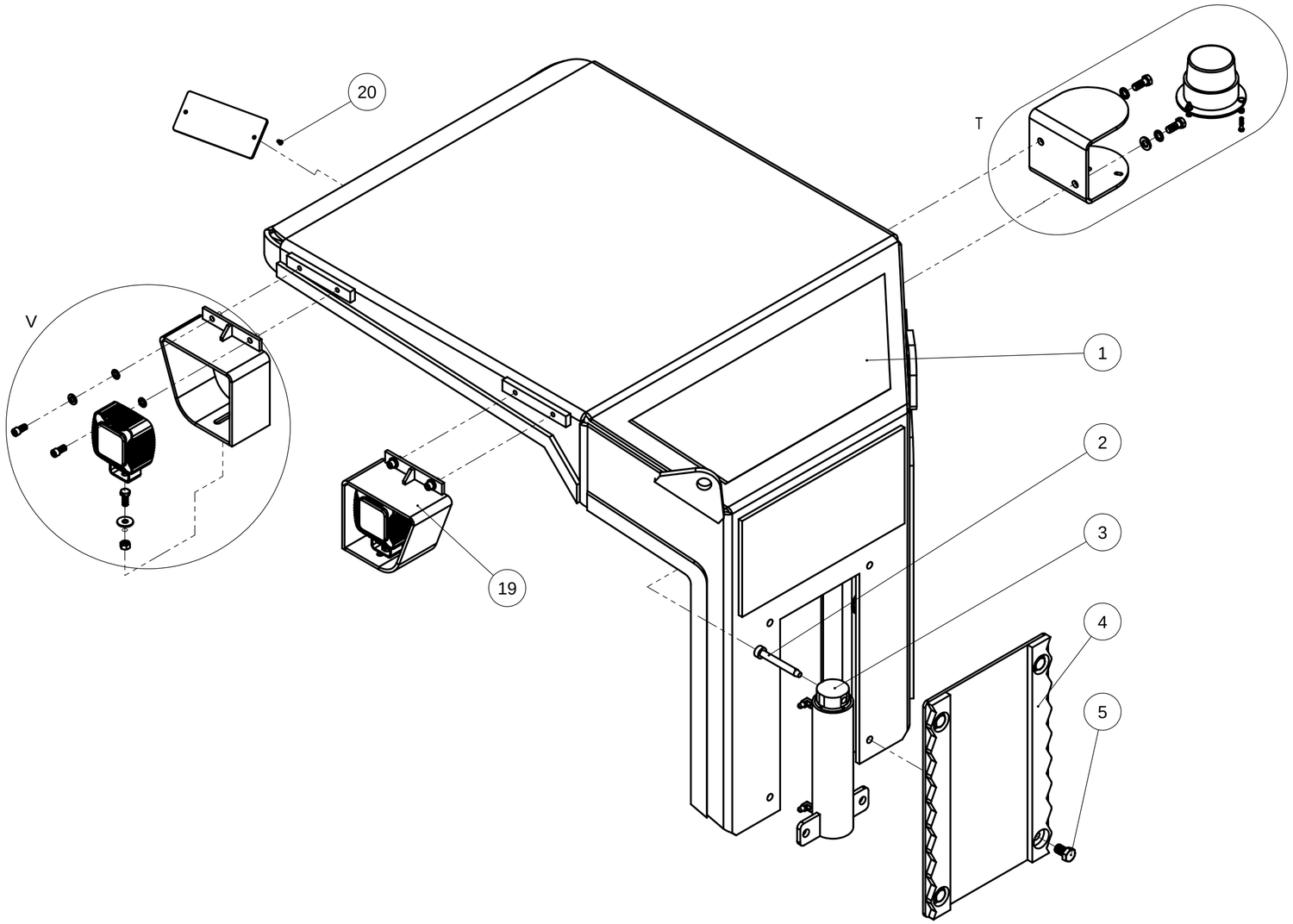

ID	NÁ DE PARTE	DESCRIPCIĎN	CANT.
1	140704493-093	ESTRUCTURA CUBIERTA DE OPERADOR	1
2	140704491-001	PIN 12 x 100 mm	1
3	140702495-004	ACTUADOR CUBIERTA DE OPERADOR	1
4	140704493-090	CUBIERTA DE ACTUADOR DE TECHO	1
5	140600163-971	TORNILLO HEXAGONAL OD M16-2.0 X L 25 NC	4
6	140690163-661	TUERCA HEXAGONAL ID M5	3
7	140691163-227	PERNO HEXAGONAL OD M5 X L 30 NC	3
8	140690163-745	PERNO HEAGONAL OD M12-1.75 x L 40 NC	2
9	140600163-006	ARANDELA PRESION ID M12	2
10	140600163-281	ARANDELA PLANA ID M12	2
11	140704493-089	BASE DE CIRCULINA	1
12	140600163-640	PERNO HEXAGONAL OD M10 x 1.5 - L30 NC	2
13	140600163-020	ARANDELA PLANA ID M10	2
14	140600163-552	TUERCA HEXAGONAL ID M10 x 1.5 NC	2
15	140600163-549	TORNILLO CILINDRICO OD M10-1.50 x L35 NC	4
16	140600163-020	ARANDELA PLANA ID M10	4
17	140600163-008	ARANDELA PRESION ID M10	4
18	140704493-021	PORTA FARO DE CUBIERTA A	1
19	140704493-046	PORTA FARO DE CUBIERTA B	1
20	140691163-642	TORNILLO AVELLANADO OD M4-1.0 X L 12	2

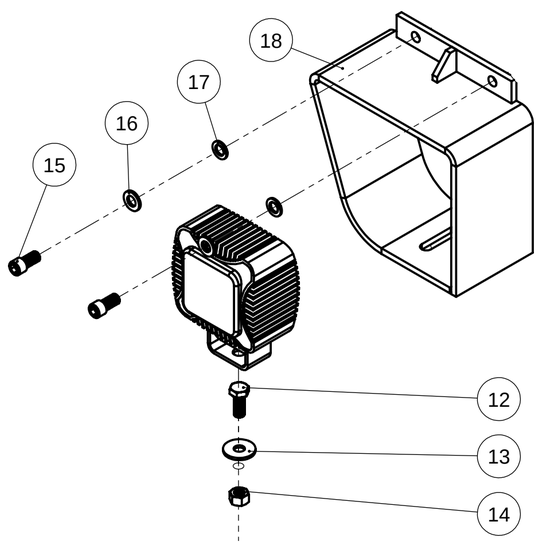

DETALLE V
ESCALA 1 : 4

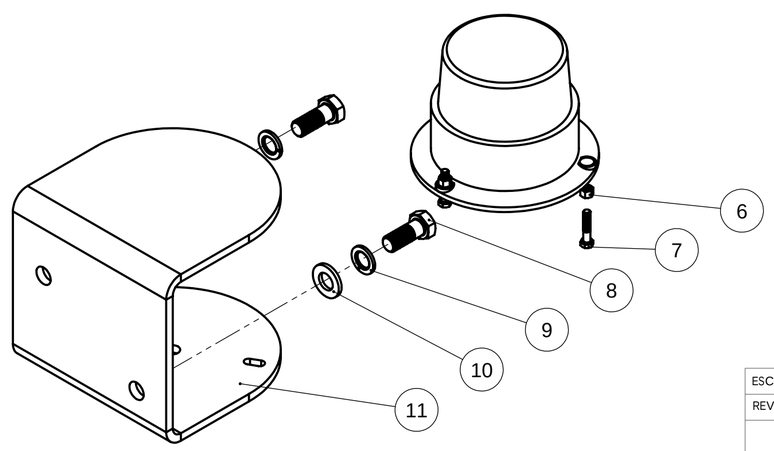

DETALLE T
ESCALA 1 : 3

ESCALA: 1:20
A2
REVISIĎN:
REVISION
08/16

OVERPRIME MANUFACTURING

COMPONENTE: MINILOADER - XLH05D

SISTEMA: ESTRUCTURA - TECHO

TÍTULO: ENSAMBLE CUBIERTA DE OPERADOR

CĎDIGO: 140704495-038

HOJA 1 DE 1

ID	NºDEPARTE	DESCRIPCIÓN	CANT.
1	140702491-001	CILINDRO	1
2	140702491-004	ÉMBOLO	1
3	140702491-002	PISTÓN	1
4	140702491-003	CUBIERTA	1

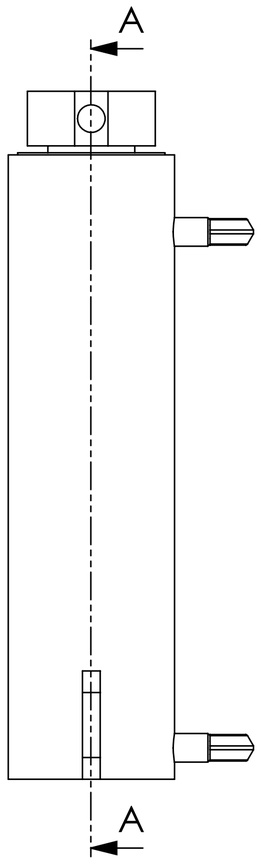

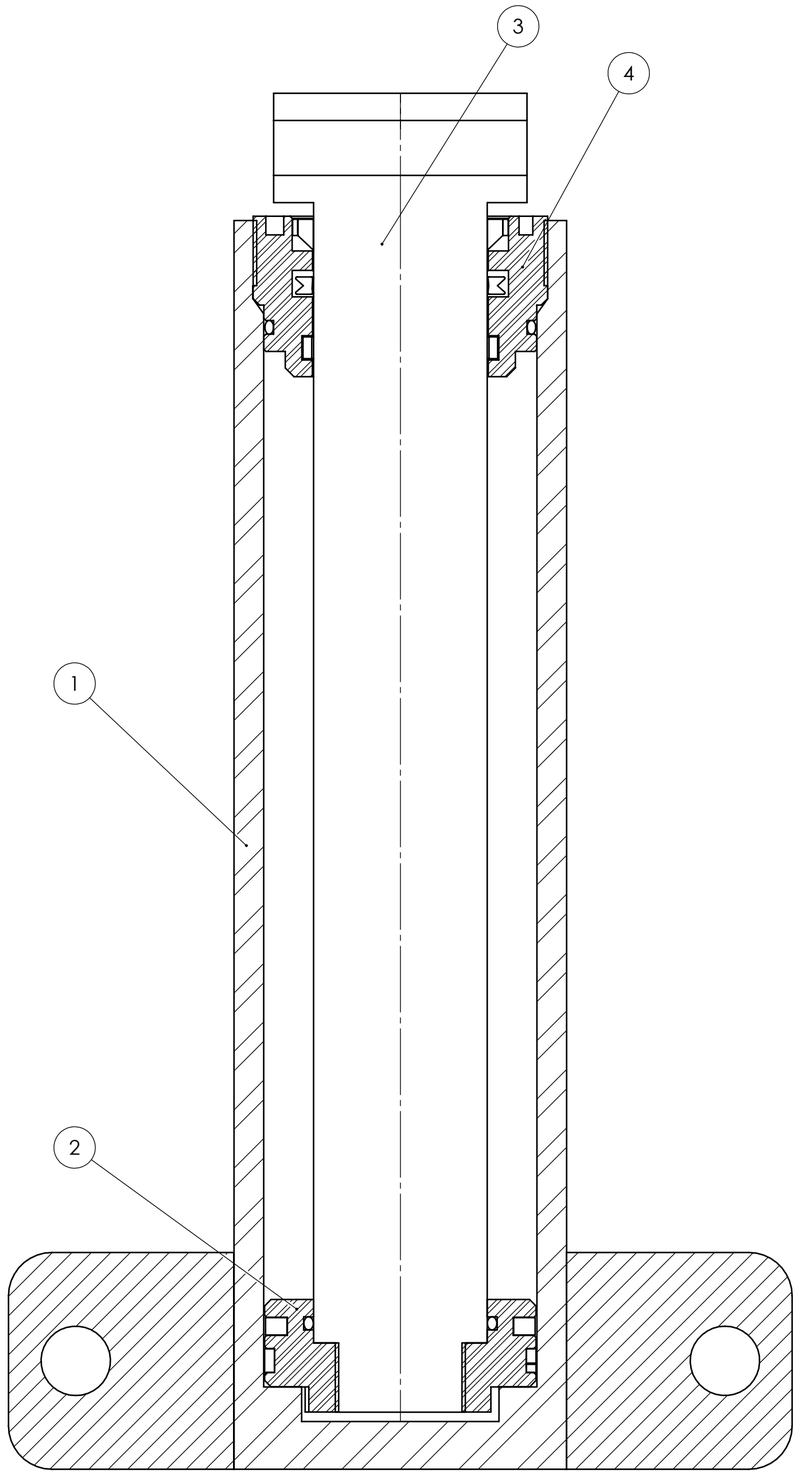

SECCIÓN A-A

ESCALA 1 : 1

NOTA: EL KIT DE SELLOS Y MANGUERAS HIDRAULICO SE ENCUENTRAN EN EL SISTEMA HIDRAULICO

REVISIÓN:	A2
ESCALA:	
REVISION 08/16	
COMPONENTE:	MINI LOADER - XLH05D
SISTEMA:	ESTRUCRURAL - INTERMEDIO
TÍTULO:	ACTUADOR CUBIERTA DE OPERADOR
CÓDIGO:	140702495-004
HOJA 3 DE 6	

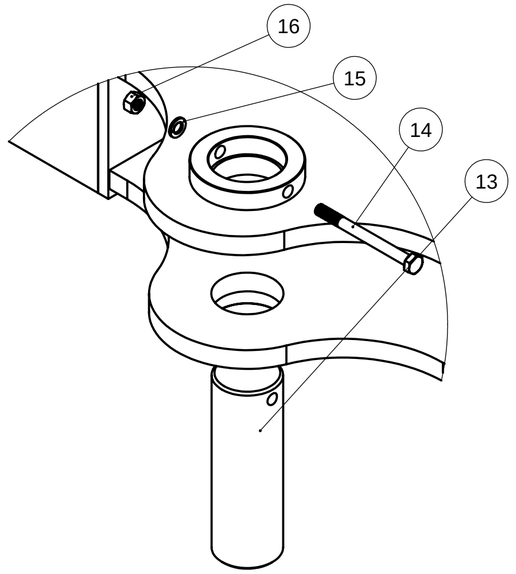

DETALLE T
ESCALA 1 : 3

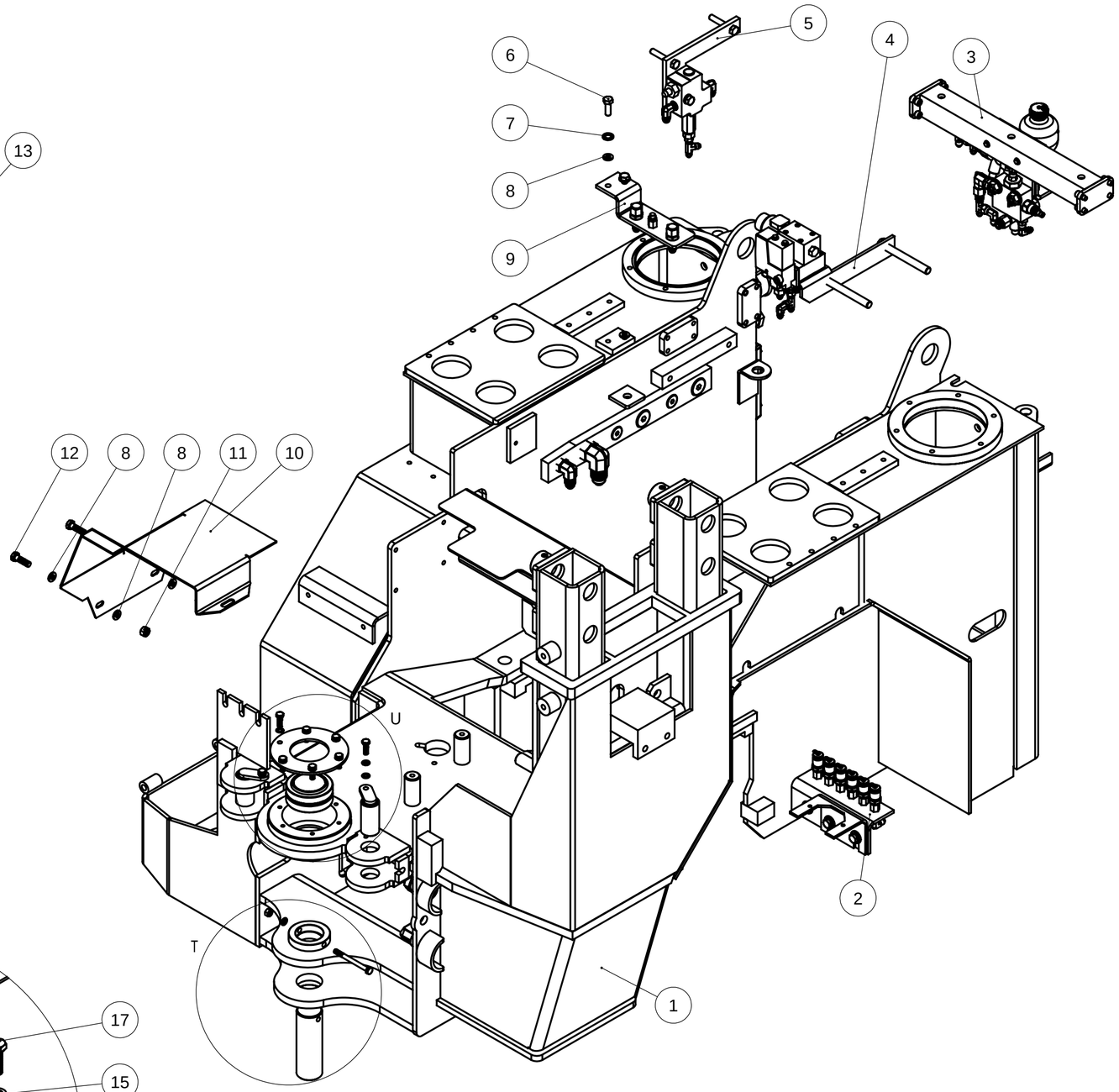

ID	CĎDIGO	DESCRIPCIĎN	CANT.
1	140702493-039	ESTRUCTURA PRINCIPAL CHASIS INTERMEDIO	1
2	140704495-011	ENSAMBLE VALVULA DISTRIBUCIĎN - TOMA DE PRESIĎN	1
3	140704495-002	ENSAMBLE SOPORTE ACUMULADOR Y VALVULA REDUCTORA	1
4	140704495-009	ENSAMBLE VALVULA DE PARQUEO	1
5	140704495-008	ENSAMBLE VALVULA PRIORITARIA	1
6	140600163-909	PERNO HEXAGONAL OD M10 x 1.50 - L20 NC	2
7	140600163-008	ARANDELA PRESION ID M10	2
8	140600163-020	ARANDELA PLANA ID M10	6
9	140704495-030	ENSAMBLE LINEA DE PRESIĎN	1
10	140704493-058	PROTECCION DE CA¤ERIAS	1
11	140600163-552	TUERCA HEXAGONAL ID M10 x 1.5 NC	2
12	140690163-032	PERNO HEXAGONAL OD M10 x 1.5 - L35 NC	2
13	140704493-068	PIN	1
14	140690163-109	PERNO HEXAGONALOD M8 x 1.25 - L90 NC	1
15	140600163-010	ARANDELA PRESION ID M8	3
16	140600163-569	TUERCA HEXAGONAL ID M8 x 1.25 NC	1
17	140600163-249	PERNO HEXAGONAL OD M8 x 1.25 - L25 NC	14
18	140691163-269	ARANDELA DE BLOQUEO M8	12
19	140704493-030	TAPA ARTICULACION CENTRAL P	2
20	140711493-003	ROTULA	1
21	140600163-086	ARANDELA PLANA ID M8	2
22	140710493-023	PIN	2

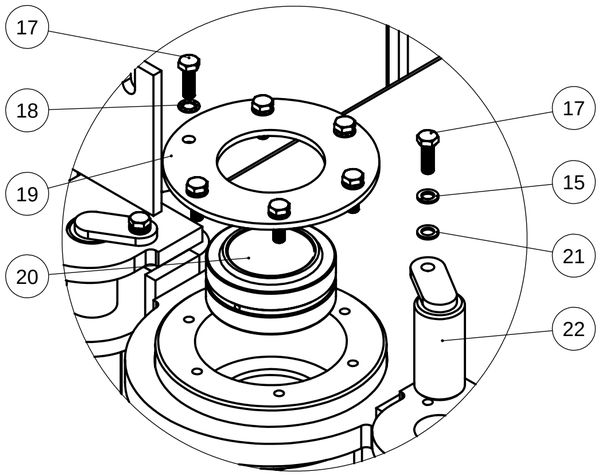

DETALLE U
ESCALA 1 : 3

OVERPRIME
MANUFACTURING

ESCALA: 1:20
A2
REVISIĎN:
REVISION
08/16

COMPONENTE: MINILOADER - XLH09D
SISTEMA: ESTRUCTURA - INTERMEDIO
TÍTULO: ENSAMBLE CHASIS INTERMEDIO
CĎDIGO: 140704495-015
HOJA 1 DE 1

ID	N°DE PARTE	DESCRIPCIÓN	CANT.
1	140707493-003	SOPORTE VÁLVULA DISTRIBUCIÓN ACTUADOR TECHO	1
2	140707493-002	SOPORTE BASE ADAPTADORES	1
3	140600163-008	ARANDELA PRESIÓN ID M10	3
4	140600163-640	PERNO HEXAGONAL OD M10-1.50 x L30 NC	3
5	140600163-020	ARANDELA PLANA ID M10	3

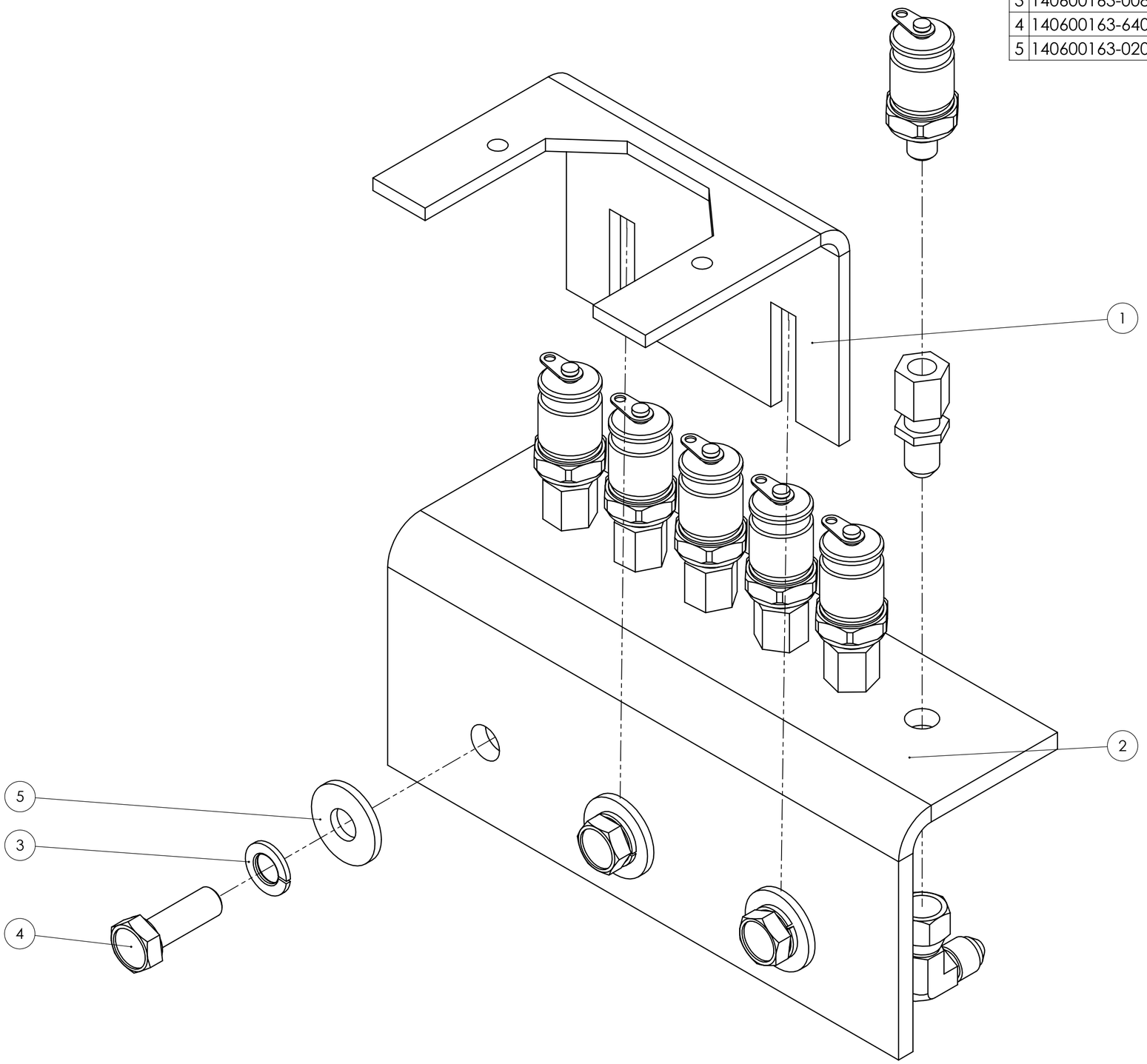

NOTA: ADAPTADORES Y MANGUERAS SE ENCUENTRAN EN EL SISTEMA HIDRAULICO

OVERPRIME MANUFACTURING

COMPONENTE:	MINI LOADER - XLH05D
SISTEMA:	ESTRUCTURAL - INTERMEDIO
TÍTULO:	ENSAMBLE VÁLVULA DISTRIBUCIÓN - TOMA DE PRESIÓN
CÓDIGO:	140704495-011

ESCALA: 1:2 | A2 | REVISIÓN: | REVISION 08/16 | HOJA 1 DE 2

ID	N°DE PARTE	DESCRIPCIÓN	CANT.
1	140704493-008	SUJETADOR PASAMURO	1

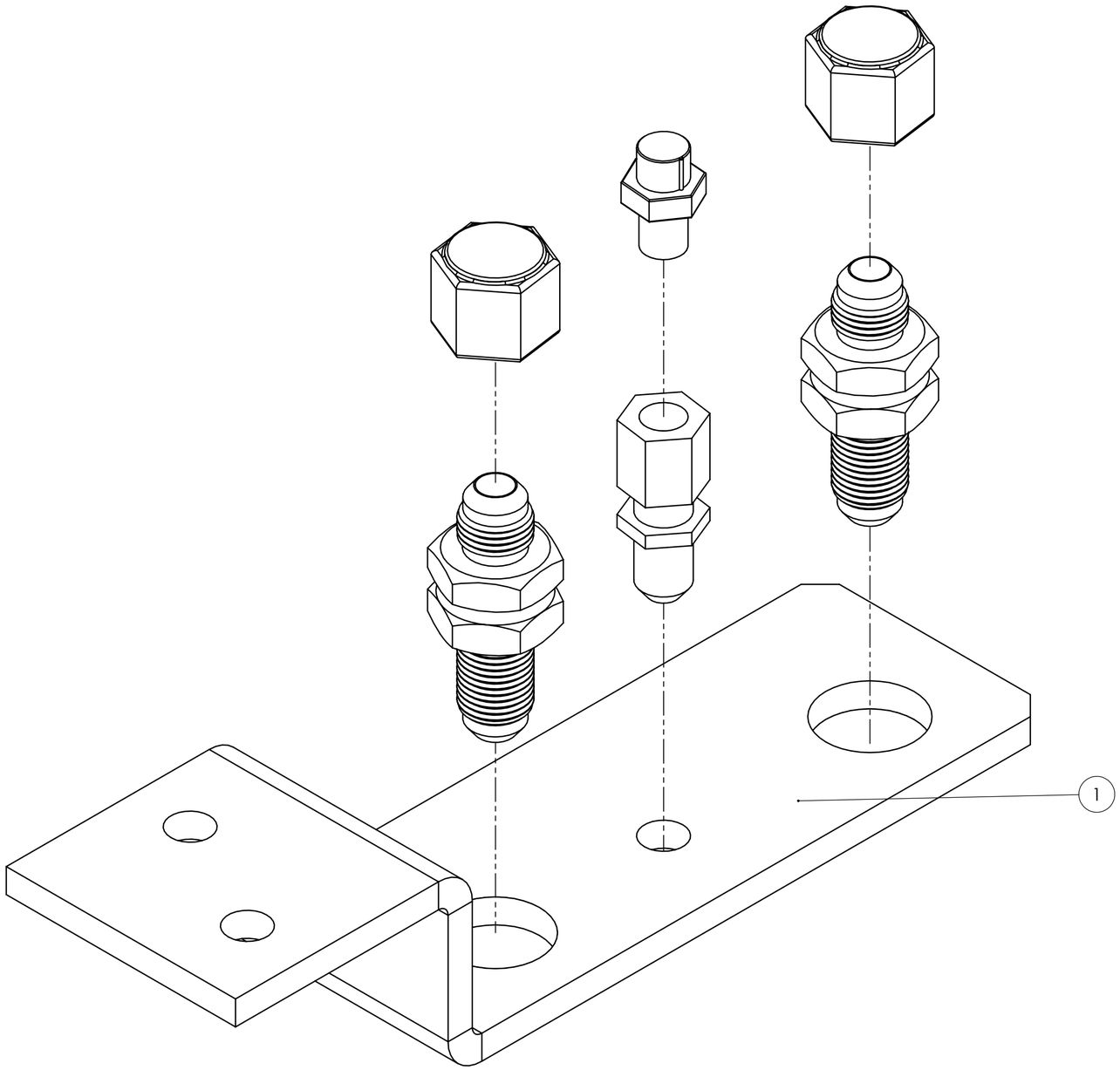

NOTA: ADAPTADORES Y MANGUERAS SE ENCUENTRAN EN EL SISTEMA HIDRAULICO

REVISIÓN:	
REVISION 08/16	
COMPONENTE:	MINI LOADER - XLH05D
SISTEMA:	ESTRUCTURAL - INTERMEDIO
TÍTULO:	ENSAMBLE LÍNEA DE PRESIÓN
CÓDIGO:	140704495-030
HOJA 2 DE 3	

ID	N°DE PARTE	DESCRIPCIÓN	CANT.
1	140704493-009	SOPORTE DE VÁLVULA PRIORITARIA	1
2	140600163-012	PERNO HEXAGONAL OD M12-1.75 x L30NC	2
3	140690163-853	ARANDELA DE BLOQUEO M12	2
4	140600163-634	PERNO HEXAGONAL OD M8-1.25 x L60 NC	1
5	140600163-010	ARANDELA PRESIÓN ID M8	1
6	140600163-086	ARANDELA PLANA ID M8	1

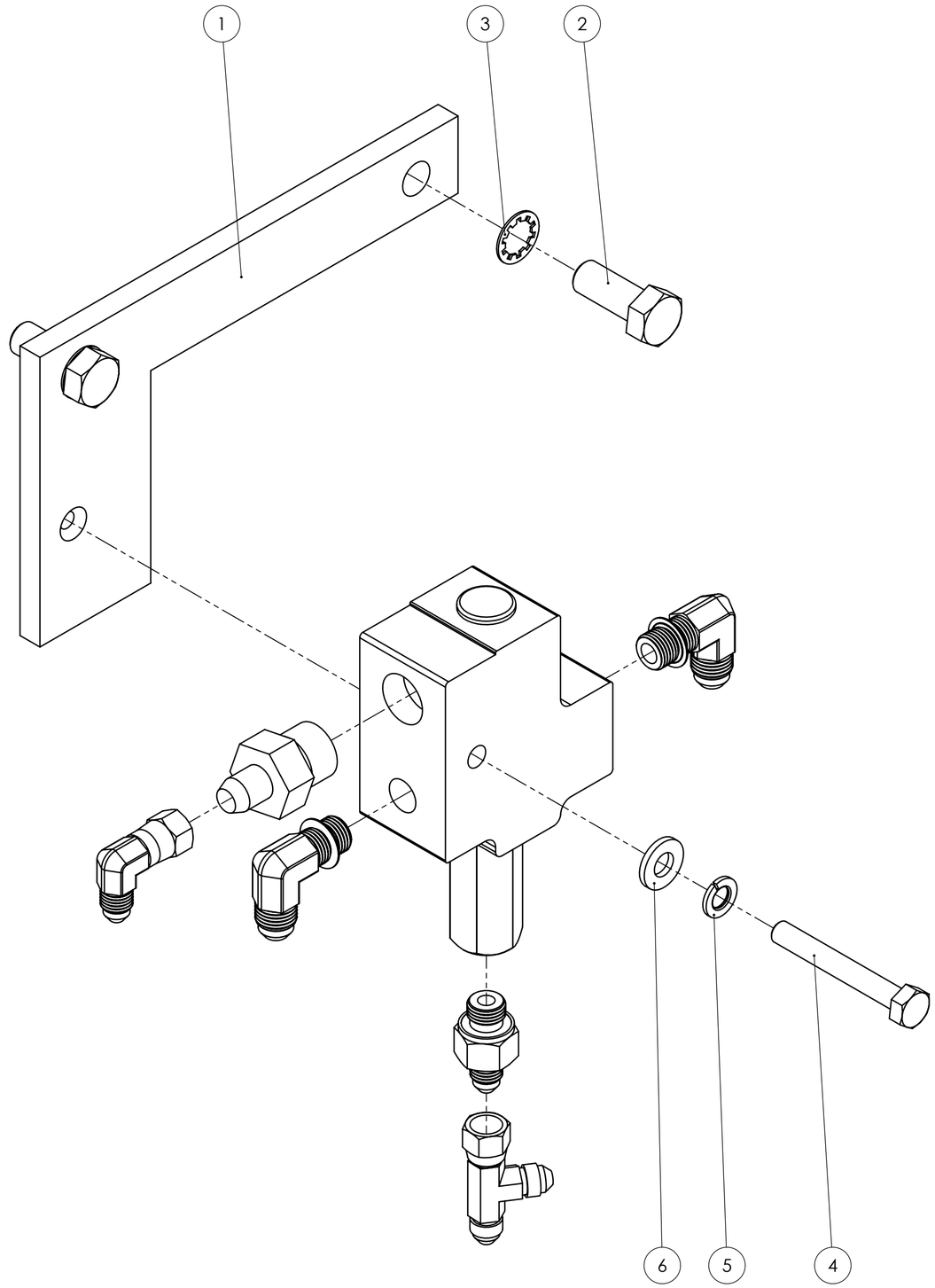

NOTA: ADAPTADORES, VALVULA Y MANGUERAS
SE ENCUENTRAN EN EL SISTEMA HIDRAULICO

ESCALA: 1:2	A2	COMPONENTE: MINI LOADER - XLH05D
REVISIÓN:		SISTEMA: ESTRUCTURAL - INTERMEDIO
REVISION 08/16		TÍTULO: ENSAMBLE VÁLVULA PRIORITARIA
		CÓDIGO: 140704495-008 — HOJA 1 DE 2

ID	N°DE PARTE	DESCRIPCIÓN	CANT.
1	140704493-033	SOPORTE DE VÁLVULA REDUCTORA	1
2	140704493-007	BASE DE ACUMULADOR	1
3	140600163-012	PERNO HEXAGONAL OD M12-1.75 x L30 NC	2
4	140600163-350	TUERCA HEXAGONAL ID M12-1.75 NC	2
5	140600163-281	ARANDELA PLANA ID M12	2
6	140600163-666	TORNILLO CILINDRICO OD M10-1.50 x L20 NC	8
7	140600163-086	ARANDELA PLANA ID M8	2
8	140600163-634	PERNO HEXAGONAL OD M8-1.25 x L60 NC	2
9	140690163-139	TUERCA ANTIVIBRACION SEGURO DE NYLON ID M8	2

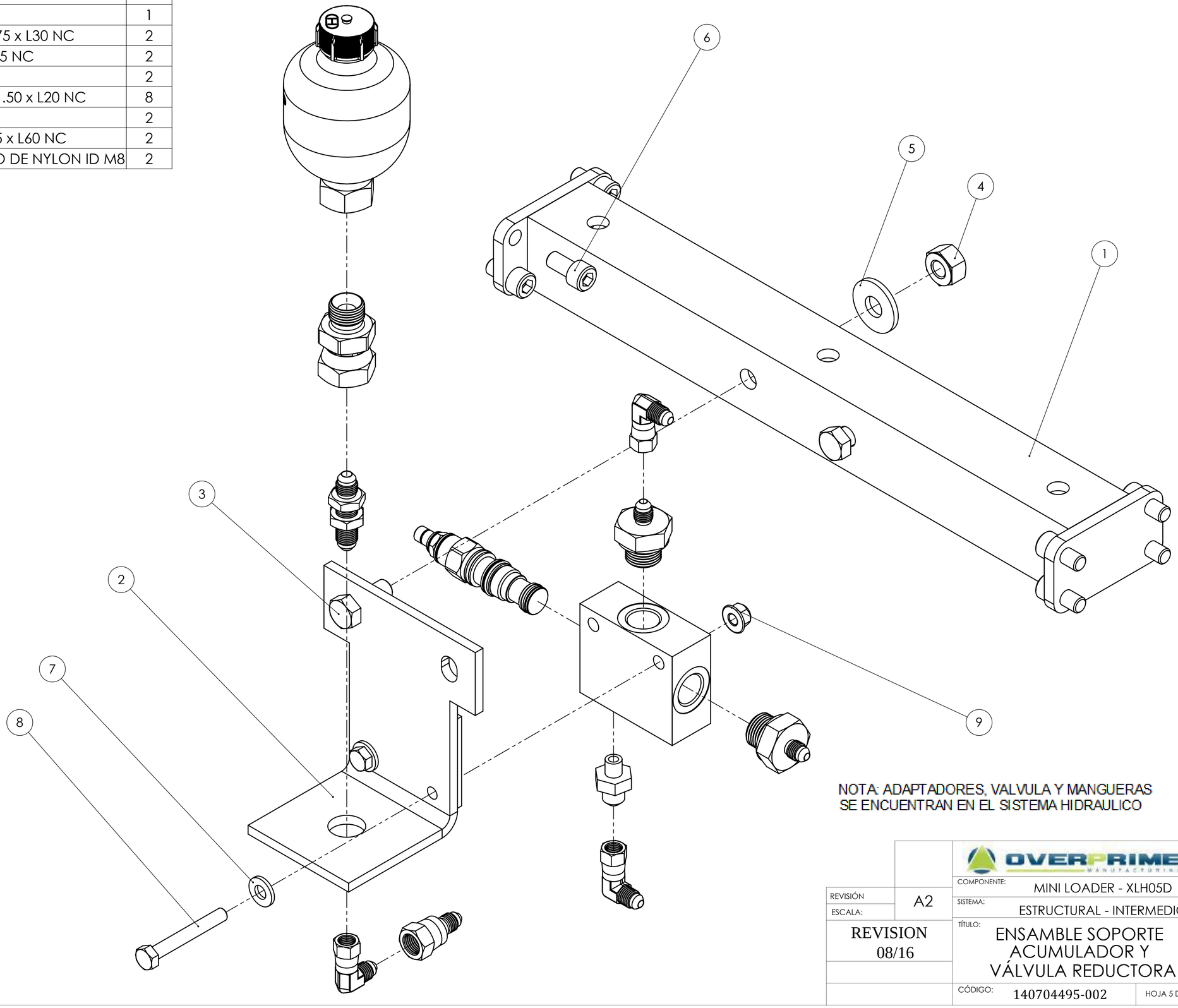

NOTA: ADAPTADORES, VALVULA Y MANGUERAS
SE ENCUENTRAN EN EL SISTEMA HIDRAULICO

		OVERPRIME MANUFACTURING
REVISIÓN	A2	COMPONENTE: MINI LOADER - XLH05D
ESCALA:		SISTEMA: ESTRUCTURAL - INTERMEDIO
REVISION 08/16		TÍTULO: ENSAMBLE SOPORTE ACUMULADOR Y VÁLVULA REDUCTORA
		CÓDIGO: 140704495-002 — HOJA 5 DE 6

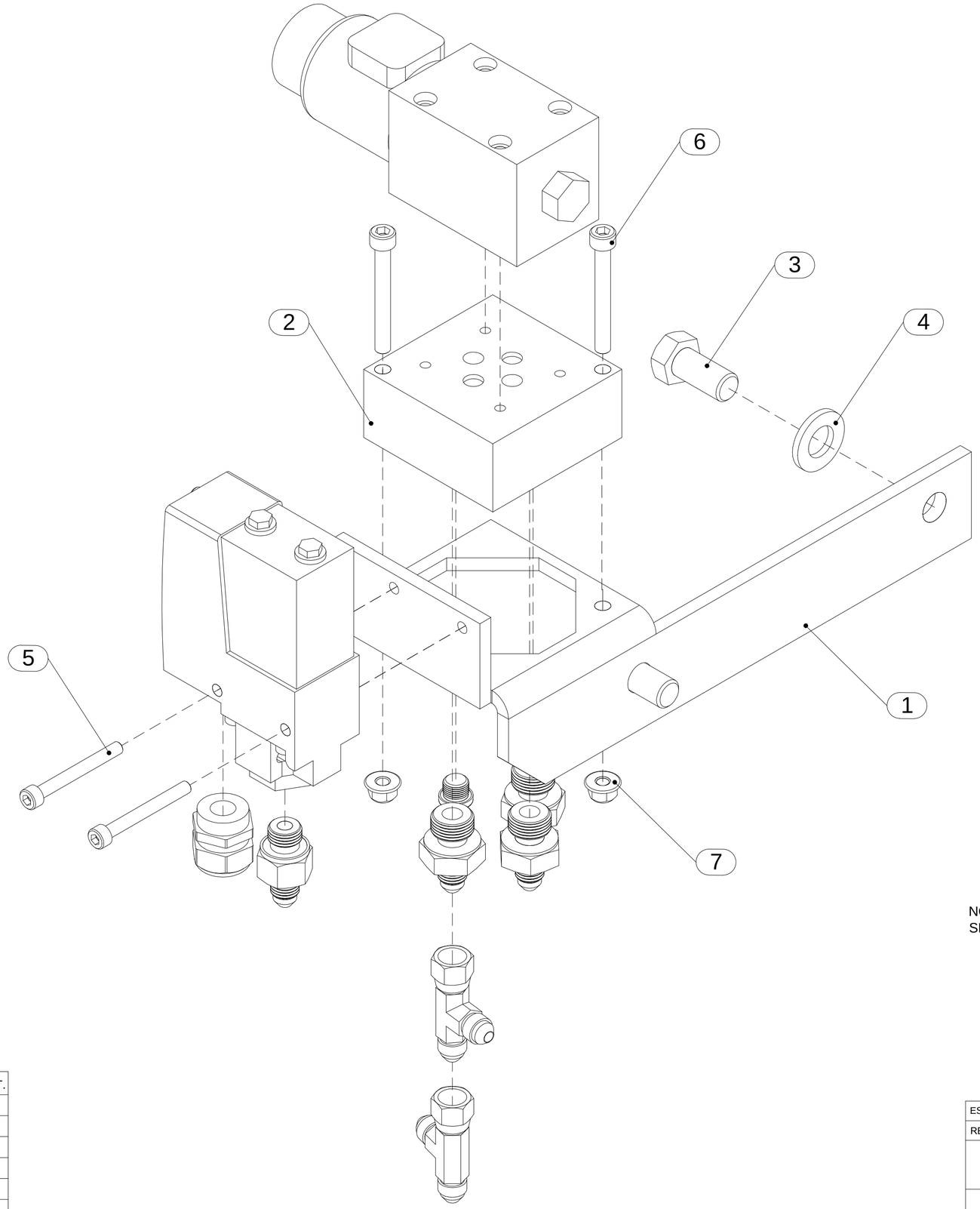

NOTA: ADAPTADORES, VALVULA Y MANGUERAS
SE ENCUENTRAN EN EL SISTEMA HIDRAULICO

ID	N.º DE PARTE	DESCRIPCION	CANT.
1	140704493-044	SOPORTE VÁLVULA DE PARQUEO	1
2	140710494-008	PLACA DE BASE	1
3	140600163-208	PERNO HEXAGONAL OD M12-1.75 x L25 NC	2
4	140690163-853	ARANDELA DE BLOQUEO M12	2
5	140600163-309	TORNILLO CILÍNDRICO OD M5-0.50 x L45 NC	2
6	140600163-330	TORNILLO CILÍNDRICO OD M6-1.00 x L50 NC	2
7	140690163-196	TUERCA ANTIVIBRACIÓN SEGURO DE NYLON ID M6	2

OVERPRIME MANUFACTURING

ESCALA:	A2
REVISIÓN:	
COMPONENTE:	MINI LOADER-XLH05D
SISTEMA:	ESTRUCTURAL-INTERMEDIO
TITULO:	ENSAMBLE VALVULA DE PARQUEO
CÓDIGO:	140704495-009
HOJA 1 DE 1	

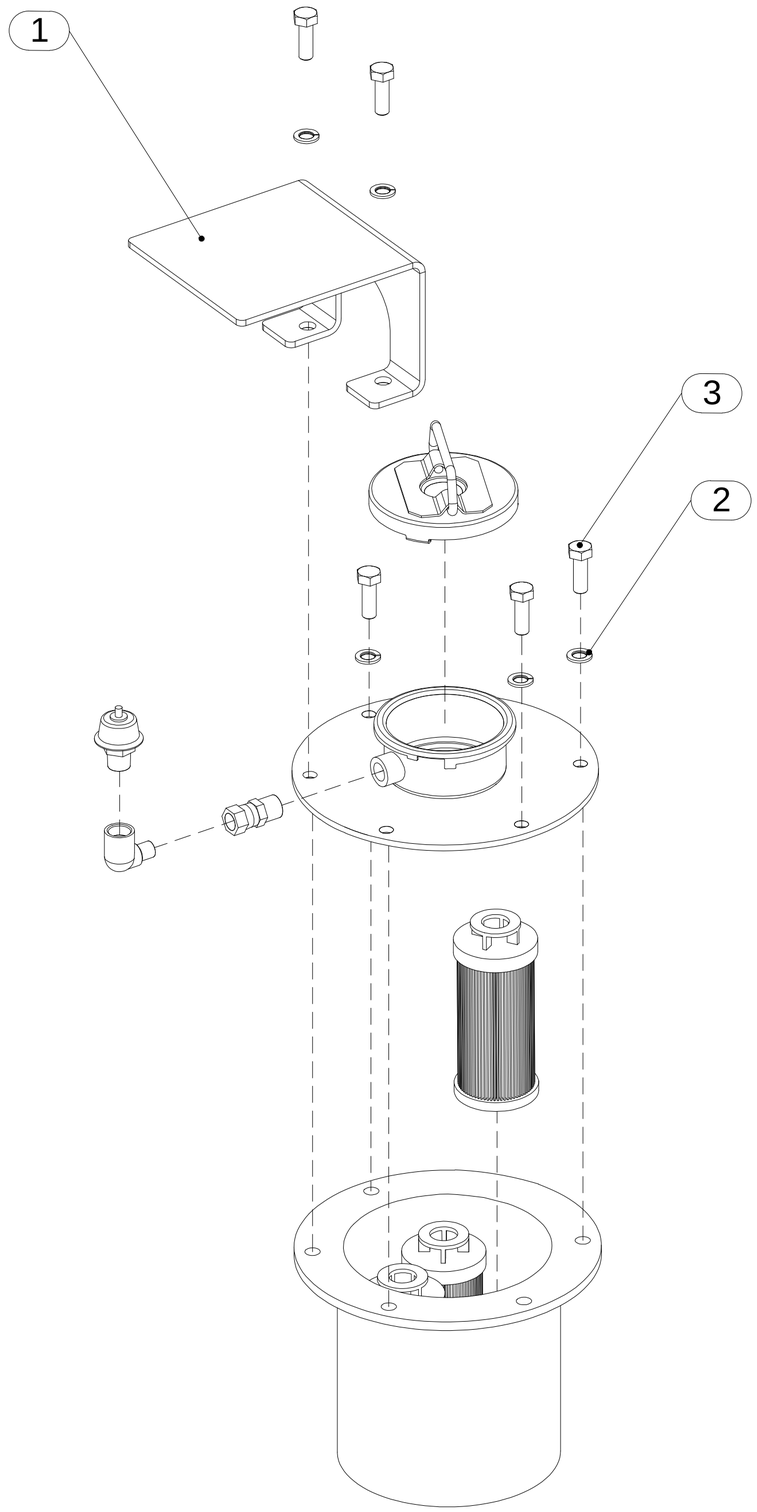

NOTA: ADAPTADORES Y ACCESORIO DE FILTRO
SE ENCUENTRAN EN EL SISTEMA HIDRAULICO

ID	N.º DE PARTE	DESCRIPCION	CANT.
1	140704493-015	PROTECTOR DE VÁLVULAS POSTERIORES	1
2	140600163-008	ARANDELA PRESIÓN ID M10	6
3	140600163-640	PERNO HEXAGONAL OD M10-1.50 x L30 NC	6

OVERPRIME MANUFACTURING

COMPONENTE:	MINI LOADER-XLH05D
ESCALA: A2	
REVISIÓN:	
SISTEMA:	ESTRUCTURAL-INTERMEDIO
TITULO:	ENSAMBLE FILTRO DE TANQUE HIDROSTATICO
CÓDIGO:	140710495-010

HOJA 1 DE 1

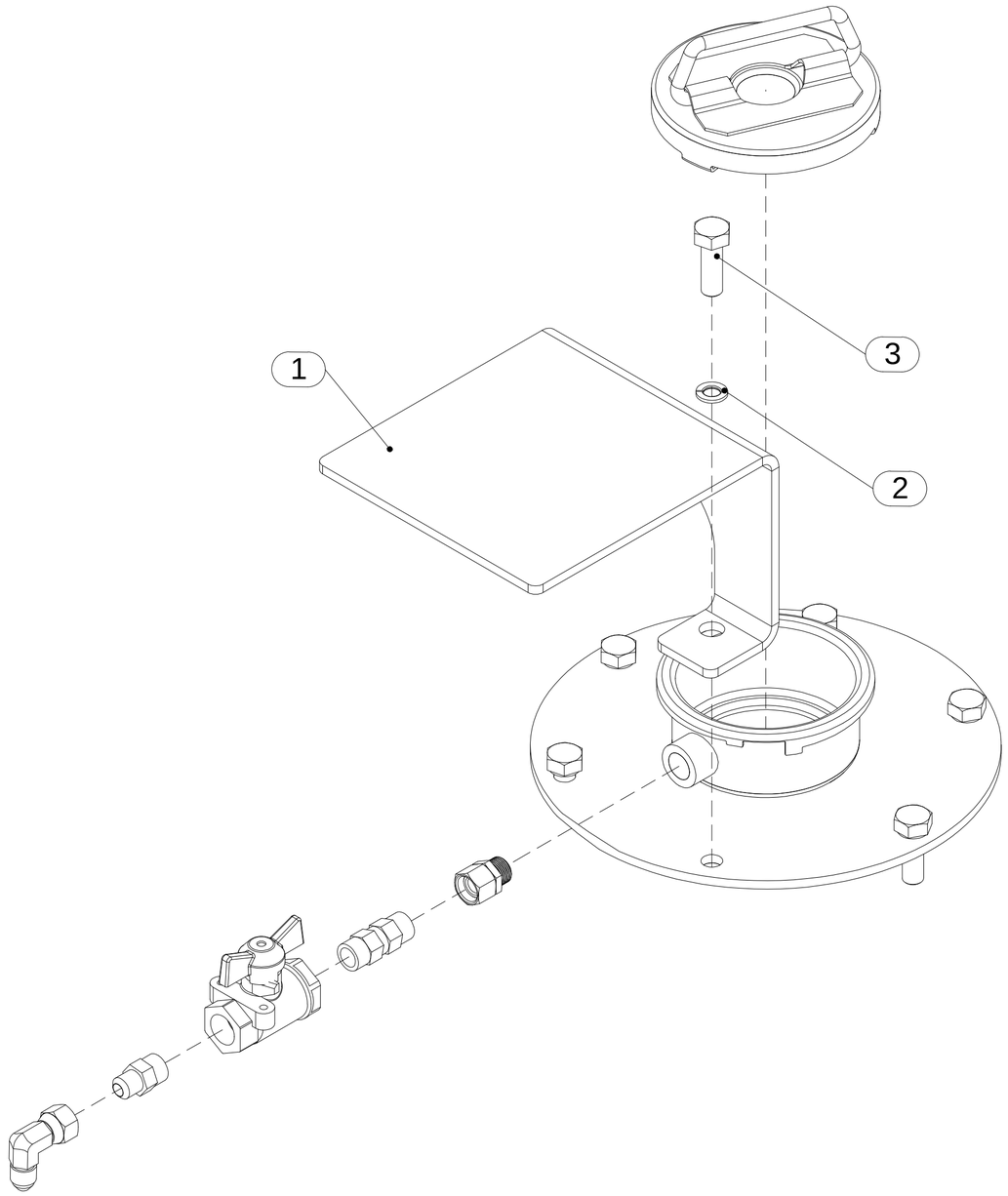

NOTA: ADAPTADORES,MANGUERAS Y VALVULA
SE ENCUENTRAN EN EL SISTEMA HIDRAULICO

ID	N.º DE PARTE	DESCRIPCION	CANT.
1	140704493-015	PROTECTOR DE VALVULAS POSTERIORES	1
2	140600163-008	ARANDELA PRESION ID M10	6
3	140600163-640	PERNO HEXAGONAL OD M10-1.50 X L 30 NC	6

OVERPRIME MANUFACTURING

ESCALA: A2

REVISION:

COMPONENTE: MINI LOADER-XLH05D

SISTEMA: ESTRUCTURAL-INTERMEDIO

TITULO: ENSAMBLE TAPA Y BRIDA PARA TANQUE HIDRAULICA

CÓDIGO: 140710495-012

HOJA 1 DE 1

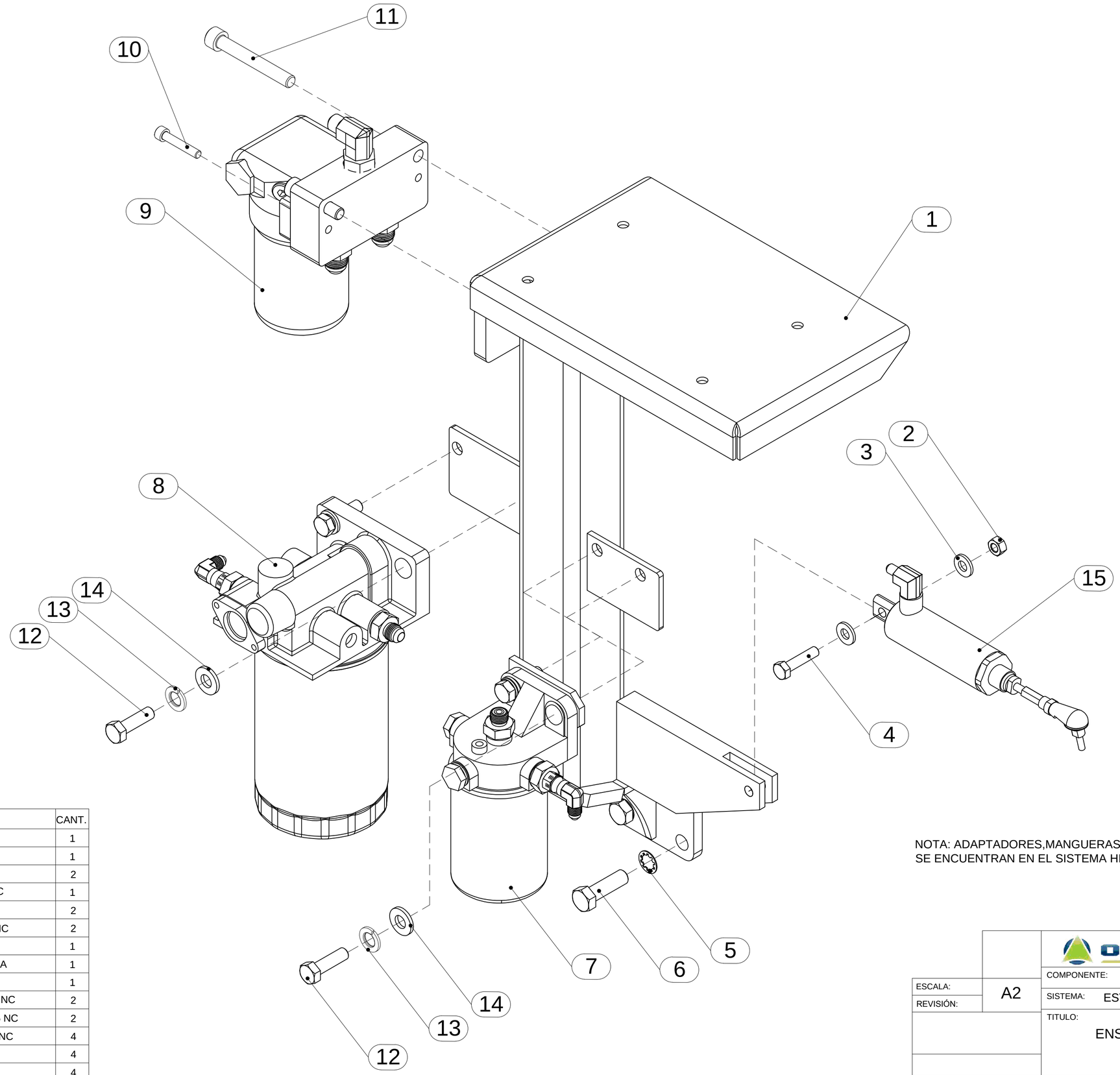

ID	N.º DE PARTE	DESCRIPCION	CANT.
1	140704493-006	SOPORTE DE FILTROS	1
2	140600163-569	TUERCA HEXAGONAL ID M8-1.25 NC	1
3	140600163-086	ARANDELA PLANA ID M8	2
4	140600163-533	PERNO HEXAGONAL OD M8-1.25 x L35 NC	1
5	140690163-853	ARANDELA DE BLOQUEO M 12	2
6	140690163-745	PERNO HEXAGONAL OD M12-1.75 x L40 NC	2
7	140709495-007	ENSAMBLE FILTRO DE COMBUSTIBLE	1
8	140709495-008	ENSAMBLE FILTRO SEPARADOR DE AGUA	1
9	140709495-009	ENSAMBLE FILTRO DE ACEITE	1
10	140600163-272	TORNILLO CILINDRICO OD M8-1.25 X L 30 NC	2
11	140691163-397	TORNILLO CILINDRICO OD M10-1.5 X L 45 NC	2
12	140690163-032	PERNO HEXAGONAL OD M10-1.50 X L 35 NC	4
13	140600163-008	ARANDELA PRESION ID M10	4
14	140600163-020	ARANDELA PLANA ID M10	4
15	140710495-011	ENSAMBLE ACTUADOR DE ACELERADOR	1

NOTA: ADAPTADORES,MANGUERAS Y FILTROS
SE ENCUENTRAN EN EL SISTEMA HIDRAULICO

OVERPRIME MANUFACTURING

COMPONENTE:	MINI LOADER-XLH05D
ESCALA:	A2
REVISIÓN:	
SISTEMA:	ESTRUCTURAL-POSTERIOR
TITULO:	ENSAMBLE SOPORTE DE FILTROS
CÓDIGO:	140704495-022
	HOJA 1 DE 1

ID	N°DE PARTE	DESCRIPCIÓN	CANT.
1	140704493-034	BASE CHASIS POSTERIOR	1
2	140704493-065	BASE DE RELÉ	1
3	140709493-015	ABRAZADERA DE CATALIZADOR	1
4	140704493-071	CUBIERTA DE LATERAL DE BATERIA	1
5	140704493-042	ACCESORIO DE BATERIA (I)	2
6	140704493-042	ACCESORIO DE BATERIA (II)	1
7	140704493-042	ACCESORIO DE BATERIA (III)	2
8	140600163-606	PERNO HEXAGONAL OD M10-1.50 X L 70 NC	2
9	140600163-281	ARANDELA PLANA ID M12	5
10	140600163-006	ARANDELA PRESIÓN ID M12	5
11	140600163-240	PERNO HEXAGONAL OD M12-1.75 X L 35 NC	5
12	140600163-272	TORNILLO CILÍNDRICO OD M 8-1.25 X L 30 NC	2
13	140600163-086	ARANDELA PLANA ID M8	2
14	140600163-010	ARANDELA PRESIÓN ID M8	2
15	140600163-249	PERNO HEXAGONAL OD M8-1.25 x L 20 NC	2
16	140600163-020	ARANDELA PLANA ID M10	2

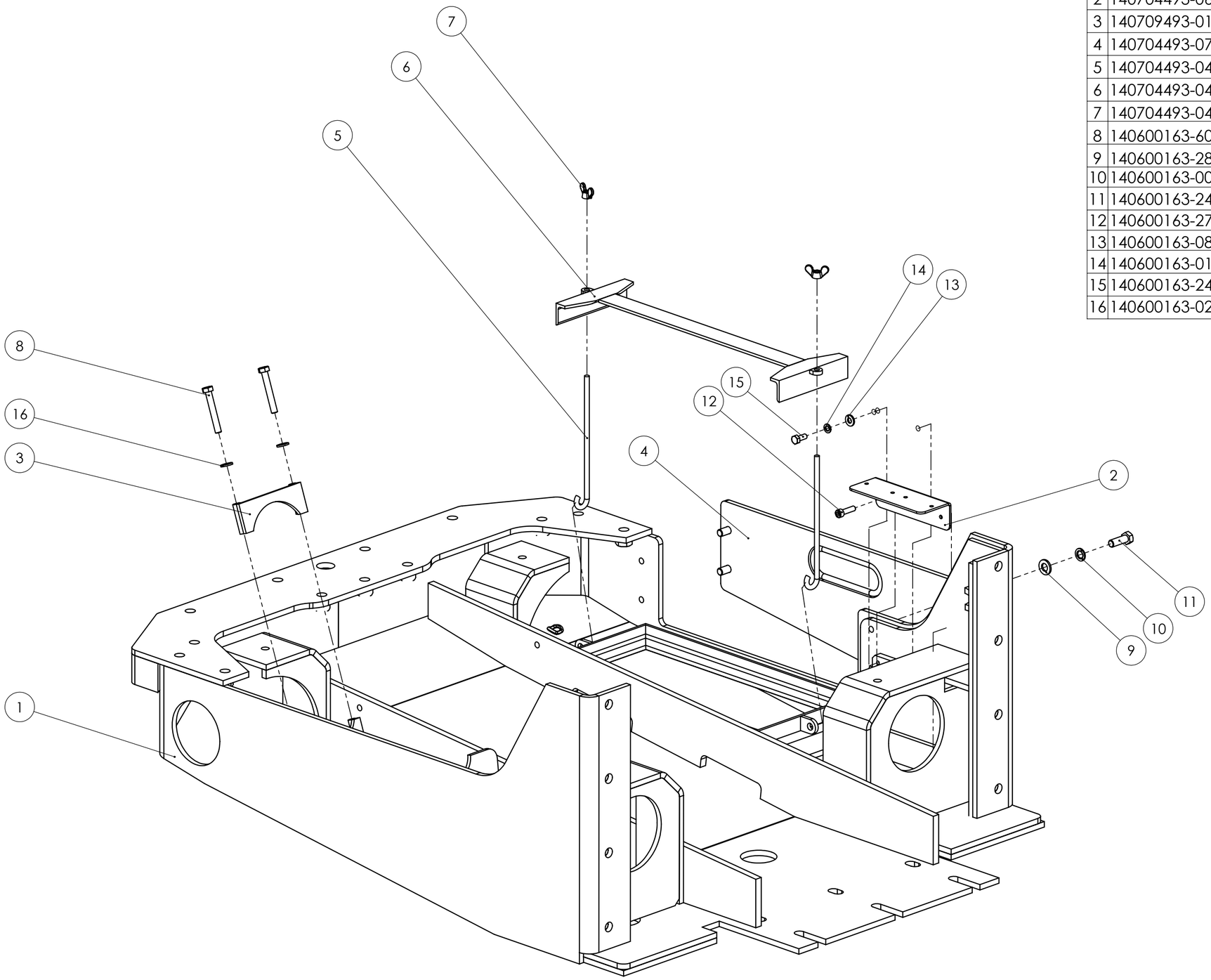

REVISIÓN:	A2	COMPONENTE: MINI LOADER - XLH05D
ESCALA:		SISTEMA: ESTRUCTURAL - POSTERIOR
REVISION 08/16		TÍTULO: ENSAMBLE ESTRUCTURA POSTERIOR
		CÓDIGO: 140704495-033 — HOJA 1 DE 1

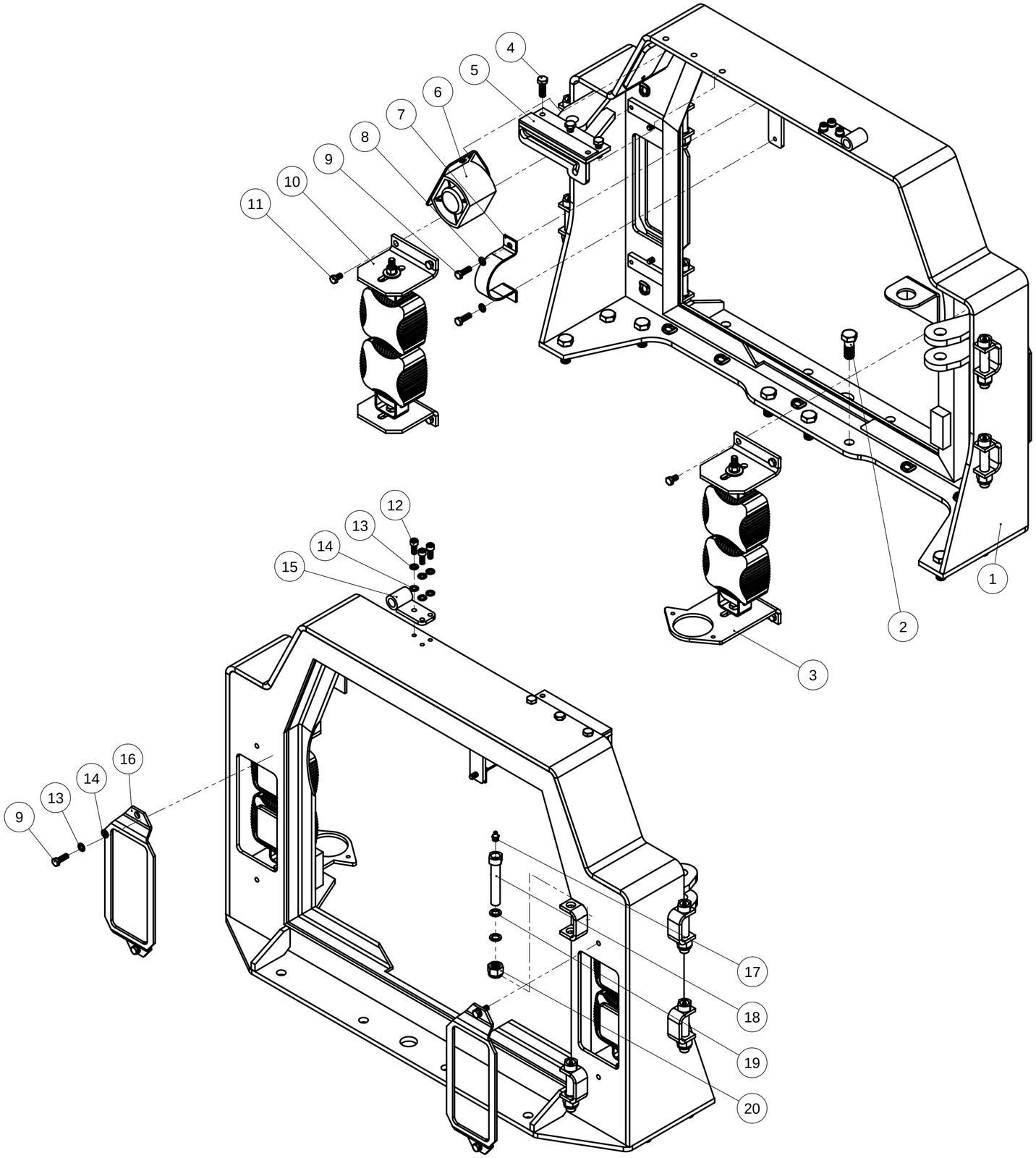

ID	CŐDIGO	DESCRIPCIŐN	CANT.
1	140704493-049	CUBIERTA CHASIS POSTERIOR	1
2	140600163-469	PERNO HEXAGONAL OD M16 x2.0 - L40 NC	9
3	140704495-032	ENSAMBLE PORTA FARO POSTERIOR B	1
4	140600163-640	PERNO HEXAGONAL OD M10 x 1.5 - L30 NC	3
5	140701493-011	GUIA DE EJE PIVOTANTE	1
6	140721493-014	ALARMA AUDIBLE	1
7	140704493-050	ABRAZADERA LINEA DE ADMISION 3"	1
8	140600163-010	ARANDELA DE PRESION ID M8	2
9	140600163-249	PERNO HEXAGONAL OD M8 x 1.25 - L25 NC	6
10	140704495-031	ENSAMBLE PORTA FARO POSTERIOR A	1
11	140600163-249	PERNO HEXAGONAL OD M8 x 1.25 - L25 NC	8
12	140600163-253	TORNILLO CILINDRICO OD M8-1.25 X L 20 GR. 12.9 NC	3
13	140600163-010	ARANDELA PRESION ID M8	7
14	140600163-086	ARANDELA PLANA ID M8	7
15	140701493-013	BISAGRA PARA CUBIERTA SUPERIOR DE MOTOR	1
16	140704493-040	PROTECTOR DE FAROS	2
17	140690163-164	ADAPTADOR RECTO DE ENGRASE M NPT 1/8"	6
18	140704493-051	PIN DE PUERTA LATERAL	6
19	140600163-021	ARANDELA PLANA ID M16	4
20	140690163-087	TUERCA ANTIVIBRACION SEGURO DE NYLON ID M16 NC	6

OVERPRIME MANUFACTURING

ESCALA: 1:20

A2

REVISIŐN:

REVISION 08/16

COMPONENTE: MINILOADER - XLH05D

SISTEMA: ESTRUCTURAL - POSTERIOR

TÍTULO: ENSAMBLE MARCO DE PUERTA POSTERIOR

CŐDIGO: 140704495-025

HOJA 1 DE 1

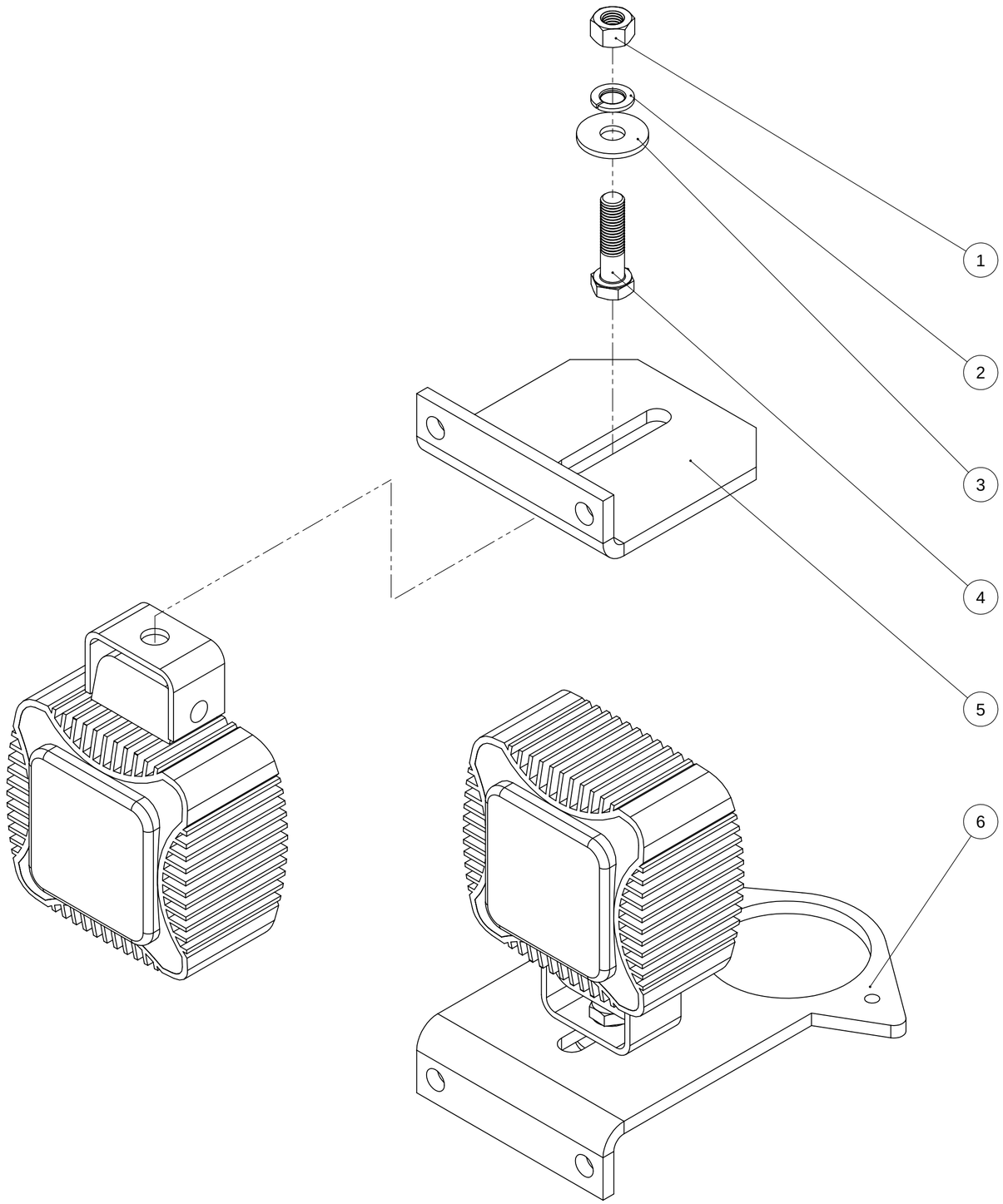

ID	NÁ DE PARTE	DESCRIPCIÐN	CANT.
1	140600163-552	TUERCA HEXAGONAL ID M10 x 1.5 NC	2
2	140600163-531	ARANDELA PRESION ID M10	2
3	140600163-020	ARANDELA PLANA ID M10	2
4	140600163-531	PERNO HEXAGONAL OD M10 x 1.5 - L40 NC	2
5	140701493-018	BASE SUPERIOR DE FAROS LED	1
6	140701493-017	BASE INFERIOR DE FAROS LED	1

ESCALA: 1:1

A2

REVISIÐN:

REVISION
08/16

COMPONENTE: MINILOADER - XLH05D

SISTEMA: ESTRUCTURAL - POSTERIOR

TÍTULO: ENSAMBLE PORTA FARO POSTERIOR - B

CÐDIGO: 140704495-032

HOJA 1 DE 2

ID	NÁ DE PARTE	DESCRIPCIĎN	CANT.
1	140701493-018	BASE SUPERIOR DE FAROS LED	2
2	140600163-552	TUERCA HEXAGONAL ID M10 x 1.5 NC	2
3	140600163-531	ARANDELA PRESION ID M10	2
4	140600163-020	ARANDELA PLANA ID M10	2
5	140600163-531	PERNO HEXAGONAL OD M10 x 1.5 - L40 NC	2

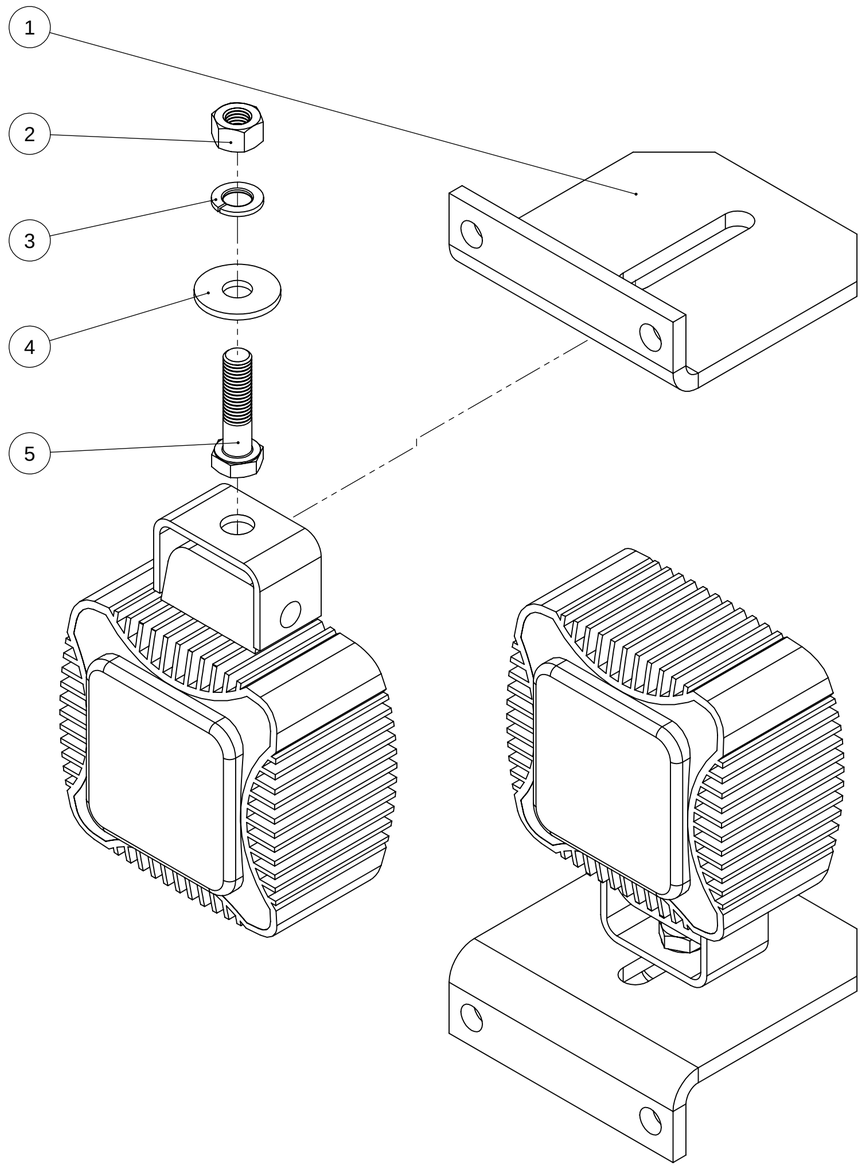

ESCALA: 1:1	A2	COMPONENTE: MINILOADER - XLH05D
REVISIĎN:		SISTEMA: ESTRUCTURAL - POSTERIOR
REVISION 08/16		TÍTULO: ENSAMBLE PORTA FARO POSTERIOR - A
		CÓDIGO: 140704495-031 — HOJA 2 DE 2

XLH05D-003-2016

SISTEMA HIDRÁULICO

© OVERPRIME MANUFACTURING

ID	N° DE PARTE	DESCRIPCIÓN	CANT.
1	140710493-069	JUNTA TÓRICA DE ÉMBOLO PARA A.L.	1
2	140710493-067	ANILLO DE DESGASTE	1
3	140710493-066	RETÉN	1
4	140710493-068	LIMPIADOR PARA ACTUADOR DE LEVANTE	1
5	140710493-064	SELLO DE PISTÓN	1
6	140710493-070	JUNTA TORICA	1
7	140710493-065	ANILLO DE APOYO	1
8	140710493-035	JUNTA TORICA OD 25MM X 4MM ESP.	2
*	140710495-004	KIT DE SELLOS ACTUADOR DE LEVANTE (N° 1 - 7)XLH05D	1

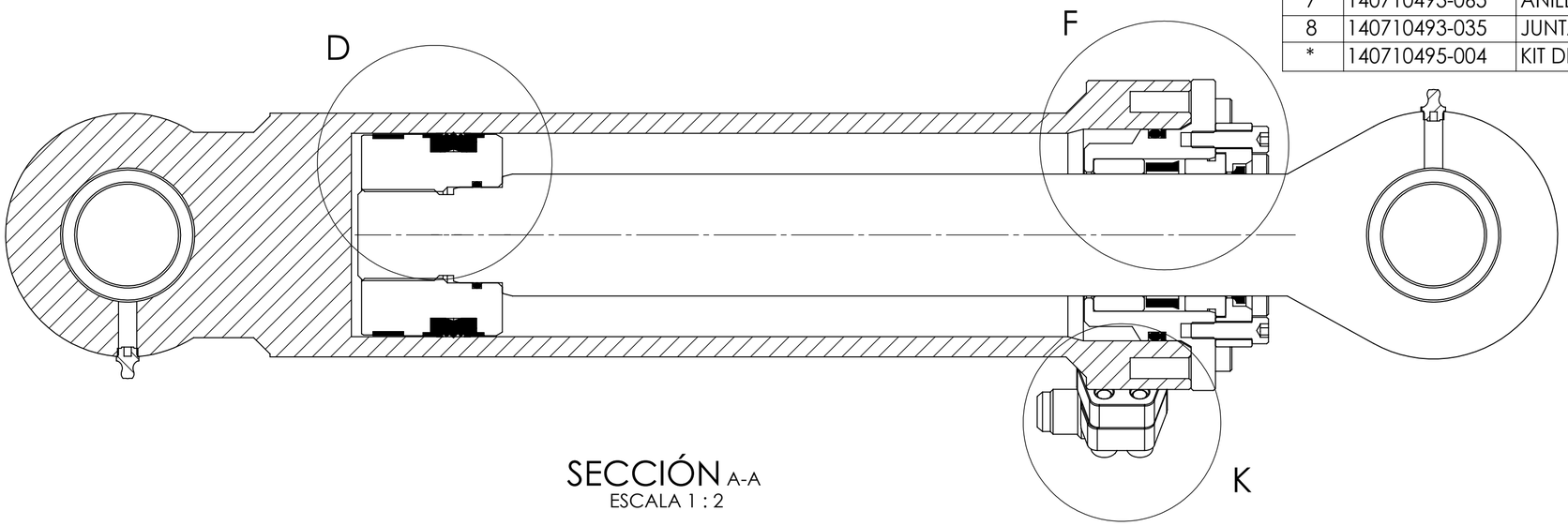

SECCIÓN A-A
ESCALA 1 : 2

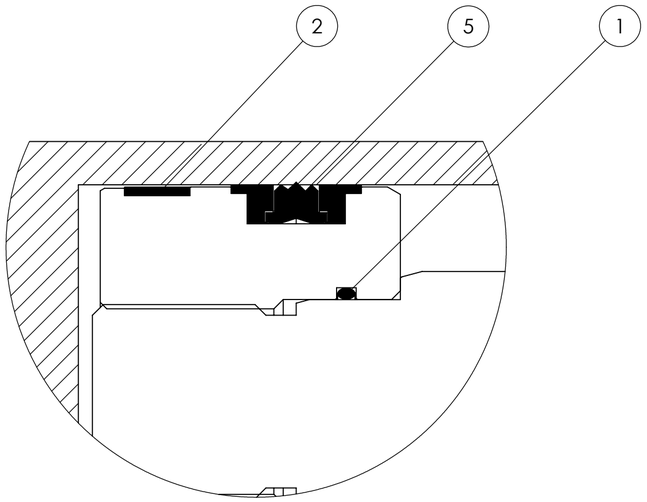

DETALLE D
ESCALA 1 : 1

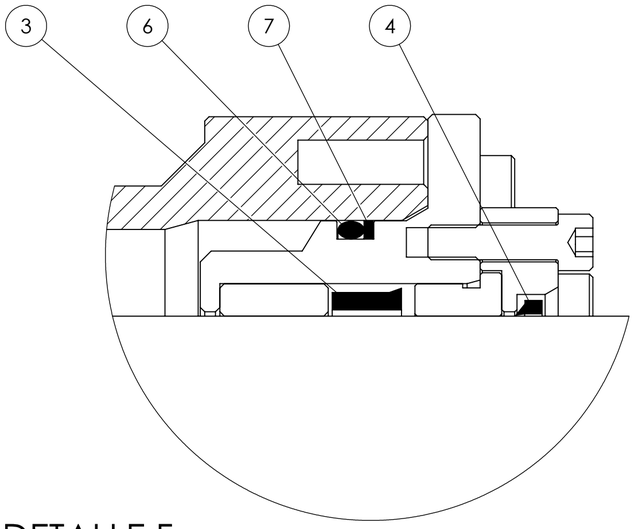

DETALLE F
ESCALA 1 : 1

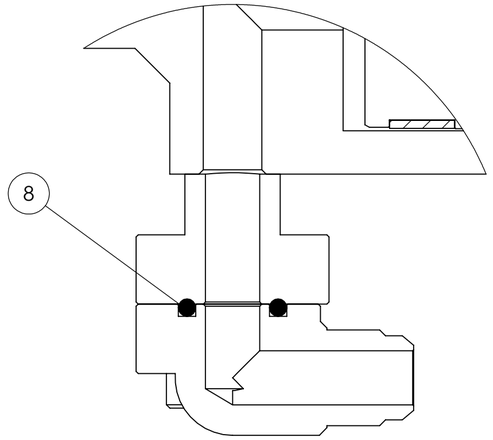

DETALLE K
ESCALA 1 : 1

OVERPRIME MANUFACTURING

COMPONENTE:	MINI LOADER - XLH05D
SISTEMA:	SELLOS - HIDRÁULICO
TÍTULO:	ACTUADOR DE LEVANTE
REVISIÓN:	A2
ESCALA:	
REVISION 08/16	
CÓDIGO:	140710495-003
HOJA 3 DE 3	

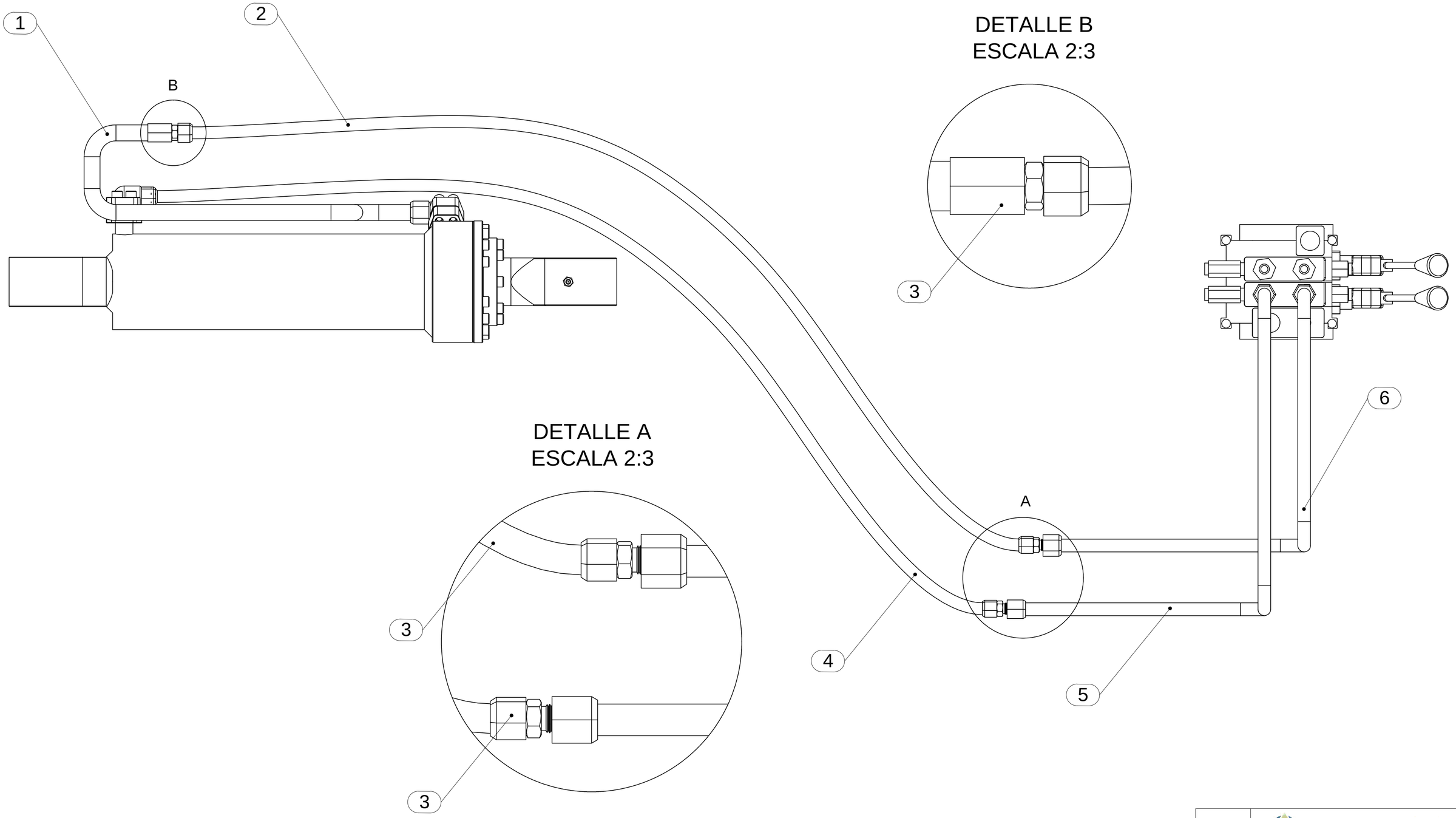

ID	N.º DE PARTE	DESCRIPCION	CANT.
1	140710493-005	TUBERIA HID M16 X 0.64 CM	1
2	140676165-715	MANG. ENSAMBLADA (R12 - N°10 X 1.19 MTS)	1
3	140690163-163	ADAPTADOR RECTO M JIC 10 - M JIC 10	3
4	140676165-714	MANG. ENSAMBLADA (R12 - N°10 X 1.17 MTS)	1
5	140710493-011	CAÑERIA N° 2	1
6	140710493-012	CAÑERIA N° 3	1

OVERPRIME MANUFACTURING

ESCALA: A2

REVISIÓN:

COMPONENTE: MINI LOADER-XLH05D

SISTEMA: HIDRAULICO-DELANTERO

TITULO: ACTUADOR DE LEVANTE

CÓDIGO: 140710495-045

HOJA 1 DE 1

ID	Nº DE PARTE	DESCRIPCIÓN	CANT.
1	140710493-059	JUNTA TÓRICA DE ÉMBOLO PARA A.V.	1
2	140710493-061	RÉTEN	1
3	140710493-060	JUNTA TÓRICA DE TAPA PORTASELLOS PARA A.V.	1
4	140710493-058	ANILLO DE APOYO	1
5	140710493-071	LIMPIADOR PARA ACTUADOR DE VOLTEO	1
6	140710493-062	ANILLO DE DESGASTE	1
7	140710493-063	SELLO DE PISTÓN	1
8	140710493-035	JUNTA TORICA OD 25MM X 4MM ESP.	2
*	140710495-006	KIT DE SELLOS ACTUADOR DE VOLTEO (Nº 1 - 7)	1

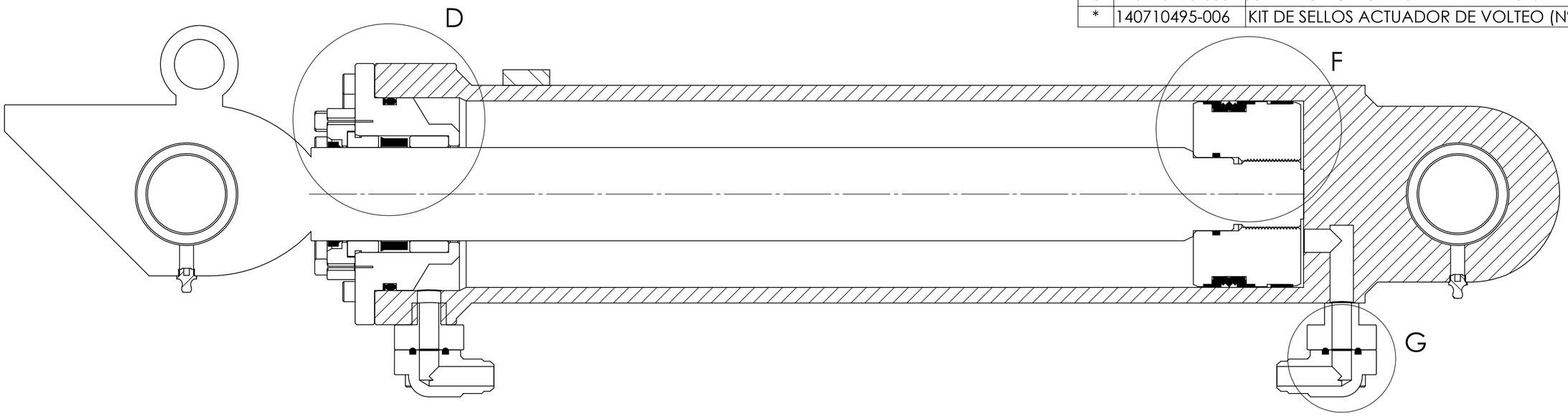

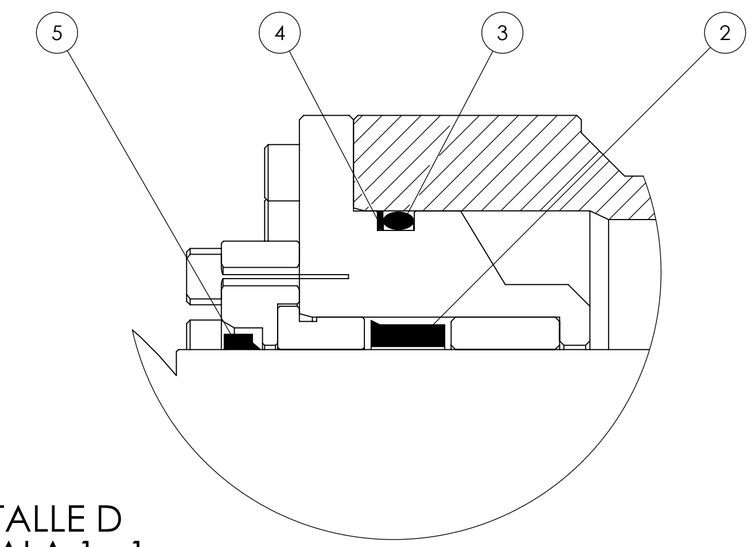

DETALLE D
ESCALA 1 : 1

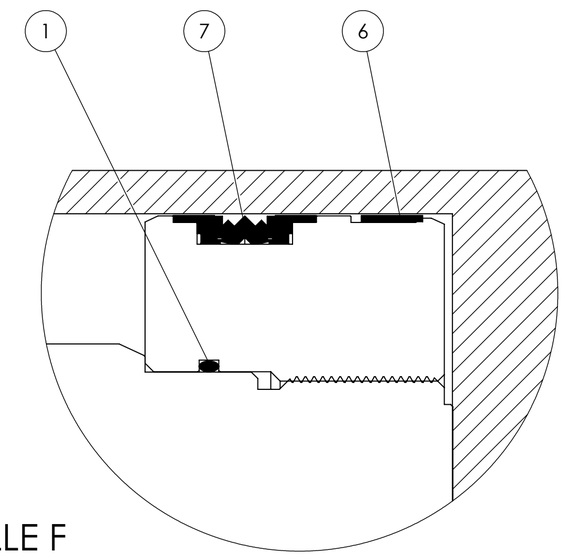

DETALLE F
ESCALA 1 : 1

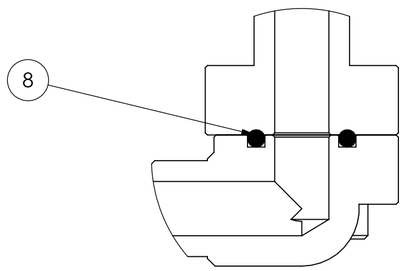

DETALLE G
ESCALA 1 : 1

REVISIÓN:	A2
ESCALA:	
REVISION 08/16	

OVERPRIME MANUFACTURING

COMPONENTE: MINI LOADER - XLH05D

SISTEMA: SELLOS - HIDRÁULICO

TÍTULO: ACTUADOR DE VOLTEO

CÓDIGO: 140710495-007

HOJA 3 DE 3

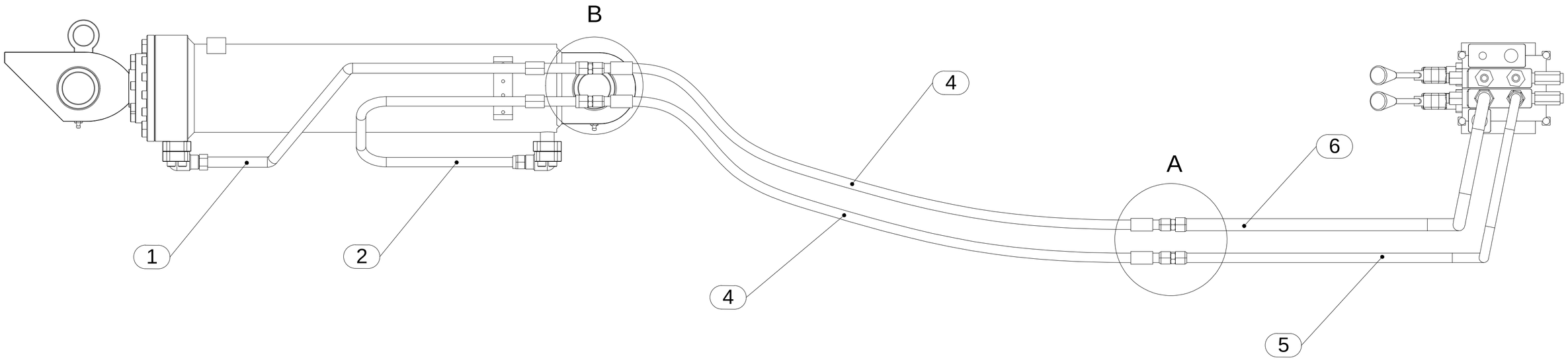

DETALLE B
ESCALA 2:3

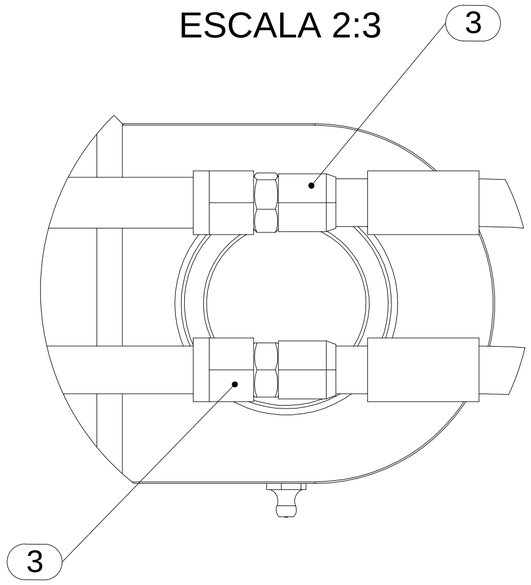

DETALLE A
ESCALA 2:3

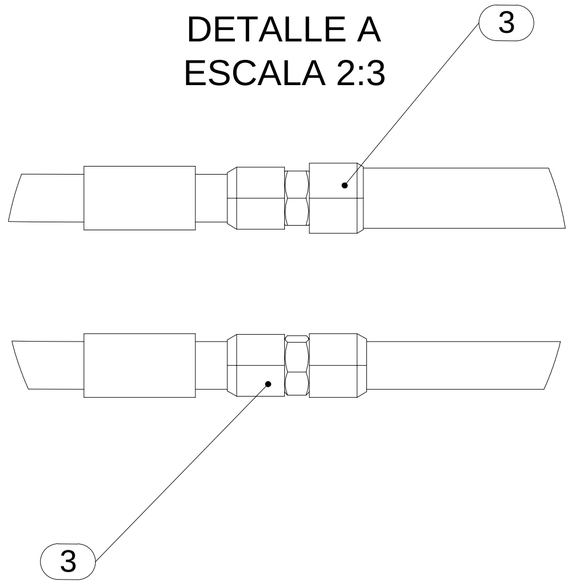

ID	N.º DE PARTE	DESCRIPCION	CANT.
1	140710493-003	TUBERIA HID M16 X 0.70 CM	1
2	140710493-004	TUBERIA HID M16 X 0.33 CM	1
3	140690163-163	ADAPTADOR RECTO M JIC 10 - M JIC 10	4
4	140676165-709	MANG. ENSAMBLADA (R12 - N° 10 X 0.75MTS)	1
5	140710493-001	CAÑERIA N° 6	1
6	140710493-010	CAÑERIA N° 7	1

OVERPRIME MANUFACTURING

ESCALA: A2

REVISIÓN:

COMPONENTE: MINI LOADER-XLH05D

SISTEMA: HIDRAULICO-DELANTERO

TITULO: ACTUADOR VOLTEO

CÓDIGO: 140710495-045

HOJA 1 DE 1

ID	Nº DE PARTE	DESCRIPCIÓN	CANT.
1	140710493-029	LIMPIADOR PARA ACTUADOR DE DIRECCIÓN	1
2	140710493-031	RETÉN PARA ACTUADOR DE DIRECCIÓN	1
*	140710495-009	KIT DE SELLOS ACTUADOR DE DIRECCIÓN XLH05D	1

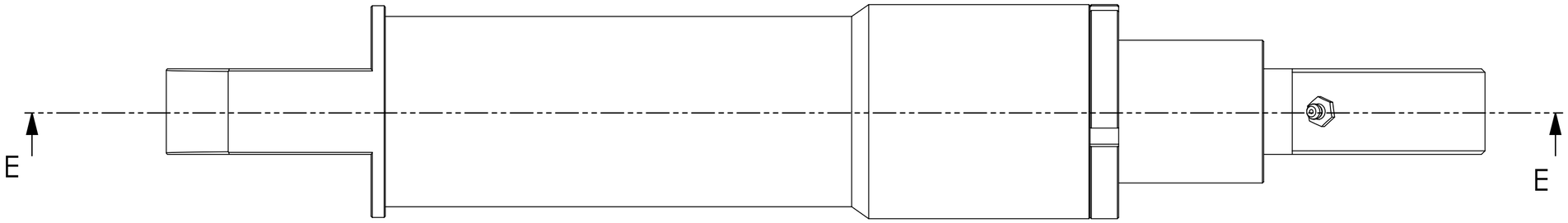

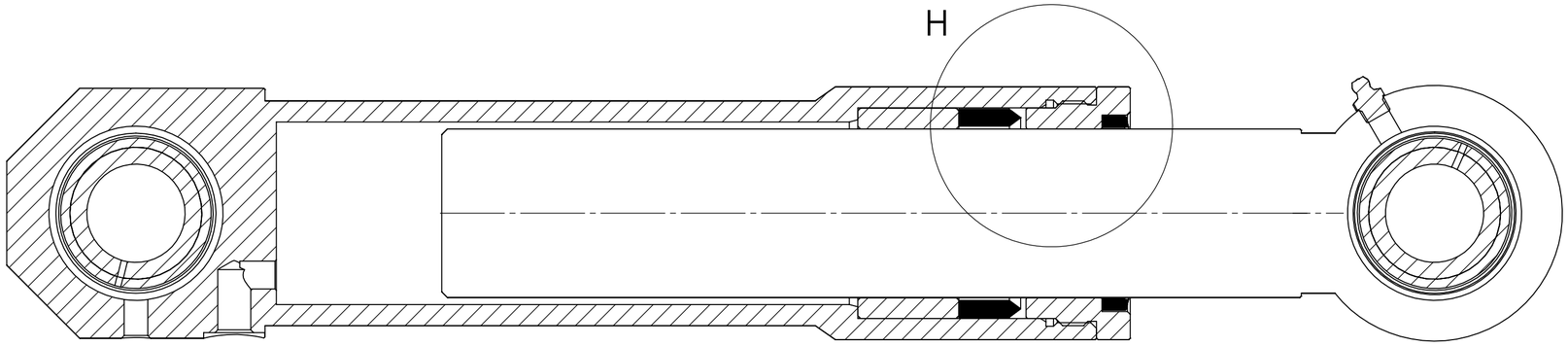

SECCIÓN E-E
ESCALA 1 : 1.5

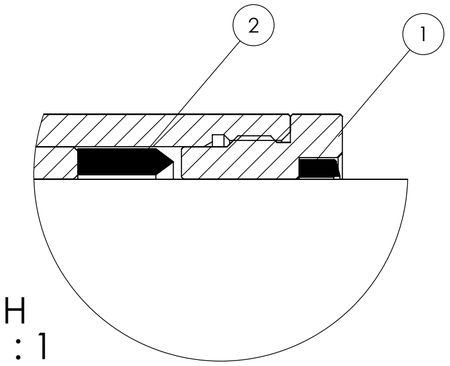

DETALLE H
ESCALA 1 : 1

		OVERPRIME MANUFACTURING
REVISIÓN:	A2	COMPONENTE: MINI LOADER - XLH05D
ESCALA:		SISTEMA: SELLOS - HIDRÁULICO
REVISION 08/16		TÍTULO: ACTUADOR DE DIRECCIÓN
		CÓDIGO: 140710495-040 — HOJA 4 DE 4

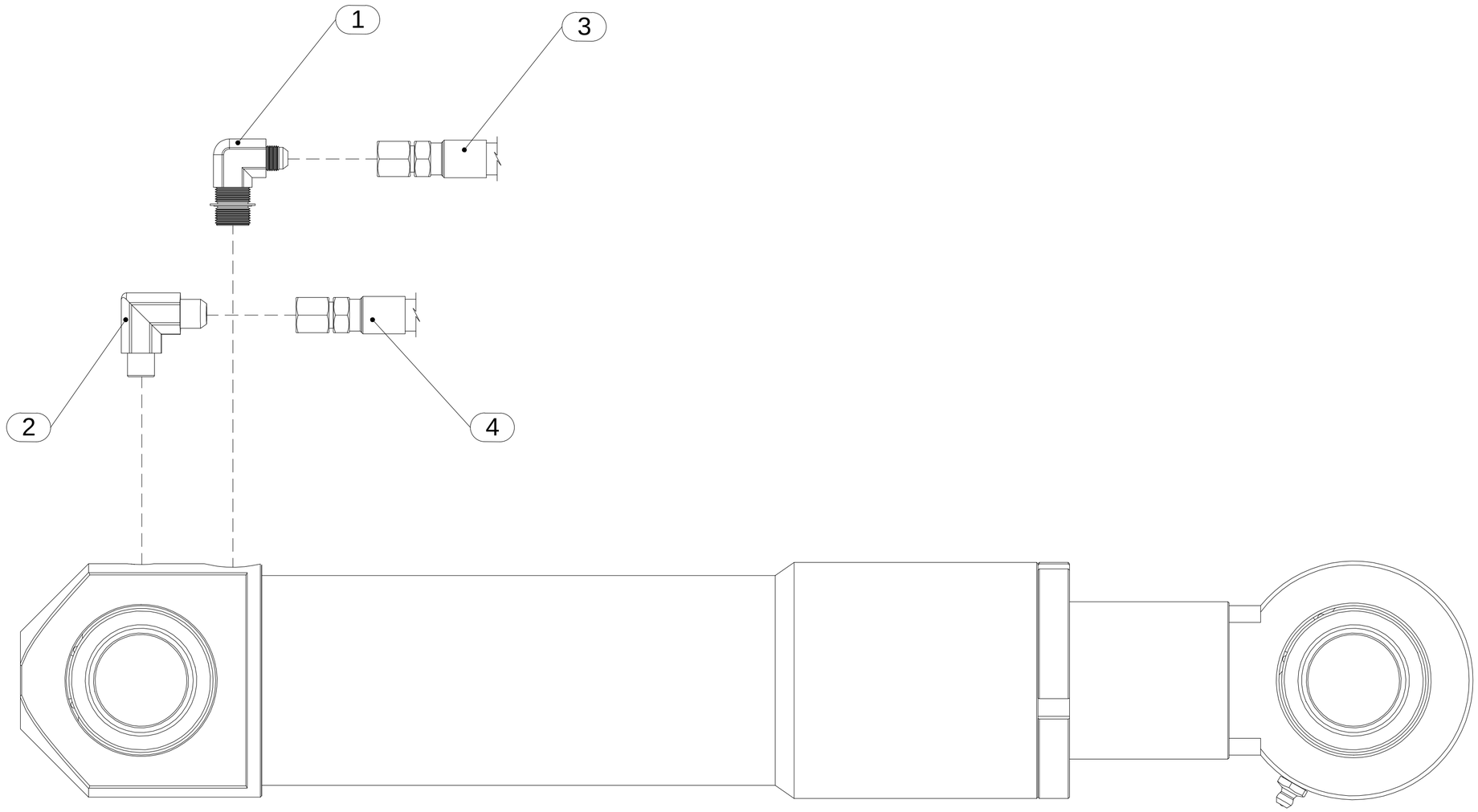

ID	N.º DE PARTE	DESCRIPCION	CANT.
1	140600163-497	ADAPTADOR CODO 90° M BSP 4 - M JIC 4	1
2	140690163-519	ADAPTADOR CODO 90° M NPT 4 - M JIC 4	1
3	140676165-273	MANG. ENSAMBLADA M-004	1
4	140675165-724	MANG. ENSAMBLADA M-001	1

OVERPRIME MANUFACTURING

ESCALA: A2

REVISIÓN:

COMPONENTE: MINI LOADER-XLH05D

SISTEMA: HIDRAULICO-DELANTERO

TITULO: ACTUADOR DE DIRECCION (1)

CÓDIGO: 140710495-040

HOJA 1 DE 1

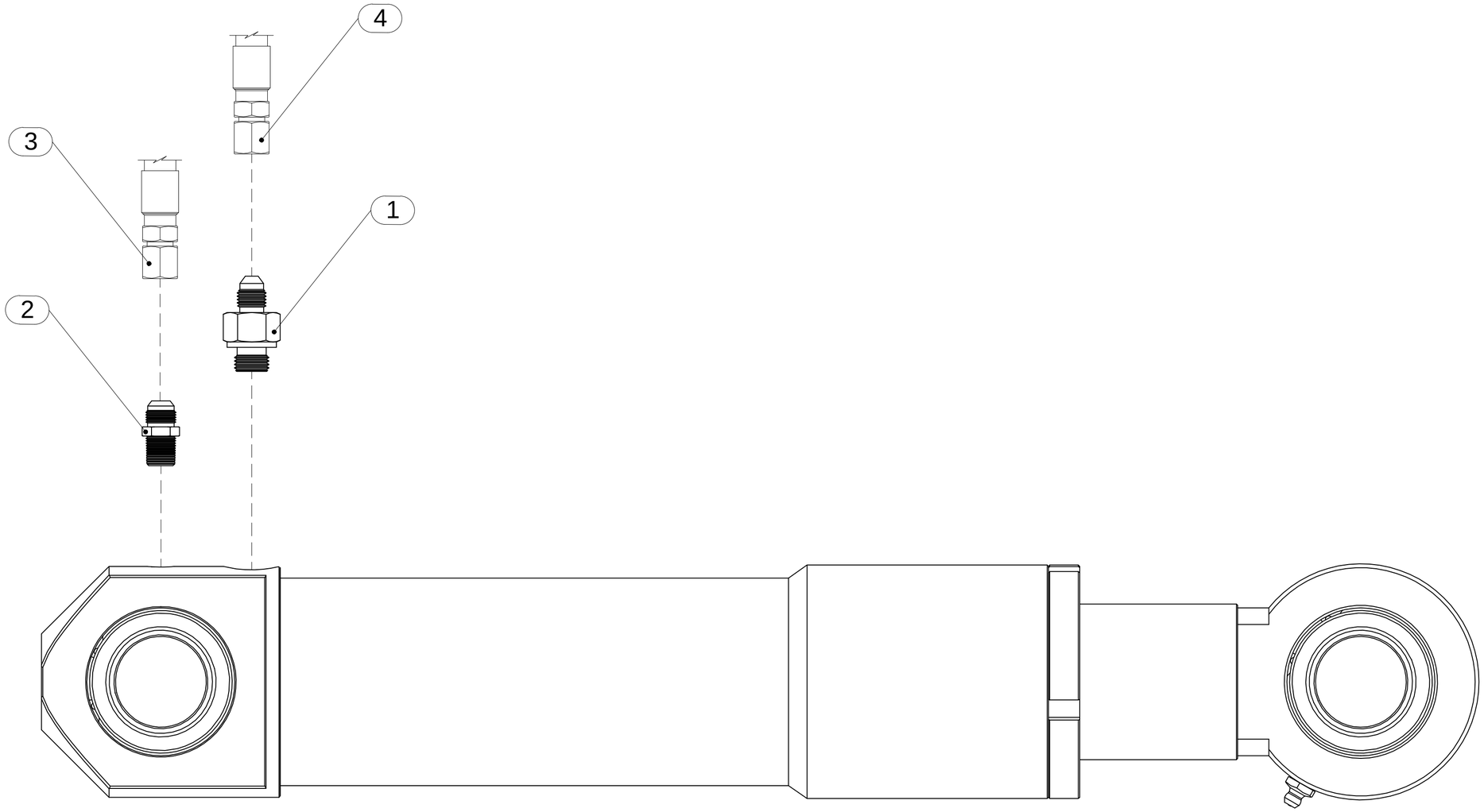

ID	N.º DE PARTE	DESCRIPCION	CANT.
1	140691163-243	ADAPTADOR RECTO M BSP 4 - M JIC 4	1
2	140690163-027	ADAPTADOR RECTO M NPT 4 - M JIC 4	1
3	140676165-384	MANG. ENSAMBLADA M-003	1
4	140676165-256	MANG. ENSAMBLADA M-005	1

OVERPRIME MANUFACTURING

ESCALA: A2

REVISIÓN:

COMPONENTE: MINI LOADER-XLH05D

SISTEMA: HIDRAULICO-DELANTERO

TITULO: ACTUADOR DE DIRECCION (2)

CÓDIGO: 140710495-040

HOJA 1 DE 1

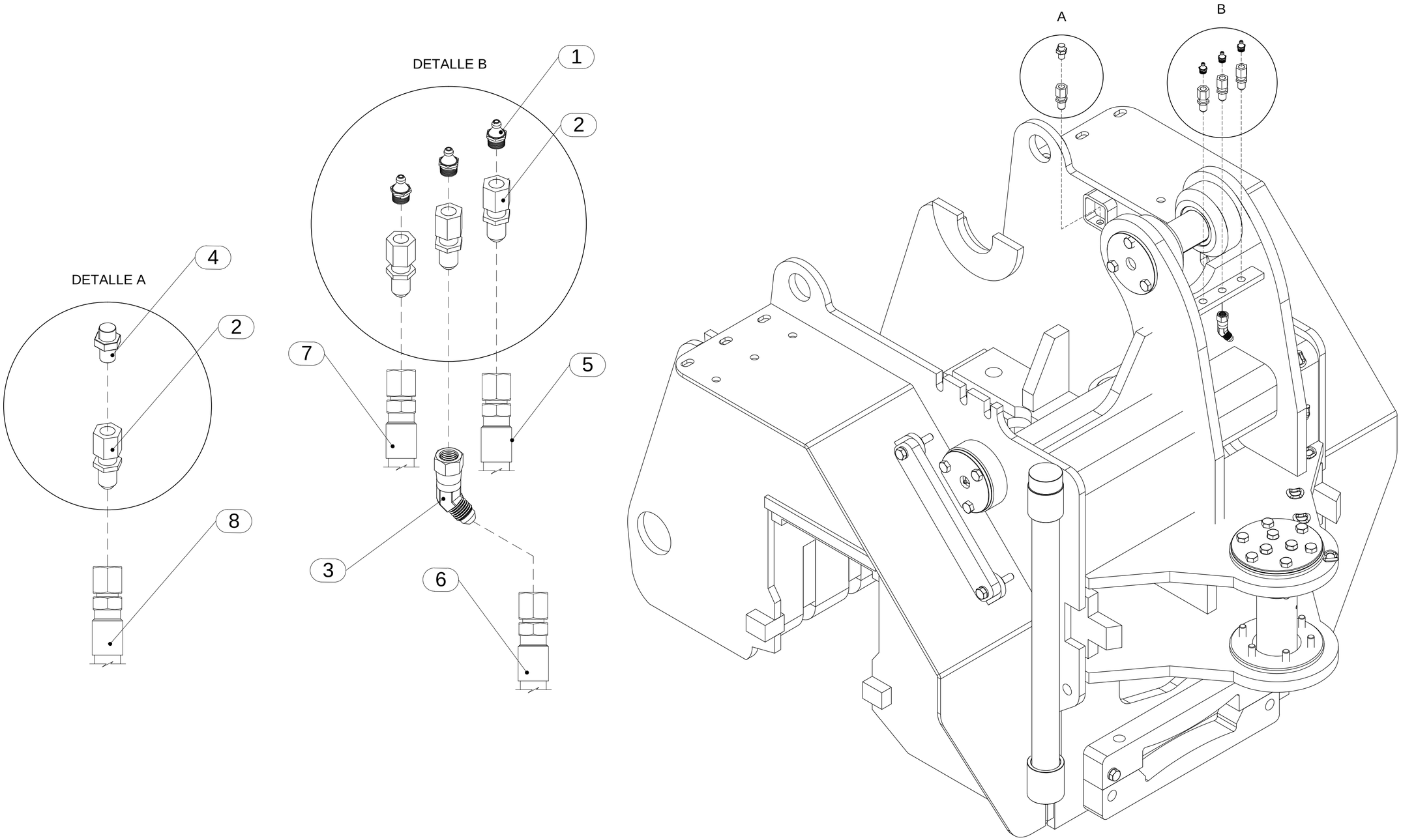

ID	N.º DE PARTE	DESCRIPCION	CANT.
1	140690163-164	ADAPTADOR RECTO DE ENGRASE M NPT 1/8"	3
2	140690163-842	ADAPTADOR PASAMURO M JIC 4 - H NPT 2	4
3	140600163-994	ADAPTADOR CODO 45° M JIC 4 - H JIC 4	1
4	140711494-012	RESPIRADERO DE EJE	1
5	140675165-724	MANG. ENSAMBLADA M-001	1
6	140676165-385	MANG. ENSAMBLADA M-002	1
7	140676165-384	MANG. ENSAMBLADA M-003	1
8	140675165-597	MANG. ENSAMBLADA M-032	1

OVERPRIME MANUFACTURING

ESCALA: A2

REVISIÓN:

COMPONENTE: MINI LOADER-XLH05D

SISTEMA: HIDRAULICO-DELANTERO

TITULO: ENSAMBLE CHASIS DELANTERO

CÓDIGO: 140704515-006

HOJA 1 DE 1

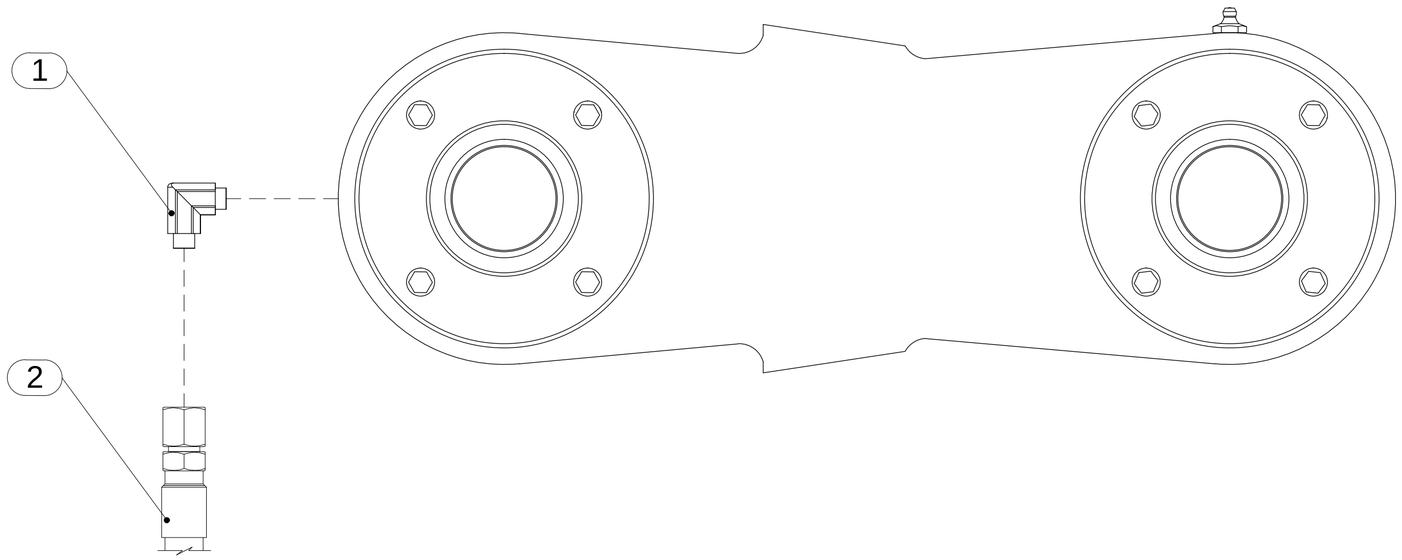

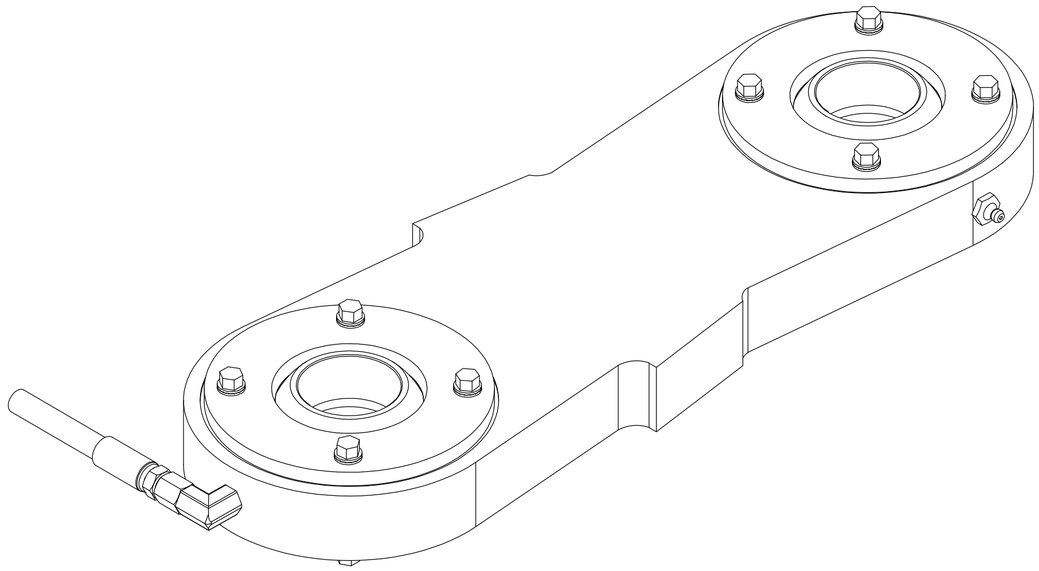

ID	N.º DE PARTE	DESCRIPCION	CANT.
1	140690163-519	ADAPTADOR CODO 90° M NPT 4 - M JIC 4	1
2	140676165-385	MANG. ENSAMBLADA M-022	1

OVERPRIME MANUFACTURING

ESCALA: A2

REVISIÓN:

COMPONENTE: MINI LOADER-XLH05D

SISTEMA: HIDRAULICO-DELANTERO

TITULO: ENSAMBLE ARTICULACION CENTRAL

CÓDIGO: 140704495-028

HOJA 1 DE 1

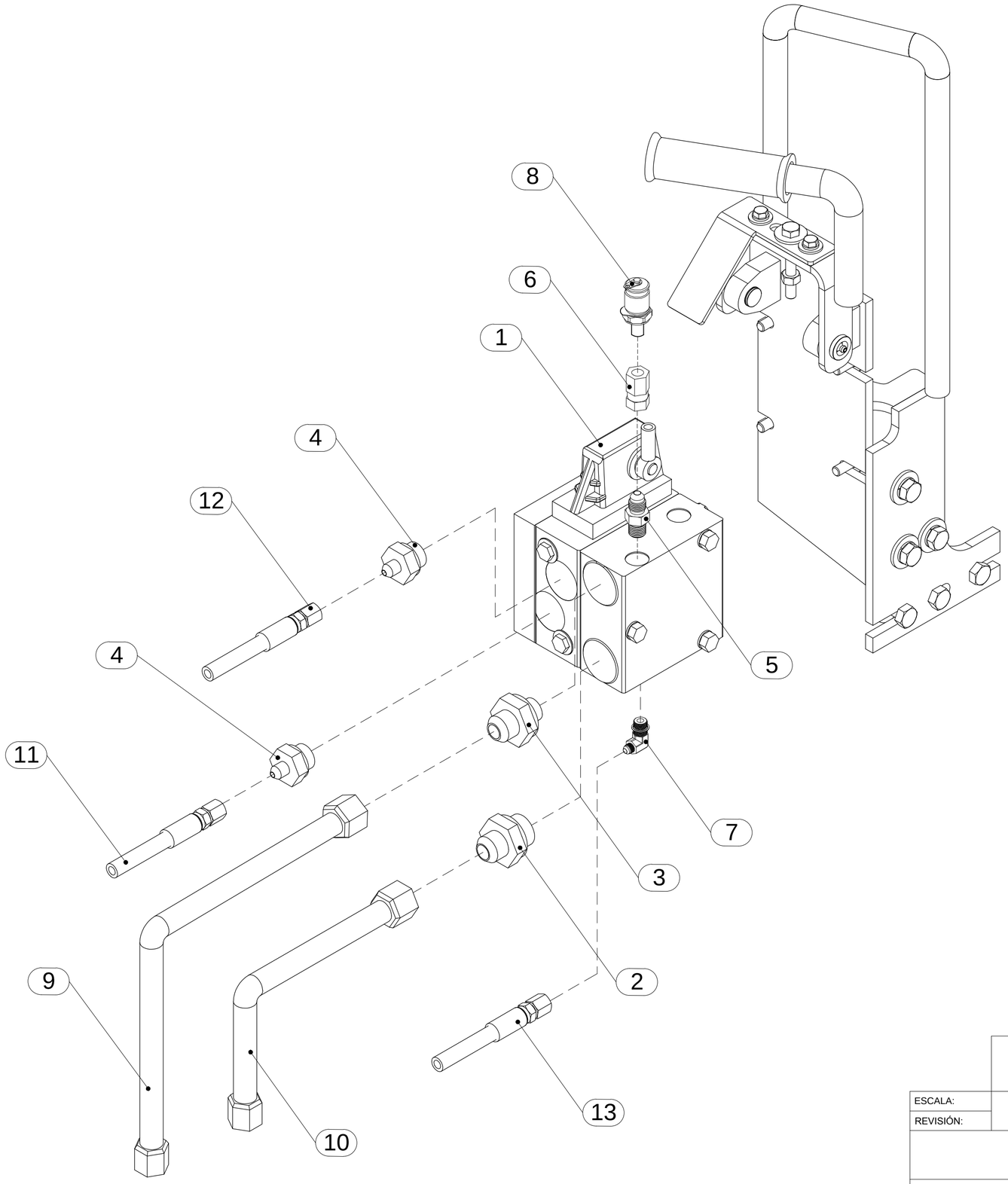

ID	N.º DE PARTE	DESCRIPCION	CANT.
1	140710495-022	VÁLVULA CONTROL DE MANDO	1
2	140690163-010	ADAPTADOR RECTO M BSP 12 - M JIC 10	1
3	140600163-420	ADAPTADOR RECTO M BSP 8 - M JIC 10	1
4	140690163-156	ADAPTADOR RECTO M BSP 8 - M JIC 4	2
5	140690163-500	ADAPTADOR RECTO M ORING BOSS 5 - M JIC 6	1
6	140691163-245	ADAPTADOR RECTO H JIC 6 - H BSP 4	1
7	140600163-497	ADAPTADOR CODO 90° M BSP 4 - JIC 4	1
8	140617073-001	ADAPTADOR TOMA DE PRESIÓN M BSP 1/4" ; M16	1
9	140710493-014	CAÑERIA DE DIRECCION P	1
10	140710493-013	CAÑERIA DE DIRECCION T	1
11	140676165-273	MANG. ENSAMBLADA M-004	1
12	140676165-256	MANG. ENSAMBLADA M-005	1
13	140676165-261	MANG. ENSAMBLADA M-007	1

OVERPRIME MANUFACTURING

ESCALA: A2

REVISIÓN:

COMPONENTE: MINI LOADER-XLH05D

SISTEMA: HIDRAULICO-INTERMEDIO

TITULO: ENSAMBLE MANDO DE CONTROL

CÓDIGO: 140717495-001

HOJA 1 DE 1

ID	CĎDIGO	DESCRIPCIĎN	CANT.
1	140217103-001	MANOMETRO DE PARED 2 1/2" (0-600 PSI/0-40 BAR)	1
2	140721493-053	INDICADOR TEMP. HYD.	1
3	140710493-085	TERMOMETRO MOTOR DE COMBUSTION	1
4	140606073-001	MANOMETRO DE PARED 2 1/2" (0-100 PSI/0-6 BAR)1	

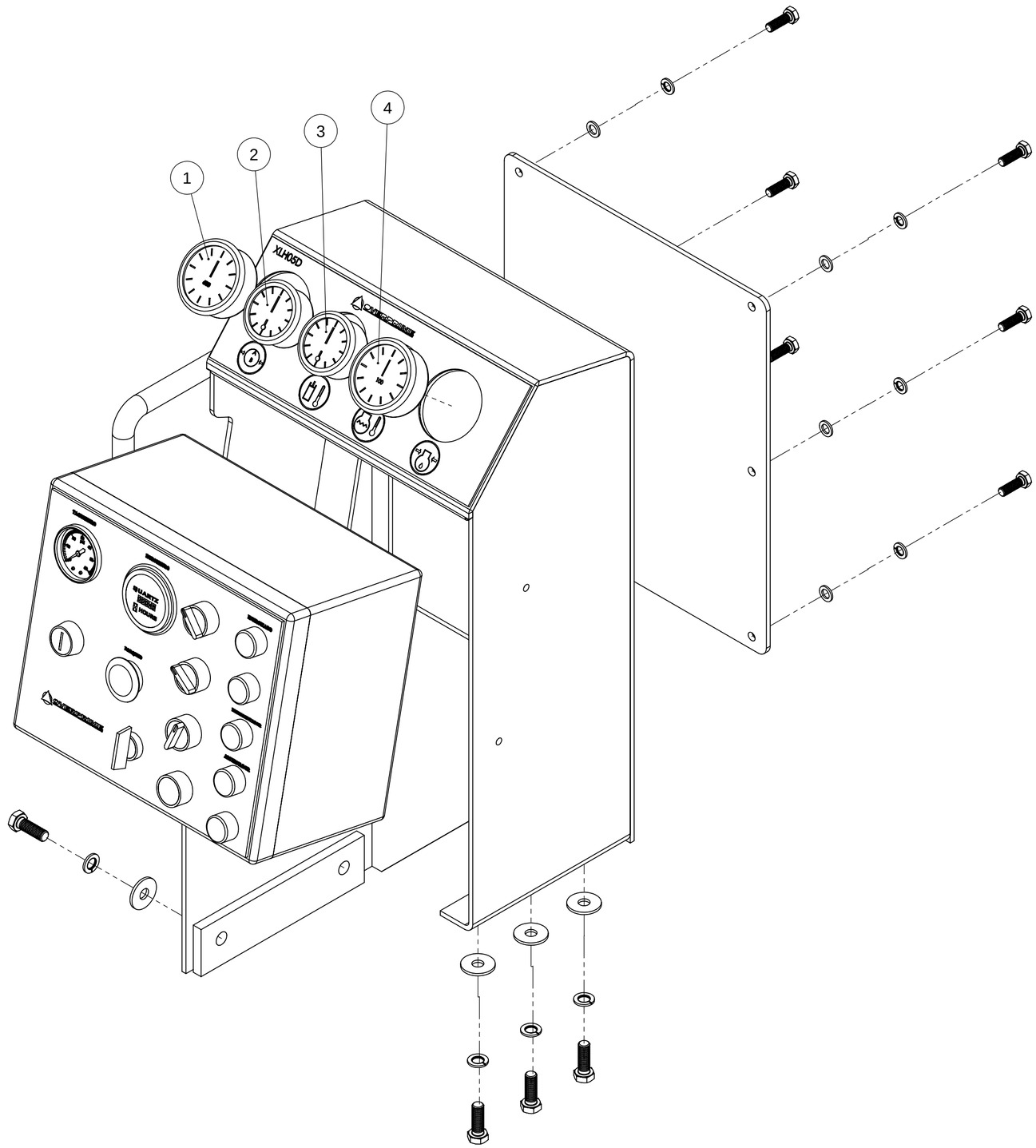

ESCALA: 1:1	A2	COMPONENTE: MINILOADER - XLH05D
REVISIĎN:		SISTEMA: ELECTRICO - INTERMEDIO
REVISION 08/16		TÍTULO: ENSAMBLE PANEL DE CONTROL
		CĎDIGO: 140720495-001 — HOJA 3 DE 4

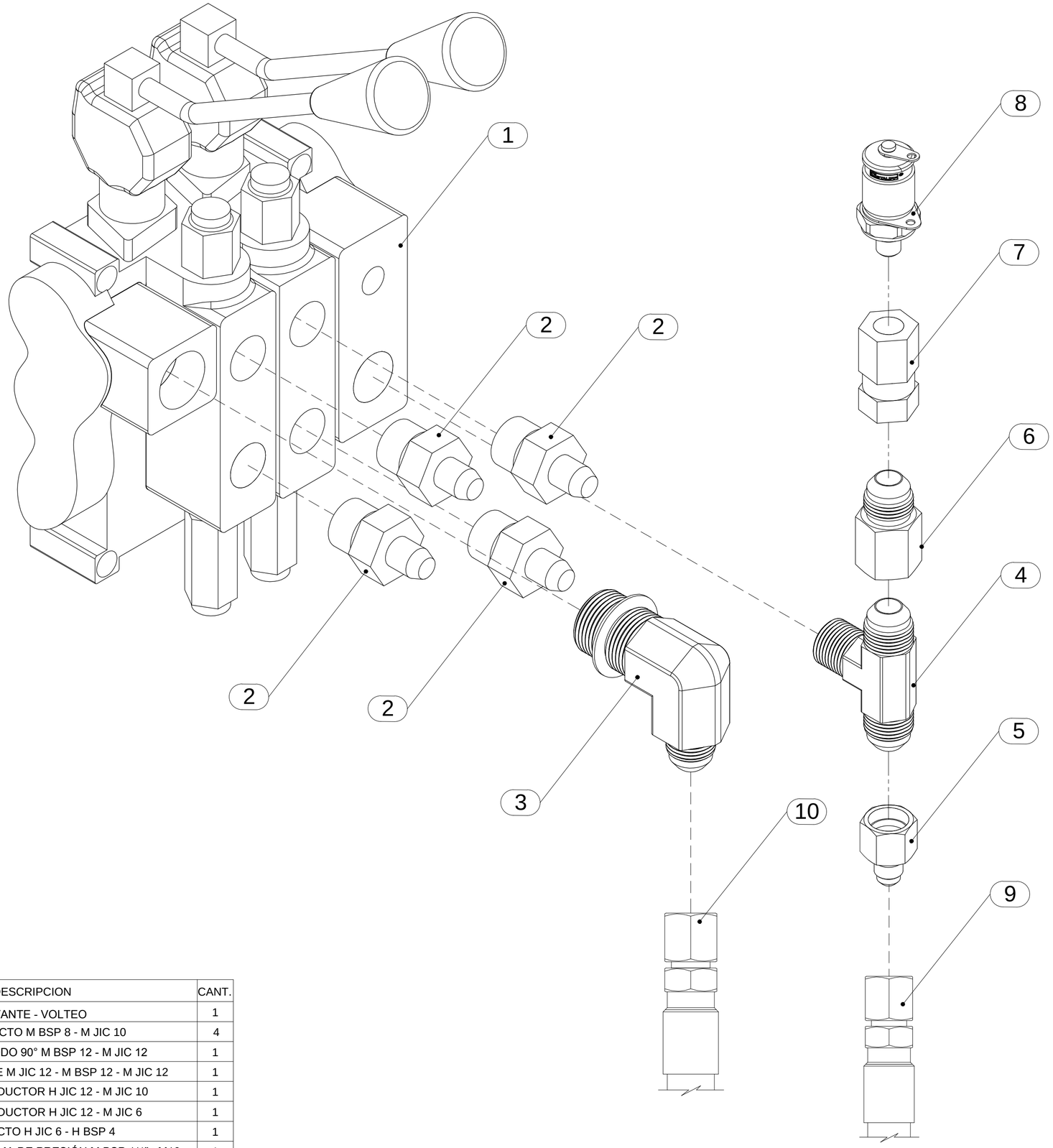

ID	N.º DE PARTE	DESCRIPCION	CANT.
1	140710495-013	VÁLVULA DE LEVANTE - VOLTEO	1
2	140600163-420	ADAPTADOR RECTO M BSP 8 - M JIC 10	4
3	140690163-388	ADAPTADOR CODO 90° M BSP 12 - M JIC 12	1
4	140691163-244	ADAPTADOR TEE M JIC 12 - M BSP 12 - M JIC 12	1
5	140690163-427	ADAPTADOR REDUCTOR H JIC 12 - M JIC 10	1
6	140690163-261	ADAPTADOR REDUCTOR H JIC 12 - M JIC 6	1
7	140691163-245	ADAPTADOR RECTO H JIC 6 - H BSP 4	1
8	140617073-001	ADAPTADOR TOMA DE PRESIÓN M BSP 1/4" ; M16	1
9	140676165-258	MANG. ENSAMBLADA M-017	1
10	140676165-259	MANG. ENSAMBLADA M-016	1

OVERPRIME MANUFACTURING

ESCALA:	A2
REVISIÓN:	
COMPONENTE:	MINI LOADER-XLH05D
SISTEMA:	HIDRAULICO-INTERMEDIO
TITULO:	ENSAMBLE VALVULA LEVANTE - VOLTEO
CÓDIGO:	140704495-034
HOJA 1 DE 1	

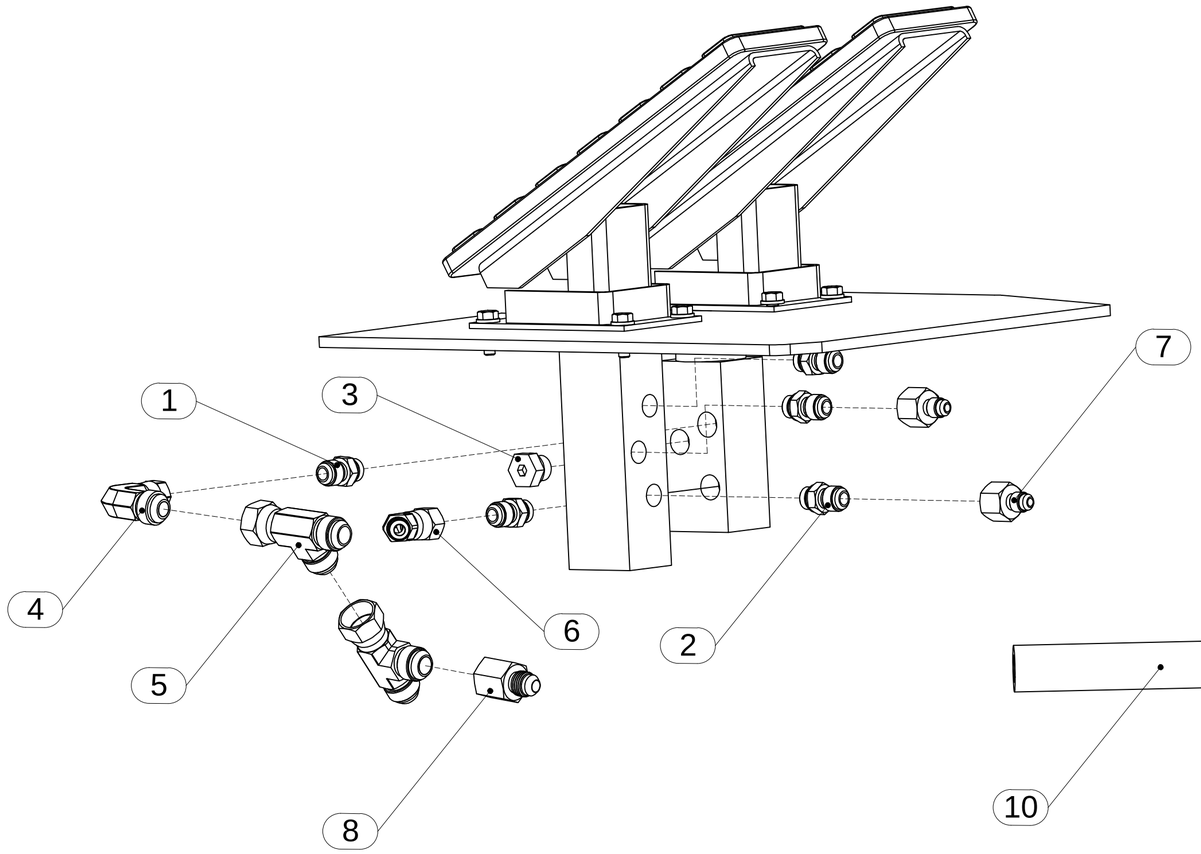

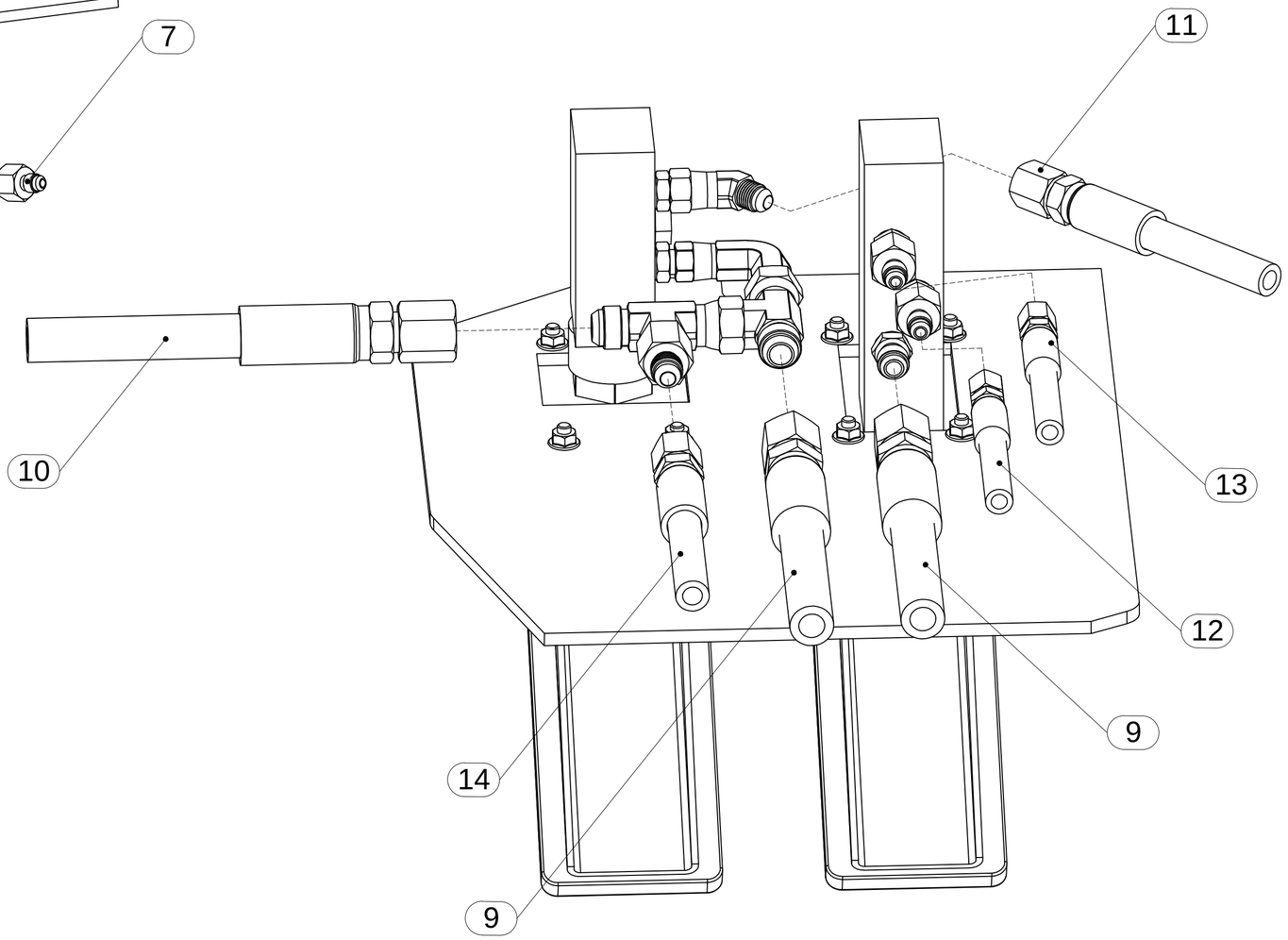

ID	N.º DE PARTE	DESCRIPCION	CANT.
1	140691163-257	ADAPTADOR RECTO M-M 14 x 1.5 - M JIC 8	2
2	140690163-189	ADAPTADOR RECTO M-M 14 x 1.5 - M JIC 6	3
3	140691163-258	ADAPTADOR TAPÓN MACHO ALLEN M14 x 1.5	1
4	140600163-233	ADAPTADOR CODO 90° H JIC 8 - M JIC 8	1
5	140600163-231	ADAPTADOR TEE H JIC 8 - M JIC8 - M JIC 8	2
6	140600163-622	ADAPTADOR CODO 45° H JIC 6 - M JIC 6	1
7	140690163-391	ADAPTADOR REDUCTOR H JIC 6 - M JIC 4	2
8	140600163-450	ADAPTADOR REDUCTOR H JIC 8 - M JIC 6	1
9	140676165-264	MANG. ENSAMBLADA M-034	1
10	140676165-265	MANG. ENSAMBLADA M-044	1
11	140676165-266	MANG. ENSAMBLADA M-035	1
12	140676165-270	MANG. ENSAMBLADA M-021	1
13	140676165-268	MANG. ENSAMBLADA M-049	1
14	140675165-304	MANG. ENSAMBLADA M-055	1

OVERPRIME MANUFACTURING

COMPONENTE:	MINI LOADER-XLH05D
ESCALA: A2	
REVISIÓN:	
SISTEMA:	HIDRAULICO-INTERMEDIO
TITULO:	ENSAMBLE SOPORTE-PEDALES
CÓDIGO:	140704495-027
HOJA 1 DE 1	

ID	N° DE PARTE	DESCRIPCIÓN	CANT.
1	140702493-041	JUNTA TÓRICA 1 PARA TAPA PORTA SELLOS DE ACTUADOR DE CUBIERTA	1
2	140702493-042	LIMPIADOR	1
3	140702493-043	SELLO HIDRÁULICO	1
4	140702493-044	ANILLO DE DESGASTE	1
5	140702493-045	JUNTA TÓRICA 2 PARA ÉMBOLO DE ACTUADOR DE CUBIERTA	1
6	140702493-046	ANILLO DE DESGASTE	1
7	140702493-047	ANILLO HIDRÁULICO	1
*	140702495-008	KIT DE SELLOS ACTUADOR CUBIERTA DE OPERADOR XLH05D	1

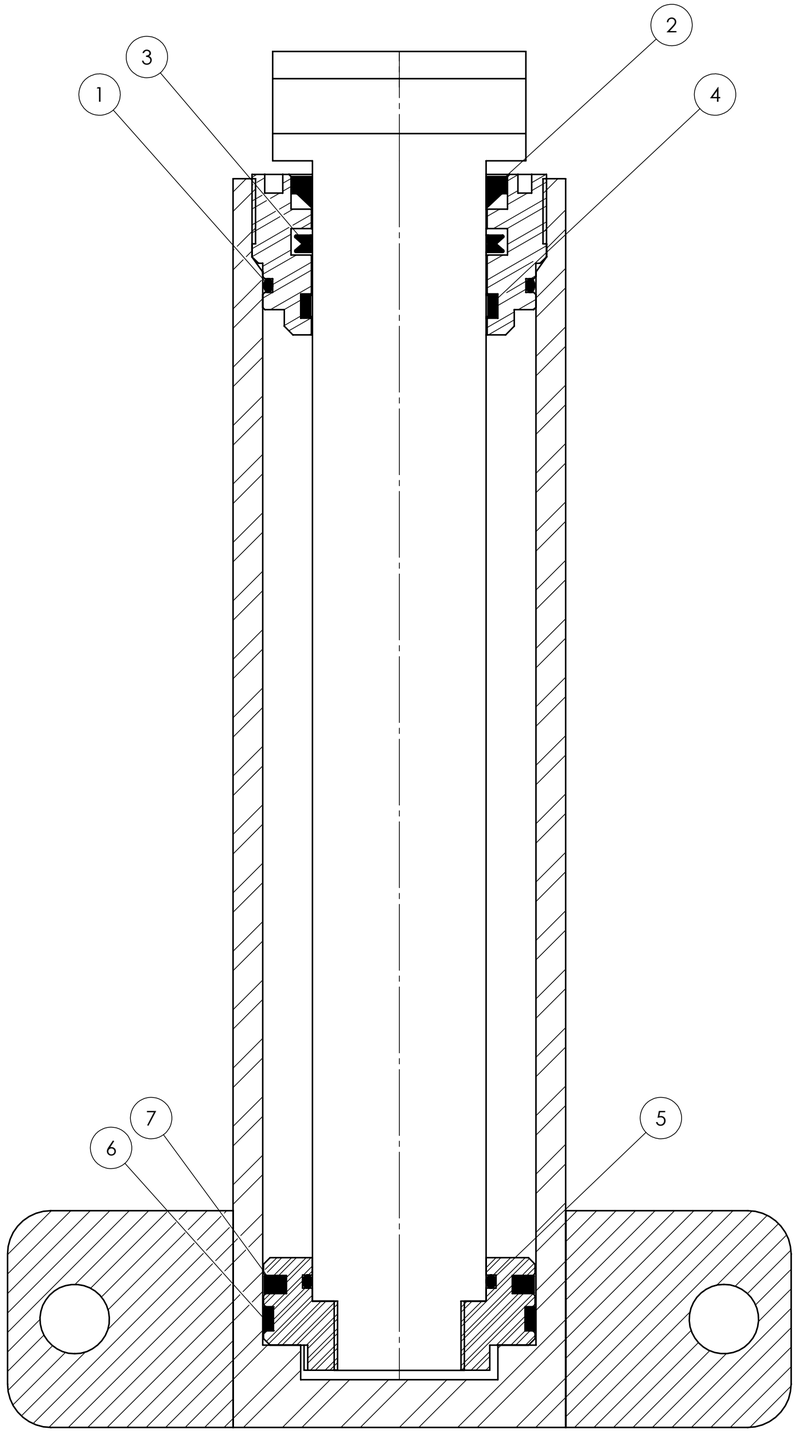

SECCIÓN A-A

ESCALA 1 : 1

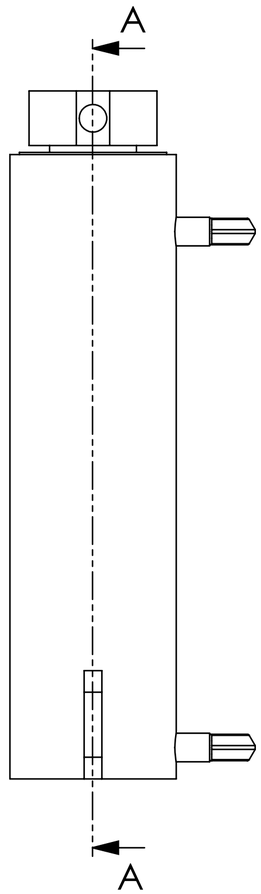

REVISIÓN:	A2	COMPONENTE: MINI LOADER - XLH05D
ESCALA:		SISTEMA: SELLOS - HIDRÁULICO
REVISION 08/16		TÍTULO: ACTUADOR CUBIERTA DE OPERADOR
		CÓDIGO: 140702495-004 — HOJA 4 DE 6

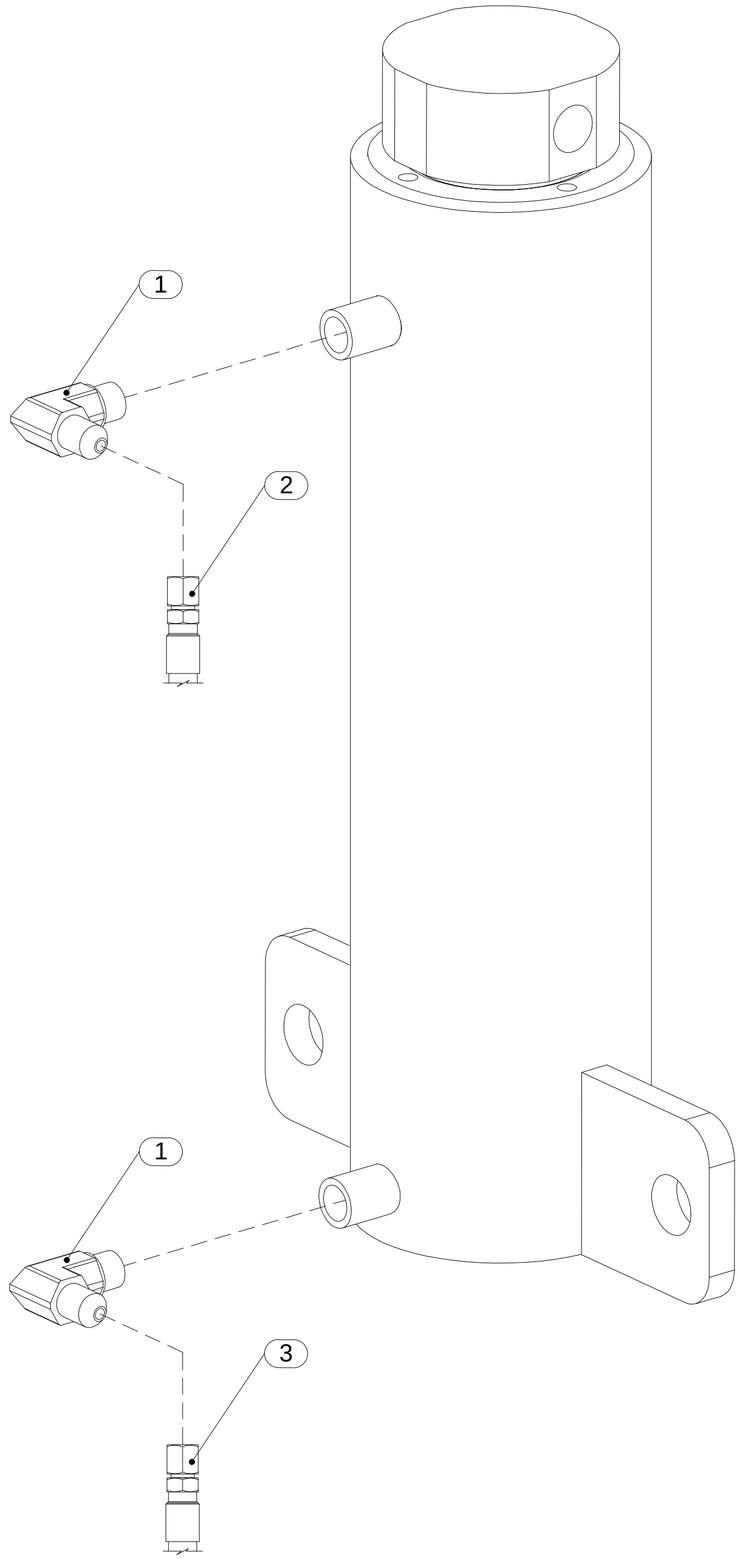

ID	N.º DE PARTE	DESCRIPCION	CANT.
1	140690163-362	ADAPTADOR CODO 90° M ORING BOSS 4 - M JIC 4	2
2	140676165-256	MANG. ENSAMBLADA (R2 - N°4 X 0.87 MTS)	1
3	140676165-255	MANG. ENSAMBLADA (R2 - N°4 X 0.70 MTS)	1

OVERPRIME MANUFACTURING

ESCALA: A2

REVISIÓN:

COMPONENTE: MINI LOADER-XLH05D

SISTEMA: HIDRAULICO-INTERMEDIO

TITULO: ACTUADOR CUBIERTA DE OPERADOR

CÓDIGO: 140702495-004

HOJA 1 DE 1

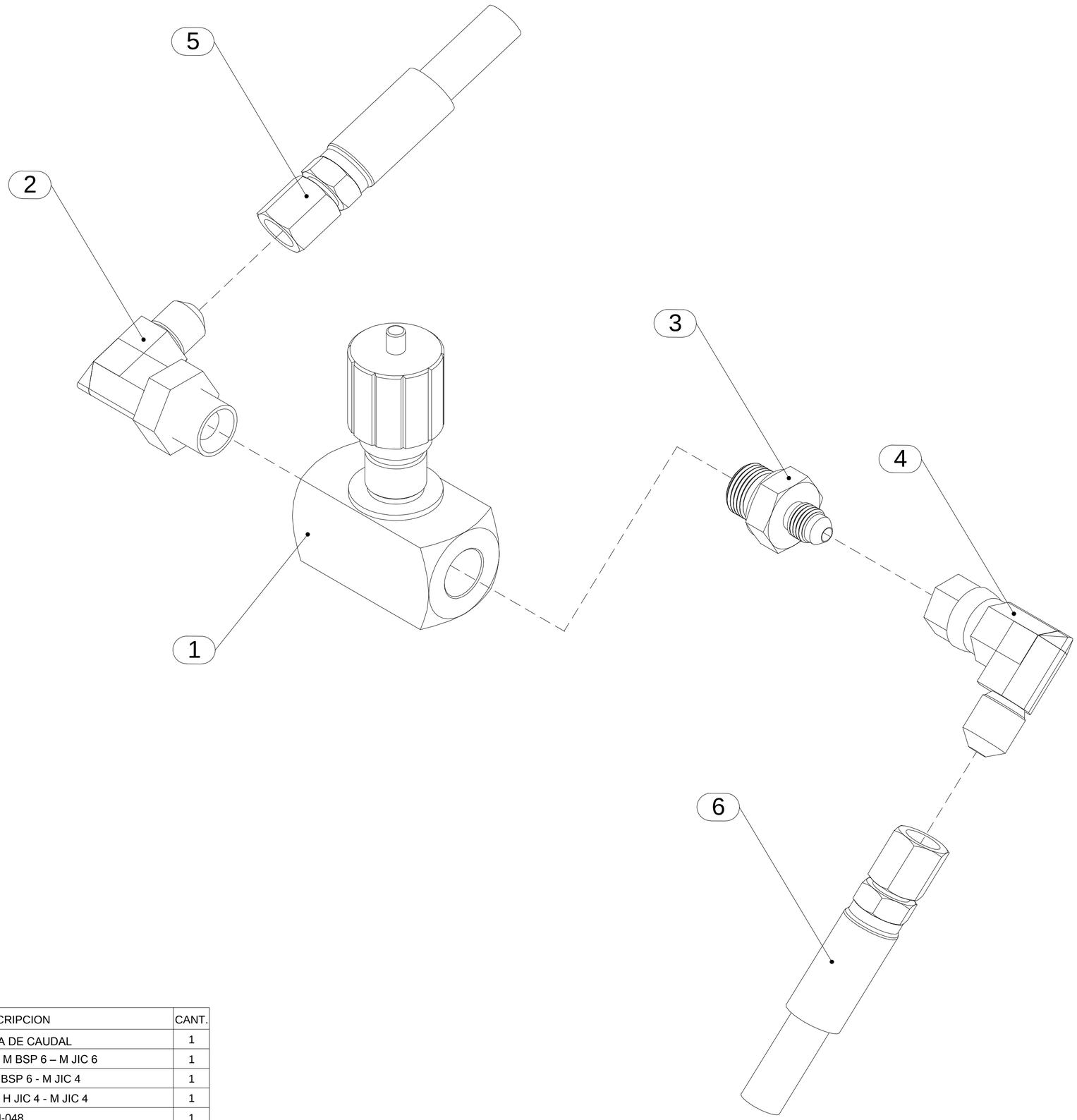

ID	N.º DE PARTE	DESCRIPCION	CANT.
1	140616013-001	VÁLVULA REGULADORA DE CAUDAL	1
2	140600163-630	ADAPTADOR CODO 90° M BSP 6 – M JIC 6	1
3	140691163-250	ADAPTADOR RECTO M BSP 6 - M JIC 4	1
4	140600163-487	ADAPTADOR CODO 90° H JIC 4 - M JIC 4	1
5	140676165-003	MANG. ENSAMBLADA M-048	1
6	140676165-255	MANG. ENSAMBLADA M-043	1

OVERPRIME MANUFACTURING

ESCALA:	A2
REVISIÓN:	
COMPONENTE:	MINI LOADER-XLH05D
SISTEMA:	HIDRAULICO-INTERMEDIO
TITULO:	ENSAMBLE VALVULA REGULADORA DE CAUDAL
CÓDIGO:	140704495-036
HOJA 1 DE 1	

ID	NºDEPARTE	DESCRIPCIÓN	CANT.
1	140691163-005	ADAPTADOR PASAMURO M JIC 4 - H BSP 2	6
2	140617073-002	ADAPTADOR TOMA DE PRESIÓN M BSP 1/8"; M16	6
3	140600163-487	ADAPTADOR CODO 90º H JIC 4 - M JIC 4	6

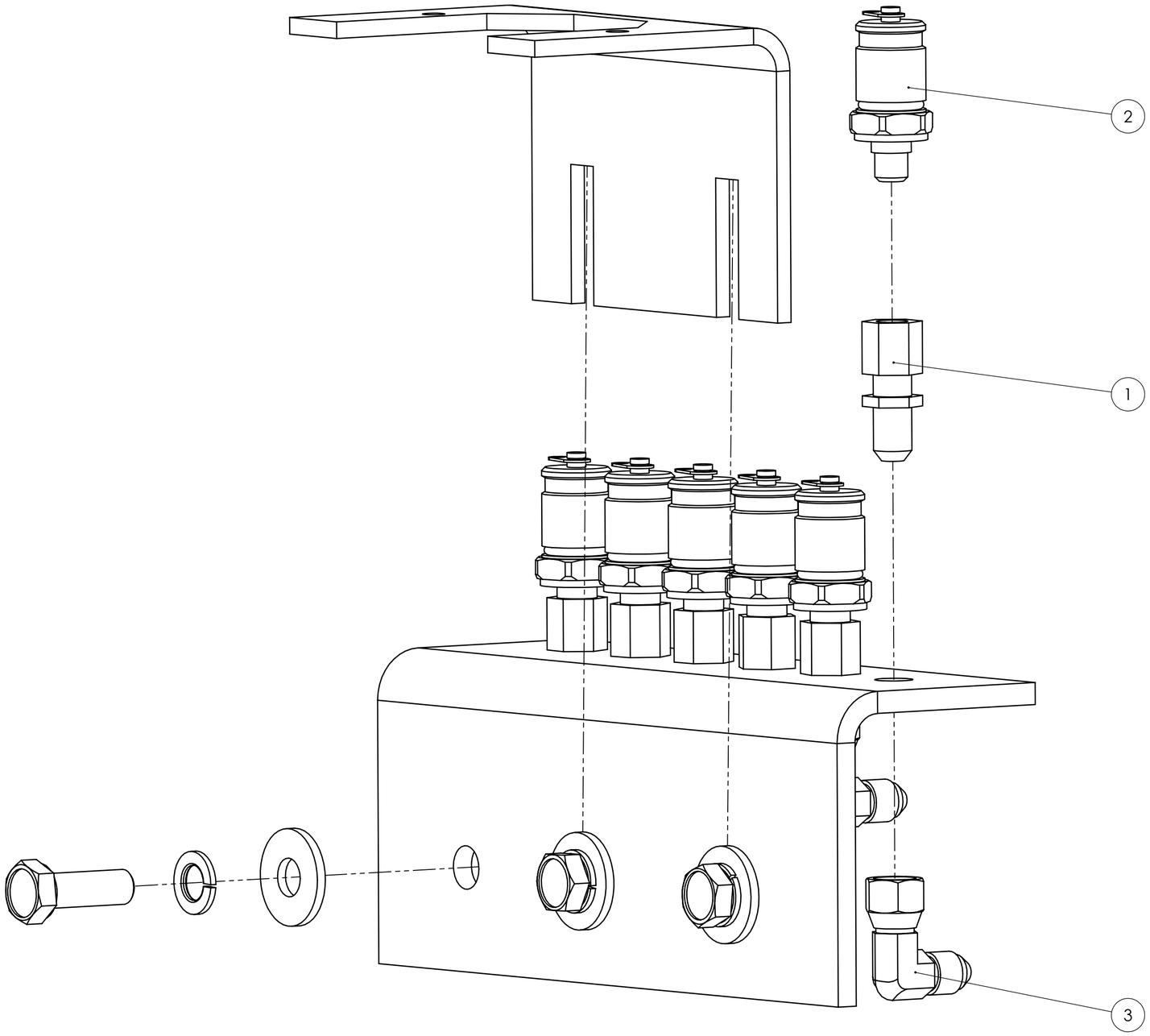

OVERPRIME MANUFACTURING

COMPONENTE:	MINI LOADER - XLH05D
SISTEMA:	HIDRÁULICO - INTERMEDIO
TÍTULO:	ENSAMBLE VÁLVULA DISTRIBUCIÓN - TOMA DE PRESIÓN
CÓDIGO:	140704495-011

ESCALA: 1:2 | A2 | REVISIÓN: | REVISION 08/16

HOJA 2 DE 3

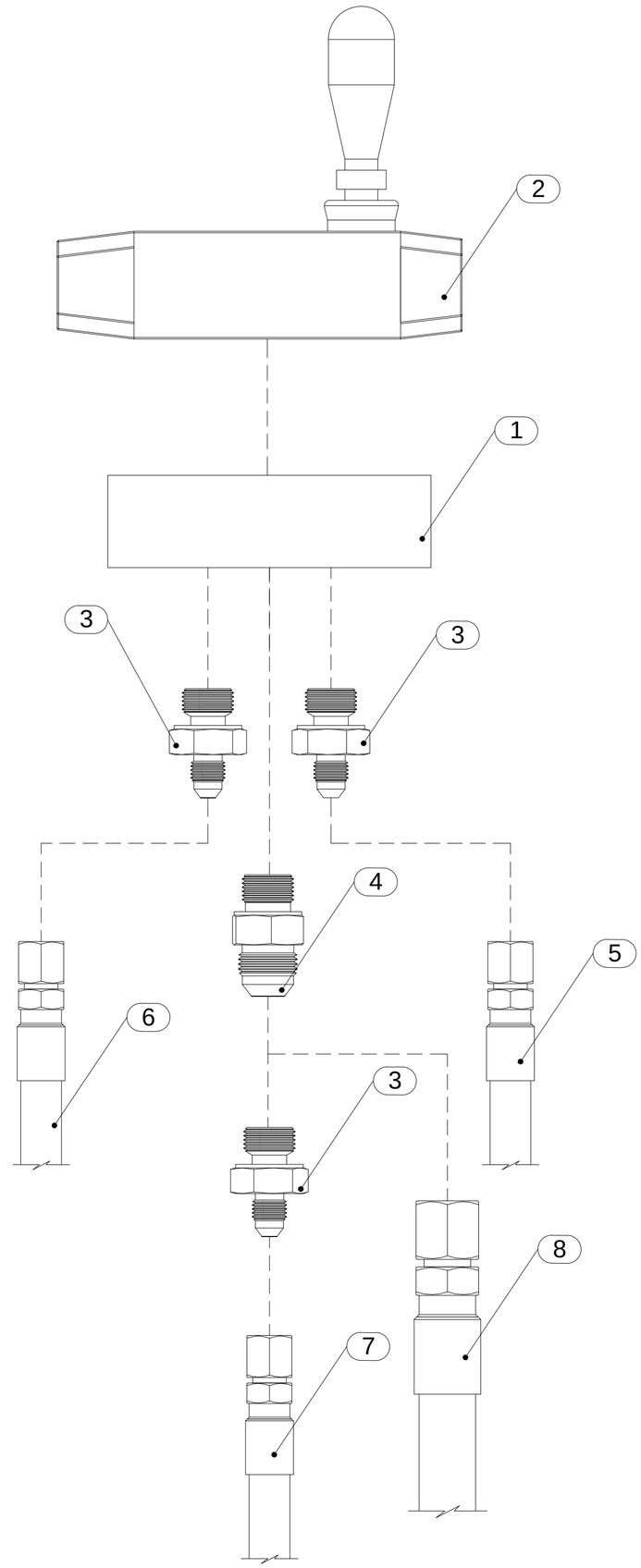

ID	N.º DE PARTE	DESCRIPCION	CANT.
1	140710493-047	PLACA BASE PARA VÁLVULA TIPO N 6	1
2	140710493-046	VÁLVULA DE PALANCA	1
3	140691163-250	ADAPTADOR RECTO M BSP 6 - M JIC 4	3
4	140600163-631	ADAPTADOR RECTO M BSP 6 – M JIC 6	1
5	140676165-257	MANG. ENSAMBLADA M-038	1
6	140675165-883	MANG. ENSAMBLADA M-037	1
7	140676165-255	MANG. ENSAMBLADA M-043	1
8	140675165-304	MANG. ENSAMBLADA M-055	1

OVERPRIME MANUFACTURING

ESCALA: A2

REVISIÓN:

COMPONENTE: MINI LOADER-XLH05D

SISTEMA: HIDRAULICO-INTERMEDIO

TITULO: ENSAMBLE VALVULA DE ACTUADOR DE TECHO

CÓDIGO: 140704495-035

HOJA 1 DE 1

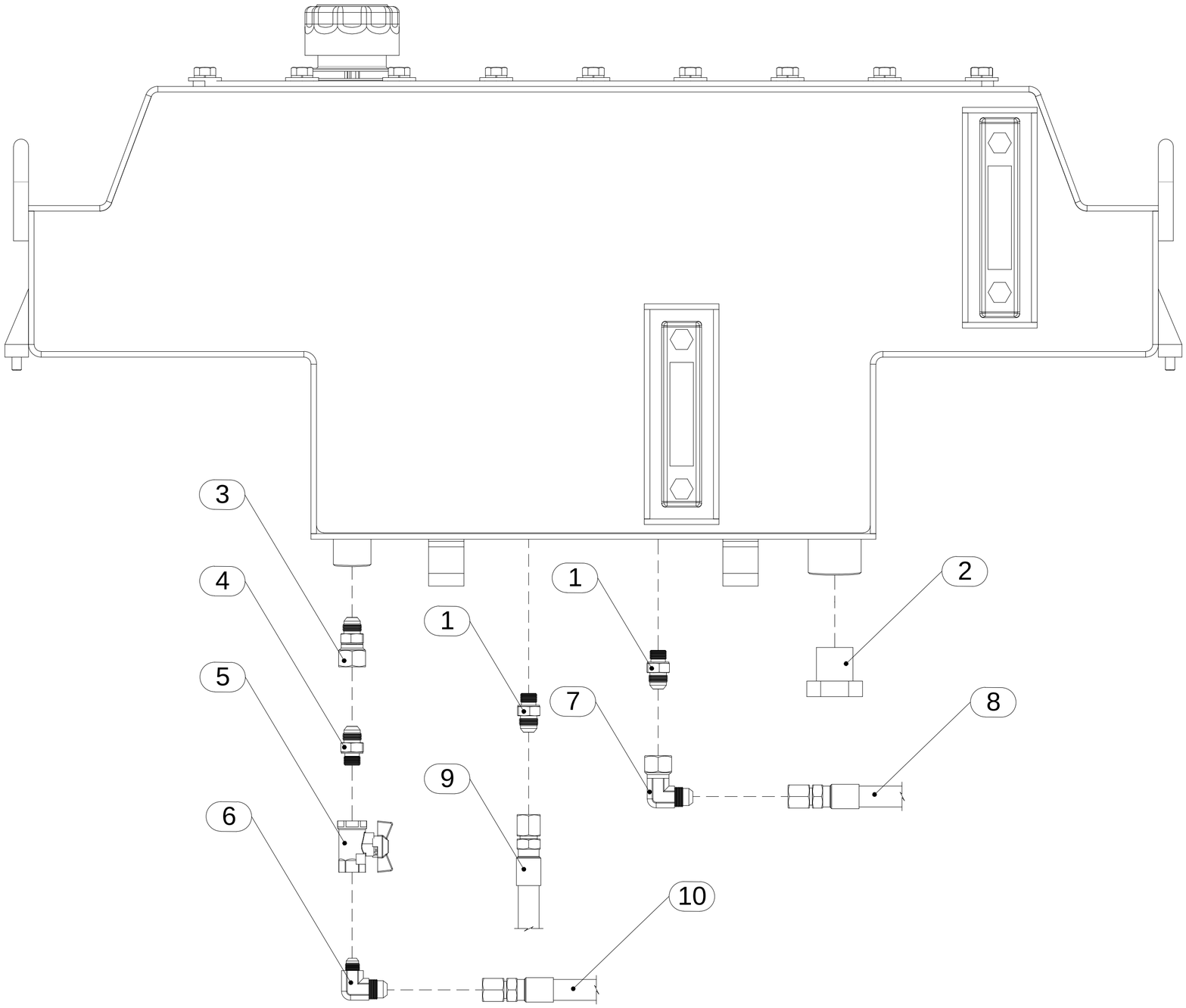

ID	N.º DE PARTE	DESCRIPCION	CANT.
1	140600163-775	ADAPTADOR RECTO M JIC 6 - M NPT 8	2
2	140600163-511	ADAPTADOR TAPÓN M NPT 16	1
3	140691163-290	ADAPTADOR RECTO M NPT 8 - H JIC 6	1
4	140600163-087	ADAPTADOR RECTO M NPT 6 - M JIC 6	1
5	140691163-289	VÁLVULA DE BOLA INOX 3/8"	1
6	140690163-083	ADAPTADOR CODO 90° M NPT 6 - M JIC 6	1
7	140600163-491	ADAPTADOR CODO 90º H JIC 6 - M JIC 6	1
8	140676165-248	MANG. ENSAMBLADA M-042	1
9	140676165-251	MANG. ENSAMBLADA M-040	1
10	XXXXXXXXXXX	XXXXXXXXXXXXXXXXXXXXXXXXXXX	1

OVERPRIME MANUFACTURING

ESCALA: A2

REVISIÓN:

COMPONENTE: MINI LOADER-XLH05D

SISTEMA: HIDRAULICO-INTERMEDIO

TITULO: ENSAMBLE TANQUE DE COMBUSTIBLE

CÓDIGO: 140704495-007

HOJA 1 DE 1

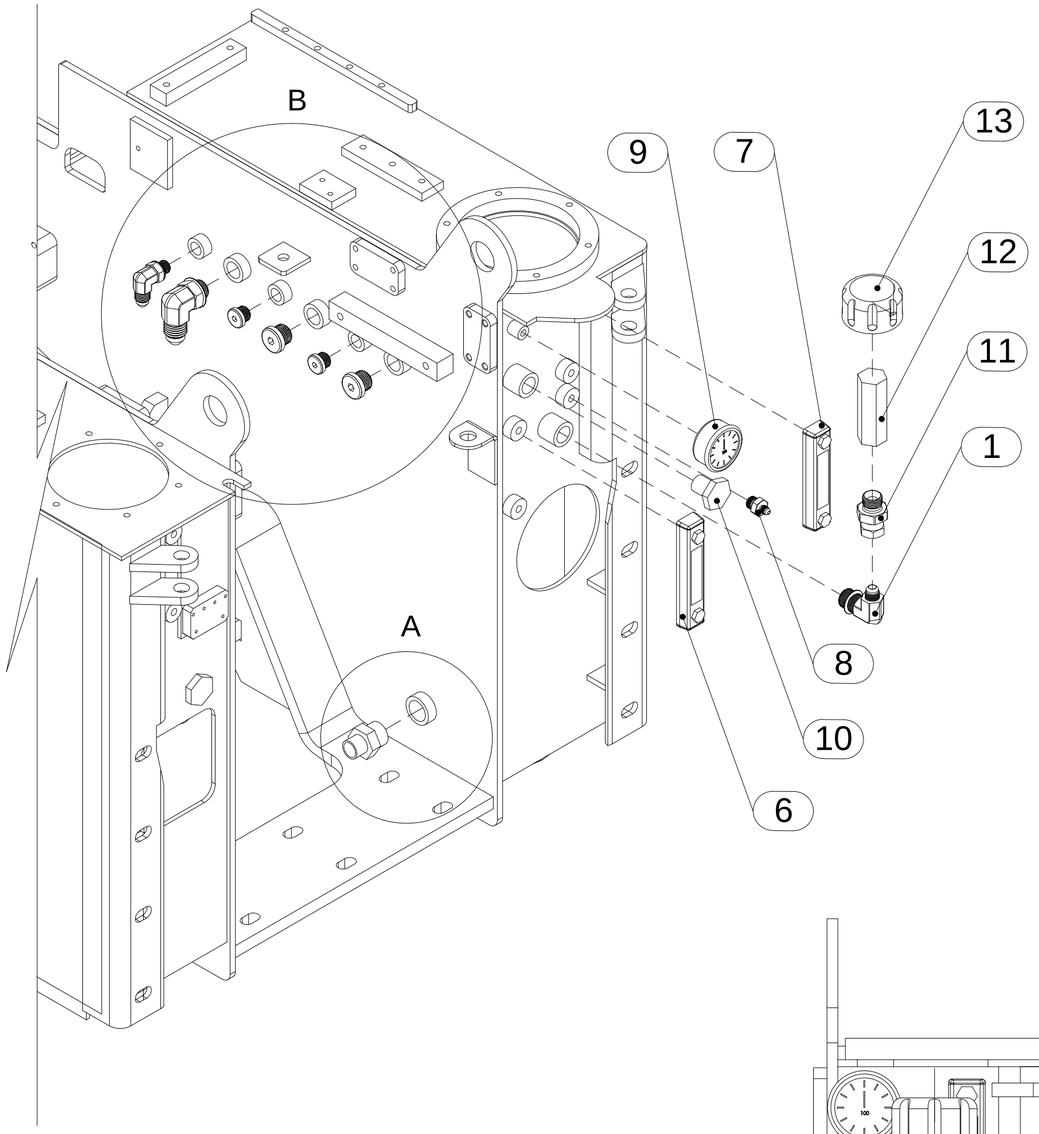

DETALLE B

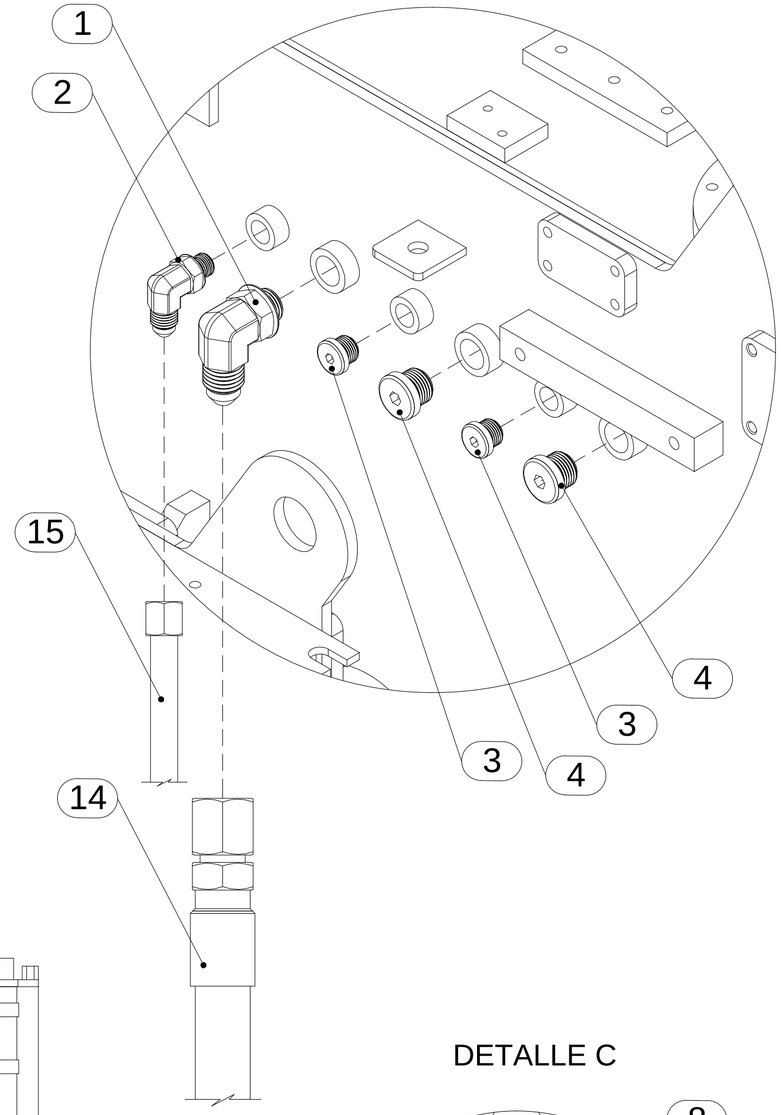

DETALLE A

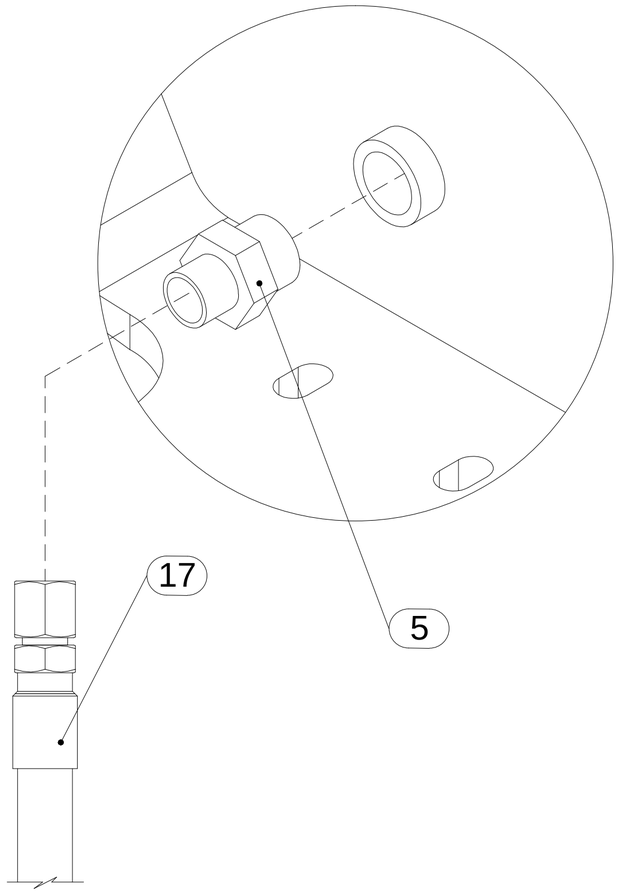

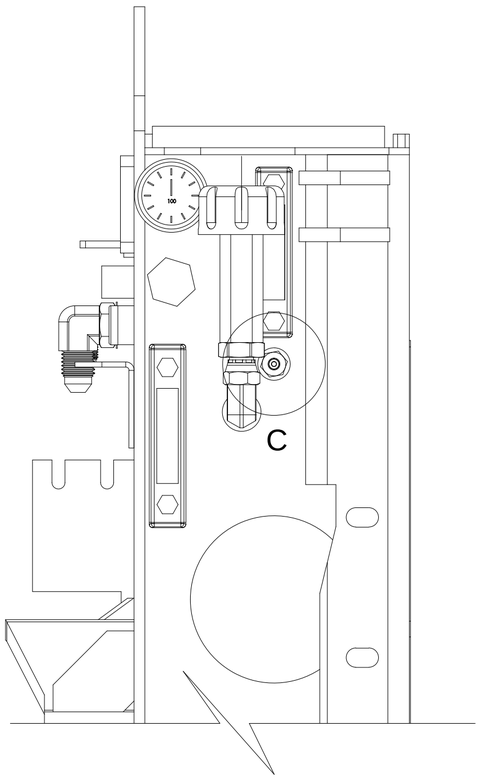

DETALLE C

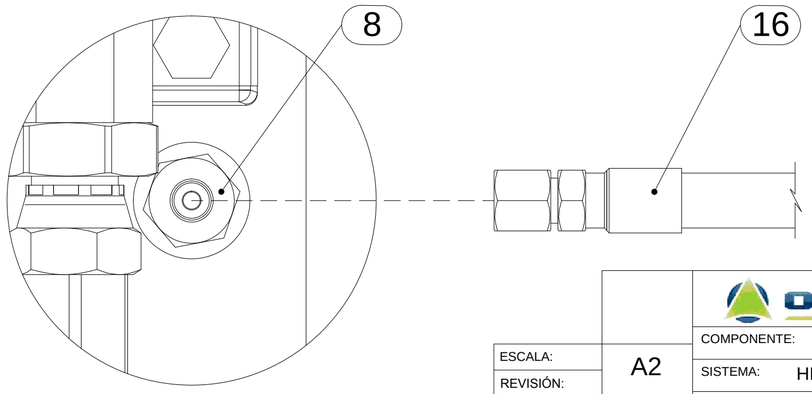

ID	N.º DE PARTE	DESCRIPCION	CANT.
1	140690163-388	ADAPTADOR CODO 90° M BSP 12 - M JIC 12	2
2	140600163-597	ADAPTADOR CODO 90° M BSP 8 - M JIC 10	1
3	140691163-247	ADAPTADOR TAPON M BSP 8	2
4	140691163-246	ADAPTADOR TAPON M BSP 12	2
5	140600163-076	ADAPTADOR RECTO M NPT 16 - M JIC 12	1
6	140607164-005	SENSOR DE NIVEL FSK	1
7	140607164-001	SENSOR DE NIVEL FSK	1
8	140691163-250	ADAPTADOR RECTO M BSP 6 - M JIC 4	1
9	140710494-021	MANÓMETRO INDICADOR DE OBSTRUCCIÓN	1
10	140710494-016	TAPÓN MAGNÉTICO	1
11	140691163-336	ADAPTADOR RECTO M BSP 12 M JIC 12	1
12	140709493-022	VÁLVULA ANTIRETORNO	1
13	140710493-039	RESPIRADERO	1
14	140676165-259	MANG. ENSAMBLADA M-016	1
15	140710493-013	CAÑERIA DE DIRECCIÓN T	1
16	140675165-332	MANG. ENSAMBLADA (R2 - N°4 X 0.25 MTS)	1
17	140676165-271	MANG. ENSAMBLADA M-025	1

OVERPRIME MANUFACTURING

ESCALA:	A2
REVISIÓN:	
COMPONENTE:	MINI LOADER-XLH05D
SISTEMA:	HIDRAULICO-INTERMEDIO
TITULO:	ENSAMBLE CHASIS INTERMEDIO
CÓDIGO:	140704495-015
HOJA 1 DE 1	

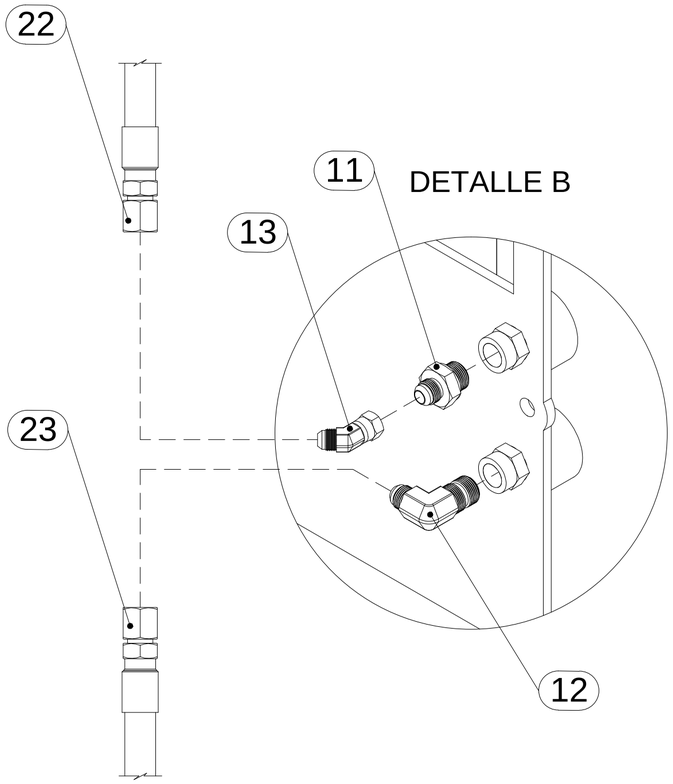

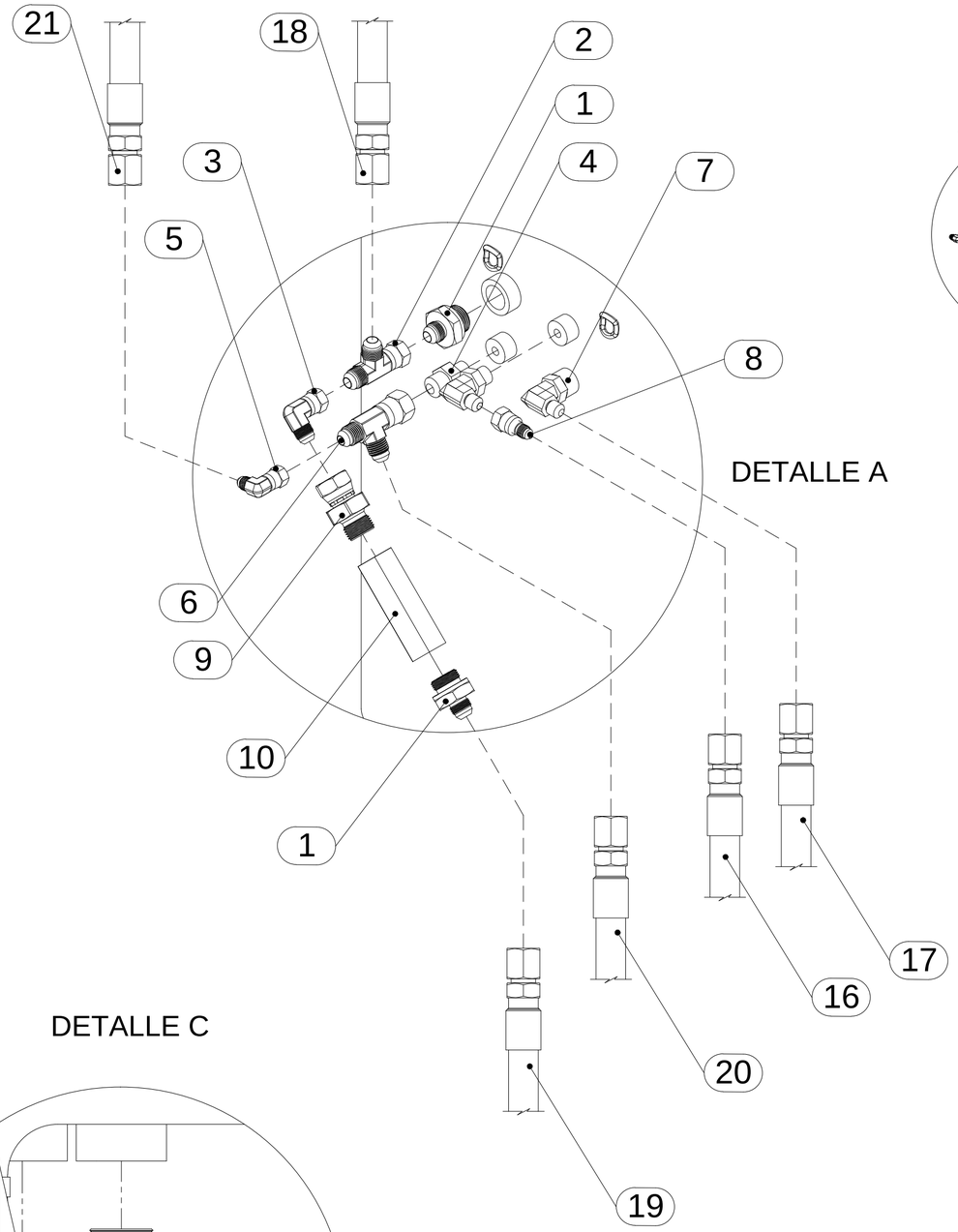

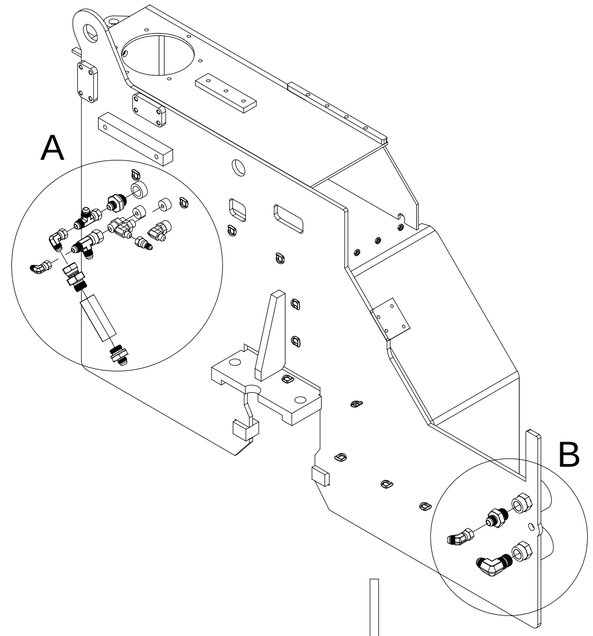

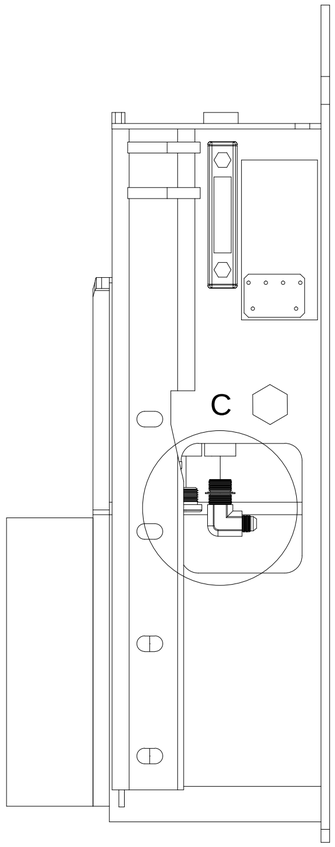

DETALLE C

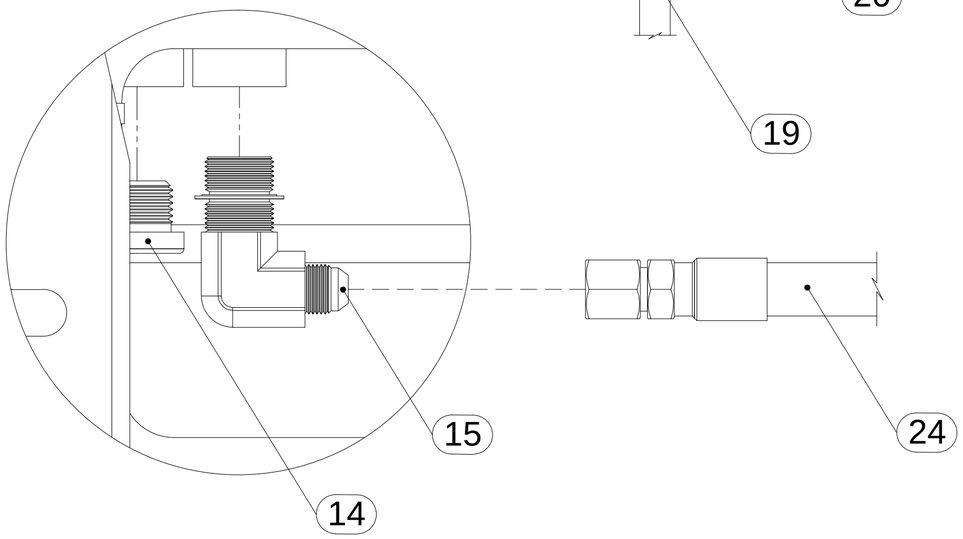

ID	N.º DE PARTE	DESCRIPCION	CANT.
1	140600163-222	ADAPTADOR RECTO M BSP 12 - M JIC 12	2
2	140600163-223	ADAPTADOR TEE H JIC 12 - M JIC 12 - M JIC 12	1
3	140600163-224	ADAPTADOR CODO 90° H JIC 12 - M JIC 12	1
4	140600163-470	ADAPTADOR RECTO M BSP 6 – M JIC 8	1
5	140600163-233	ADAPTADOR CODO 90° H JIC 8 - M JIC 8	1
6	140600163-231	ADAPTADOR TEE H JIC 8 - M JIC 8 - M JIC 8	1
7	140600163-630	ADAPTADOR CODO 90° M BSP 6 – M JIC 6	2
8	140690163-391	ADAPTADOR REDUCTOR H JIC 6 - M JIC 4	1
9	140691163-336	ADAPTADOR RECTO M BSP 12 - H JIC 12	1
10	140709493-022	VÁLVULA ANTIRETORNO	1
11	140690163-389	ADAPTADOR RECTO M NPT 12 - M JIC 10	1
12	140600163-492	ADAPTADOR CODO 90° M NPT 12 - M JIC 10	1
13	140690163-071	ADAPTADOR CODO 45° H JIC 10 - M JIC 10	1
14	140691163-246	ADAPTADOR TAPÓN M BSP 12	1
15	140690163-388	ADAPTADOR CODO 90° M BSP 12 - M JIC 12	1
16	140675165-559	MANG. ENSAMBLADA (R2 - N°6 X 0.60 MTS)	1
17	140676165-700	MANG. ENSAMBLADA (R1 - N°4 X 0.74 MTS)	1
18	140676165-239	MANG. ENSAMBLADA M-033	1
19	140676165-243	MANG. ENSAMBLADA M-013	1
20	140675165-075	MANG. ENSAMBLADA M-047	1
21	140676165-265	MANG. ENSAMBLADA M-044	1
22	140676165-712	MANG. ENSAMBLADA (R1 - N°10 X 0.55 MTS)	1
23	140676165-710	MANG. ENSAMBLADA (R1 - N°10 X 1.20 MTS)	1
24	140676165-236	MANG. ENSAMBLADA M-031	1

OVERPRIME MANUFACTURING

COMPONENTE:	MINI LOADER-XLH05D
SISTEMA:	HIDRAULICO-INTERMEDIO
ESCALA:	A2
REVISIÓN:	
TITULO:	ENSAMBLE CHASIS INTERMEDIO
CÓDIGO:	140704495-015
	HOJA 1 DE 1

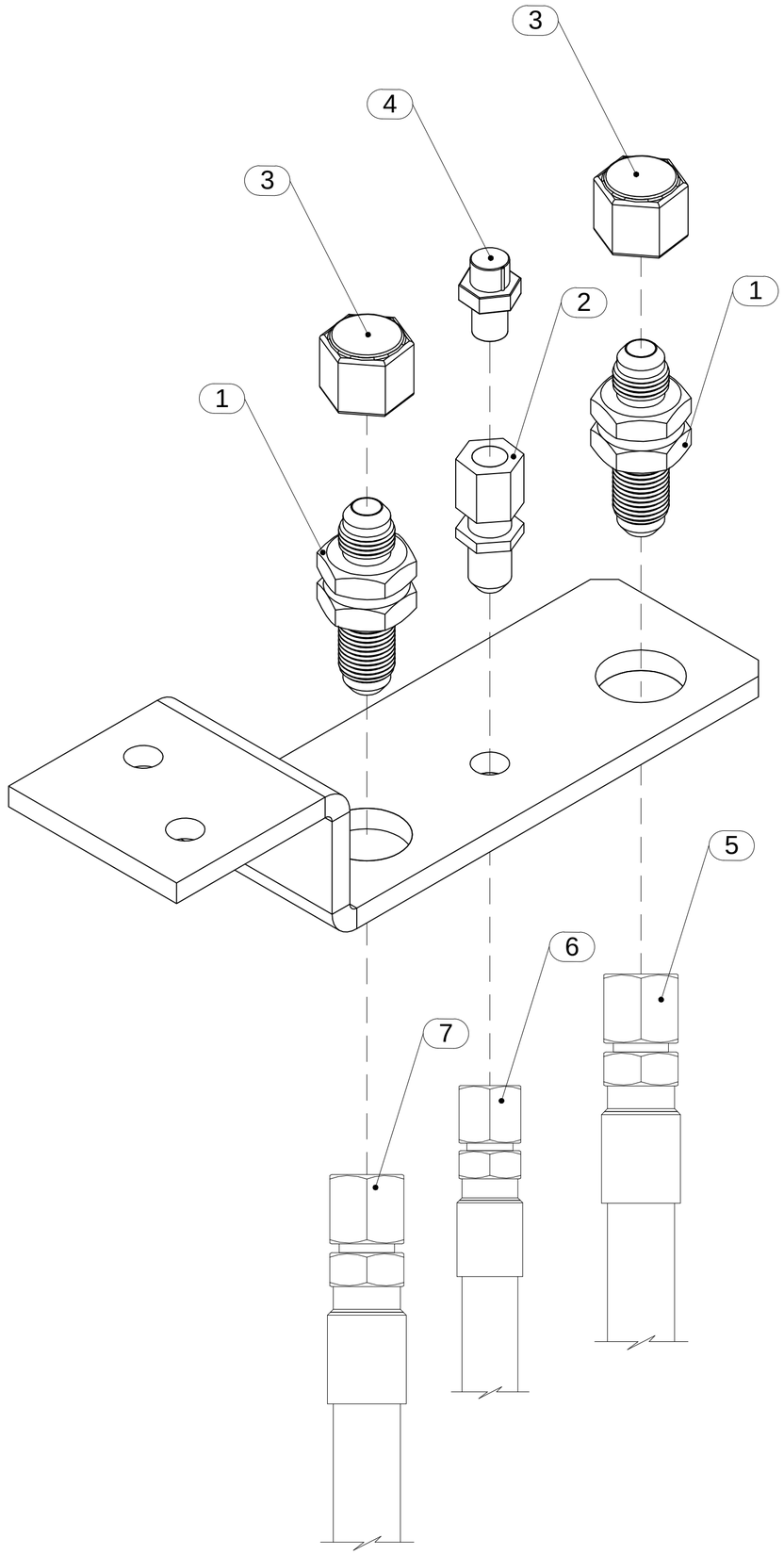

ID	N.º DE PARTE	DESCRIPCION	CANT.
1	140611163-006	ADAPTADOR PASAMURO M JIC 10	2
2	140690163-842	ADAPTADOR PASAMURO M JIC 4 - H NPT 2	1
3	140600163-433	ADAPTADOR TAPÓN H JIC 5/8"	2
4	140711494-012	RESPIRADERO DE EJE	1
5	140676165-262	MANG. ENSAMBLADA M-014	1
6	140676165-700	MANG. ENSAMBLADA (R1 - N°4 X 0.74 MTS)	1
7	140676165-710	MANG. ENSAMBLADA (R1 - N°10 X 1.20 MTS)	1

OVERPRIME MANUFACTURING

ESCALA: A2

REVISIÓN:

COMPONENTE: MINI LOADER-XLH05D

SISTEMA: HIDRAULICO-INTERMEDIO

TITULO: ENSAMBLE LINEA DE PRESION

CÓDIGO: 140704495-030

HOJA 1 DE 1

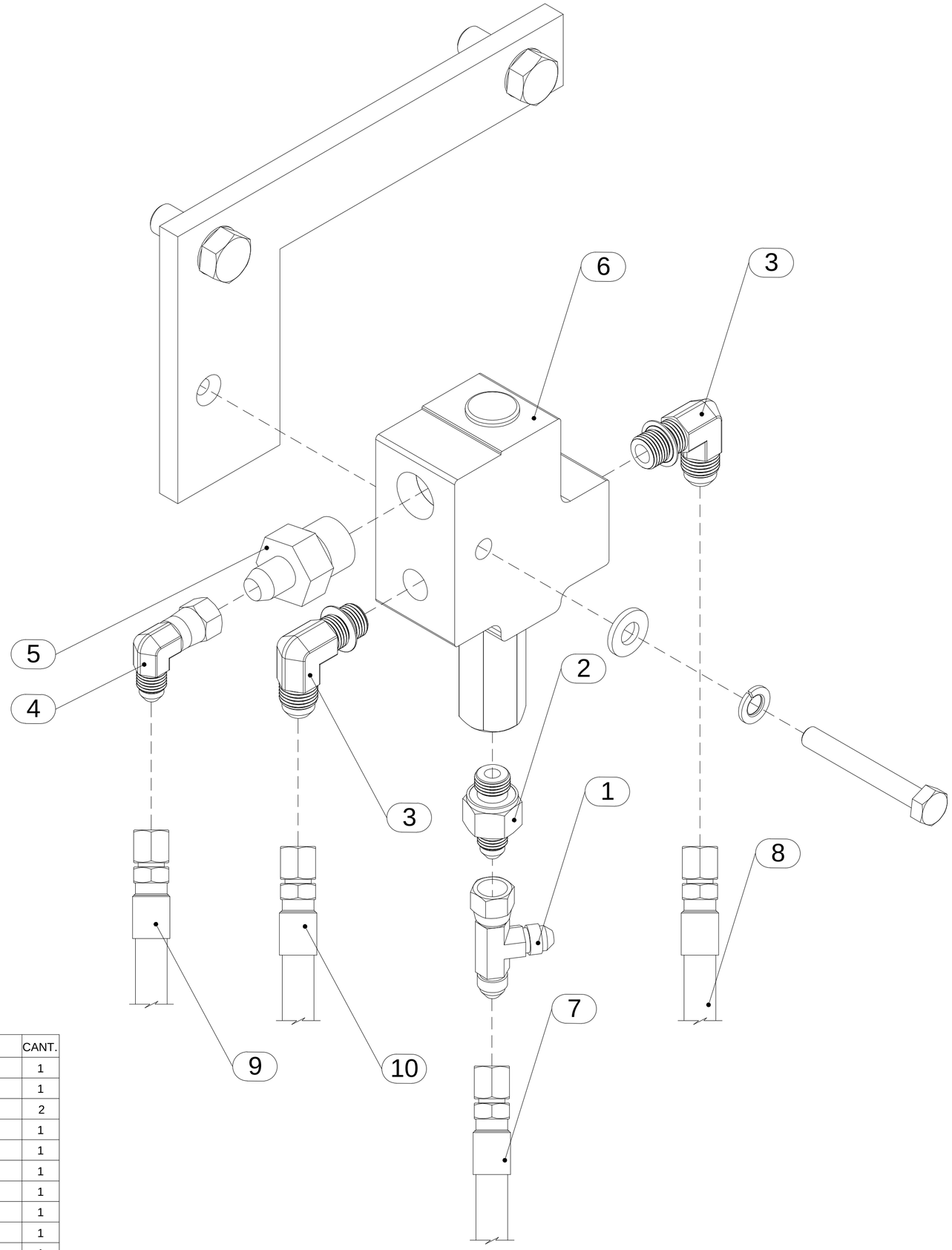

ID	N.º DE PARTE	DESCRIPCION	CANT.
1	140600163-486	ADAPTADOR TEE H JIC 4 - JIC 4 - M JIC 4	1
2	140691163-243	ADAPTADOR RECTO M BSP 4 - M JIC 4	1
3	140600163-597	ADAPTADOR CODO 90° M BSP 8 - M JIC 10	2
4	140600163-598	ADAPTADOR CODO 90° M JIC 10 - H JIC 10	1
5	140600163-420	ADAPTADOR RECTO M BSP 8 - M JIC 10	1
6	140710495-026	VÁLVULA PRIORITARIA	1
7	140676165-261	MANG. ENSAMBLADA M-007	1
8	140676165-272	MANG. ENSAMBLADA M-008	1
9	140676165-258	MANG. ENSAMBLADA M-017	1
10	140675165-932	MANG. ENSAMBLADA M-018	1

OVERPRIME MANUFACTURING

ESCALA: A2

REVISIÓN:

COMPONENTE: MINI LOADER-XLH05D

SISTEMA: HIDRAULICO-INTERMEDIO

TITULO: ENSAMBLE VALVULA PRIORITARIA

CÓDIGO: 140704495-008

HOJA 1 DE 1

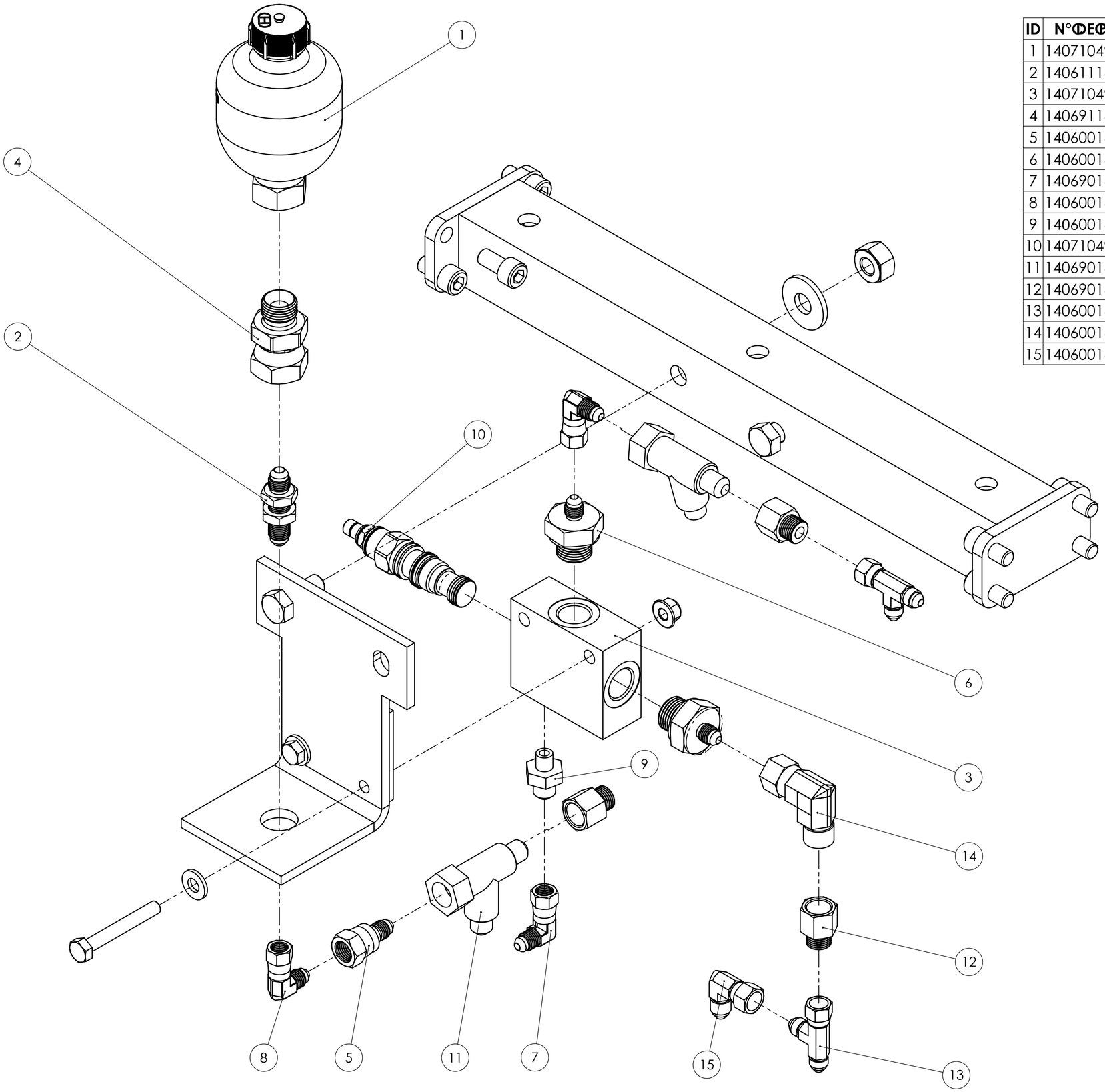

ID	N°DE PARTE	DESCRIPCIÓN	CANT.
1	140710493-027	ACUMULADOR HIDRÁULICO	1
2	140611163-006	ADAPTADOR PASAMURO M JIC 10	1
3	140710494-004	VÁLVULA REGULADORA DE PRESIÓN	1
4	140691163-335	ADAPTADOR RECTO M BSP 8 - H JIC 10	1
5	140600163-493	ADAPTADOR REDUCTOR H JIC 10 – M JIC 6	1
6	140600163-903	ADAPTADOR RECTO M BSP 8 – M JIC 6	2
7	140690163-717	ADAPTADOR CODO 90° M JIC 6 - H JIC 6	2
8	140600163-598	ADAPTADOR CODO 90° M JIC 10 - H JIC 10	1
9	140600163-448	ADAPTADOR RECTO M BSP 4 - M JIC 6	1
10	140710494-005	REDUCTOR	1
11	140690163-409	ADAPTADOR TEE H JIC 6 - M JIC 6 - M JIC6	2
12	140690163-391	ADAPTADOR REDUCTOR H JIC 6 - M JIC 4	3
13	140600163-486	ADAPTADOR TEE H JIC 4 - M JIC 4 - M JIC 4	2
14	140600163-491	ADAPTADOR CODO 90° H JIC 6 - M JIC 6	1
15	140600163-487	ADAPTADOR CODO 90° H JIC 4 - M JIC 4	1

OVERPRIME MANUFACTURING

ESCALA: 1:2

A2

REVISIÓN:

REVISION 08/16

COMPONENTE: MINI LOADER - XLH05D

SISTEMA: HIDRÁULICO - INTERMEDIO

TITULO: ENSAMBLE SOPORTE ACUMULADOR Y VÁLVULA REDUCTORA

CÓDIGO: 140704495-002

HOJA 6 DE 6

ID	NºDEPARTE	DESCRIPCIÓN	CANT.
1	140675165-094	MANG. ENSAMBLADA M-046	1
2	140676165-255	MANG. ENSAMBLADA M-028	1
3	140676165-261	MANG. ENSAMBLADA (R2 - Nº4 X 1.94 MTS)	1
4	140676165-267	MANG. ENSAMBLADA M-026	1
5	140675165-075	MANG. ENSAMBLADA M-047	1
6	140676165-003	MANG. ENSAMBLADA M-048	1
7	140676165-702	MANG. MINIMEX - 001	1
8	140676165-702	MANG. MINIMEX - 002	1

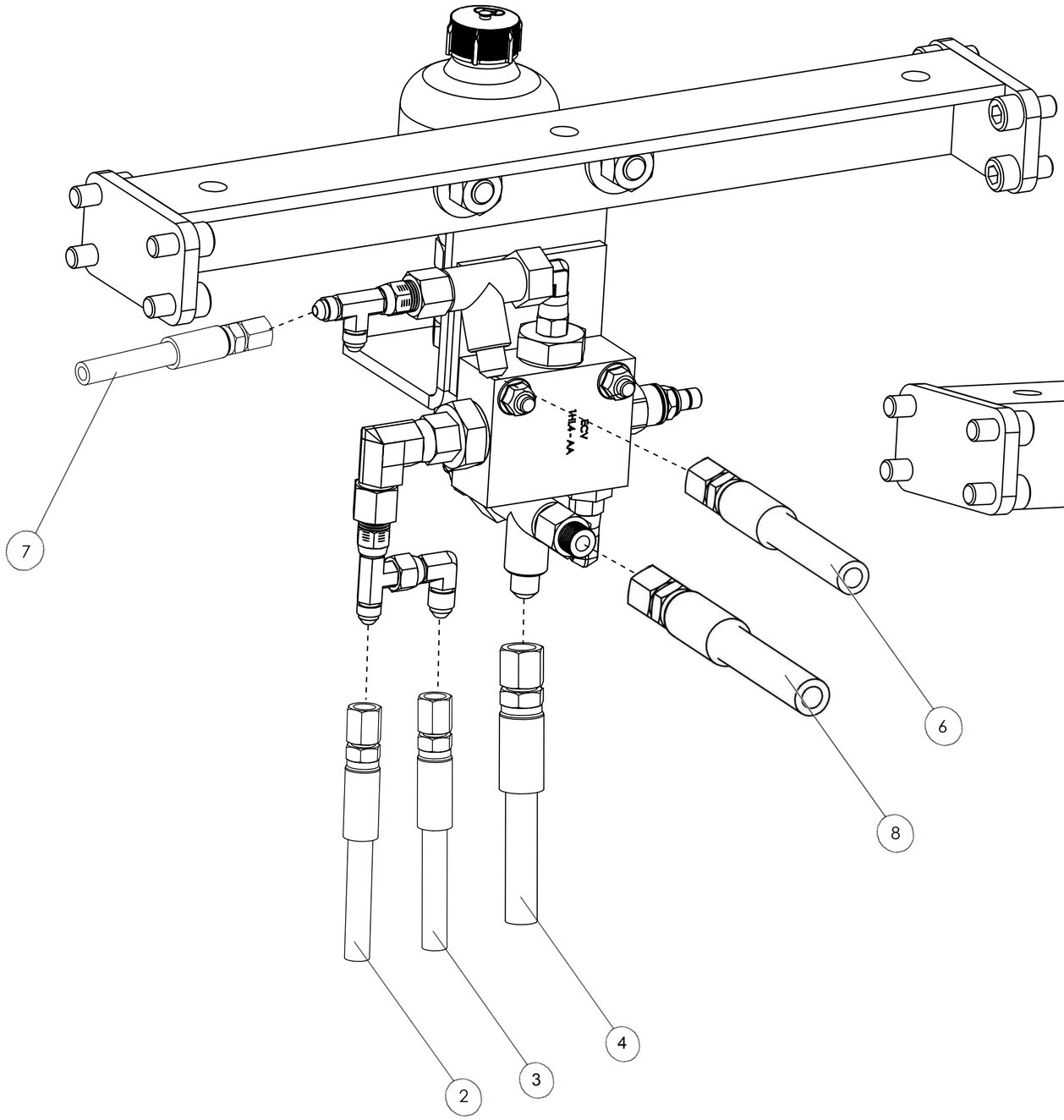

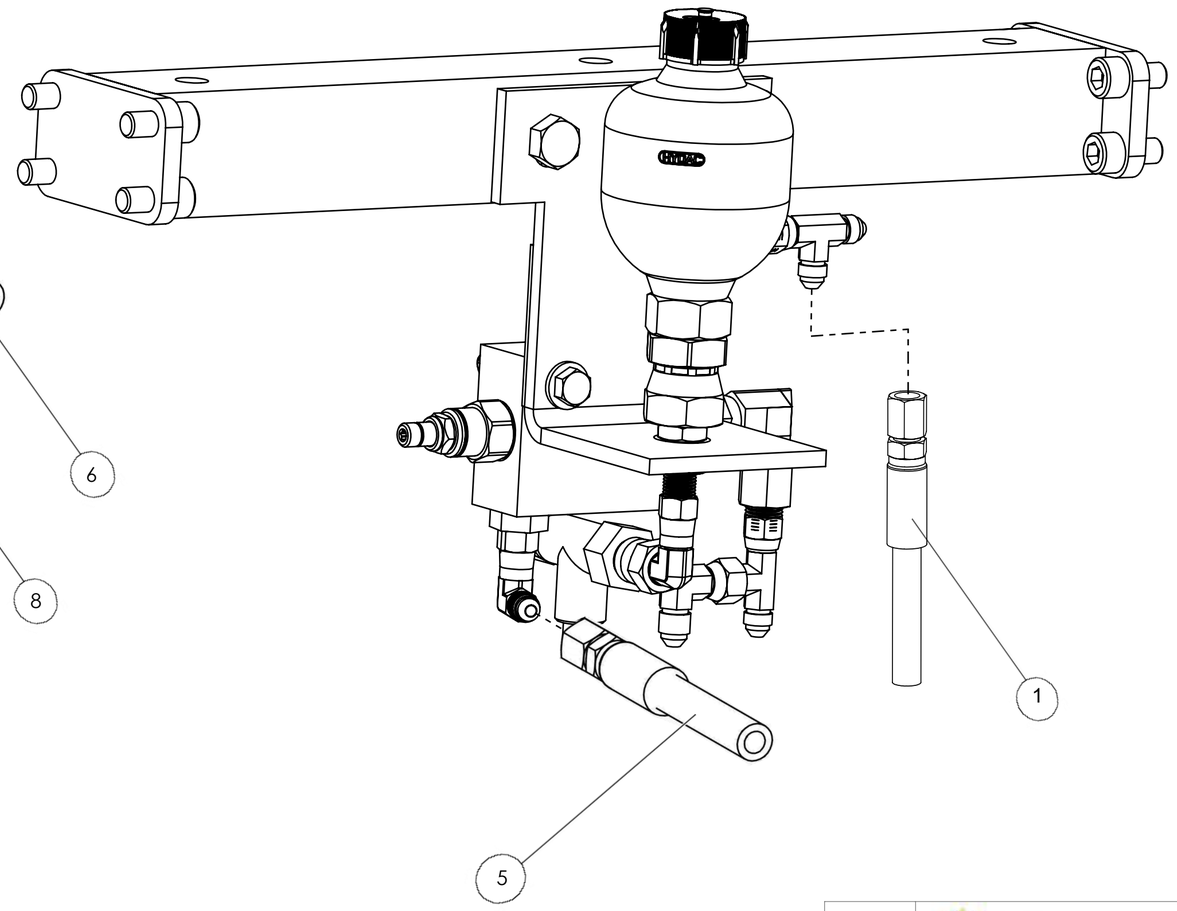

ESCALA: 1:2	A2	COMPONENTE: MINI LOADER - XLH05D
REVISIÓN:		SISTEMA: HIDRÁULICO - INTERMEDIO
REVISION 08/16		TITULO: ENSAMBLE SOPORTE ACUMULADOR Y VÁLVULA REDUCTORA
		CÓDIGO: 140704495-002 — HOJA 7 DE 7

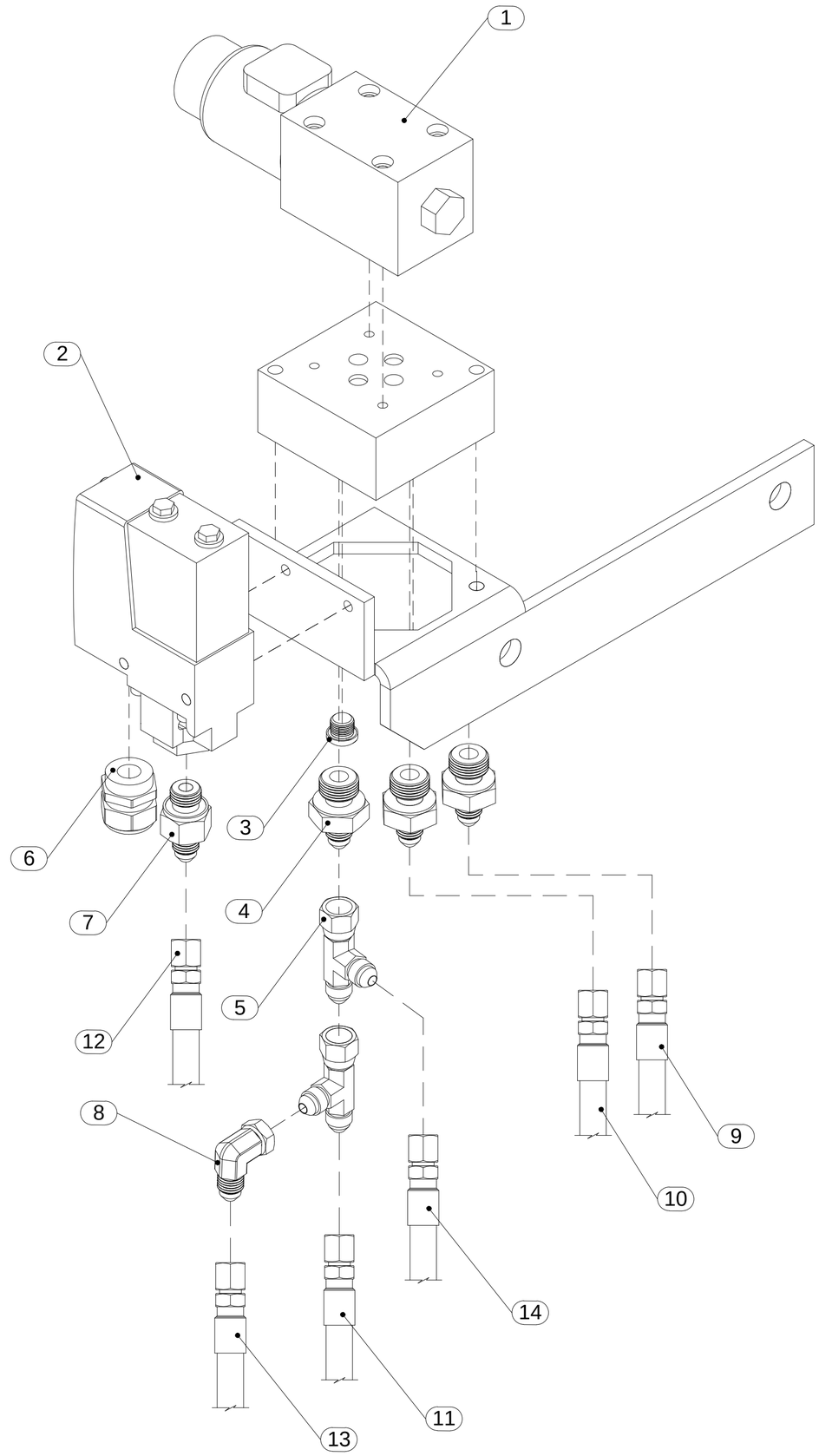

ID	N.º DE PARTE	DESCRIPCION	CANT.
1	140710495-033	VÁLVULA DIRECCIONAL XLH05D	1
2	140710494-006	PRESOSTATO XLH05D	1
3	140691163-252	ADAPTADOR TAPÓN M BSP 6	1
4	140691163-250	ADAPTADOR RECTO M BSP 6 - M JIC 4	3
5	140600163-486	ADAPTADOR TEE HJIC 4 - M JIC 4 - M JIC 4	2
6	140690163-145	PRENSA ESTOPA METÁLICO PG 13.5	1
7	140691163-243	ADAPTADOR RECTO M BSP 4 - M JIC 4	1
8	140600163-487	ADAPTADOR CODO 90º H JIC 4 - M JIC 4	1
9	140676165-700	MANG. ENSAMBLADA (R1 - N°4 X 0.74 MTS)	1
10	140675165-883	MANG. ENSAMBLADA (R2 - N°4 X 1.50 MTS)	1
11	140676165-255	MANG. ENSAMBLADA M-028	1
12	140676165-261	MANG. ENSAMBLADA (R2 - N°4 X 1.94 MTS)	1
13	140676165-268	MANG. ENSAMBLADA M-049	1
14	xxxxxxxxxxxxxx	xxxxxxxxxxxxxxxxxxxxxxxxxxxxxxxxxxxxxxxx	1

OVERPRIME MANUFACTURING

ESCALA: A2

REVISIÓN:

COMPONENTE: MINI LOADER-XLH05D

SISTEMA: ESTRUCTURAL-INTERMEDIO

TITULO: ENSAMBLE VALVULA DE PARQUEO

CÓDIGO: 140704495-009

HOJA 1 DE 1

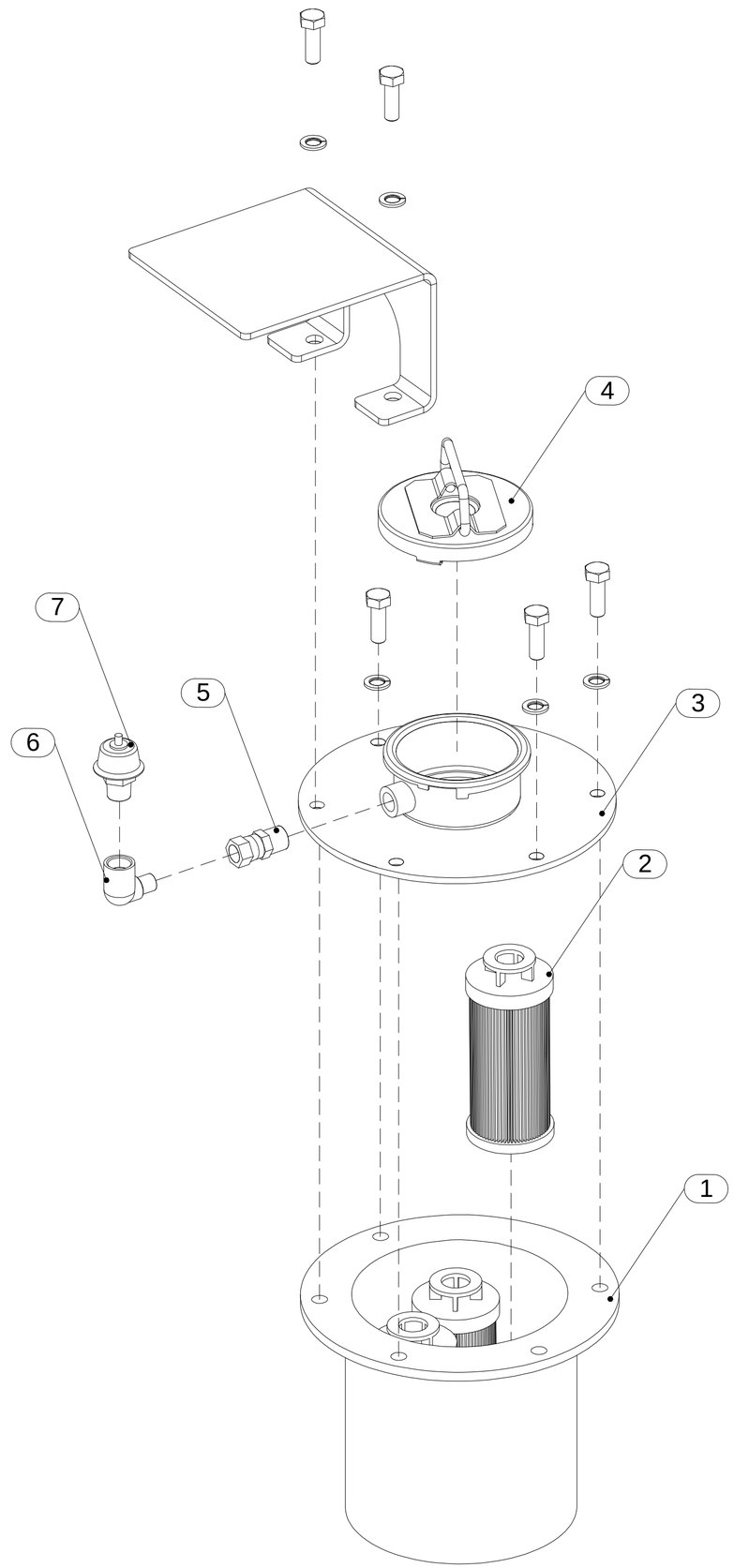

ID	N.º DE PARTE	DESCRIPCION	CANT.
1	140711494-021	DEPÓSITO PORTAFILTRO	1
2	140711493-015	FILTRO ELEMENTO DE TANQUE HIDROSTATICO	3
3	140710494-009	TAPÓN DE BRIDA	1
4	140710494-010	TAPA ENSAMBLE DE FLUIDOS HIDROSTÁTICOS	1
5	140600163-732	ADAPTADOR RECTO M NPT 6 - H JIC 6	1
6	140691163-259	ADAPTADOR CODO 90° M JIC 6 - H NPT 6	1
7	140710494-013	RESPIRADERO	1

OVERPRIME MANUFACTURING

ESCALA: A2

REVISIÓN:

COMPONENTE: MINI LOADER-XLH05D

SISTEMA: HIDRAULICO-INTERMEDIO

TITULO: ENSAMBLE FILTRO DE TANQUE HIDROSTATICO

CÓDIGO: 140710495-010

HOJA 1 DE 1

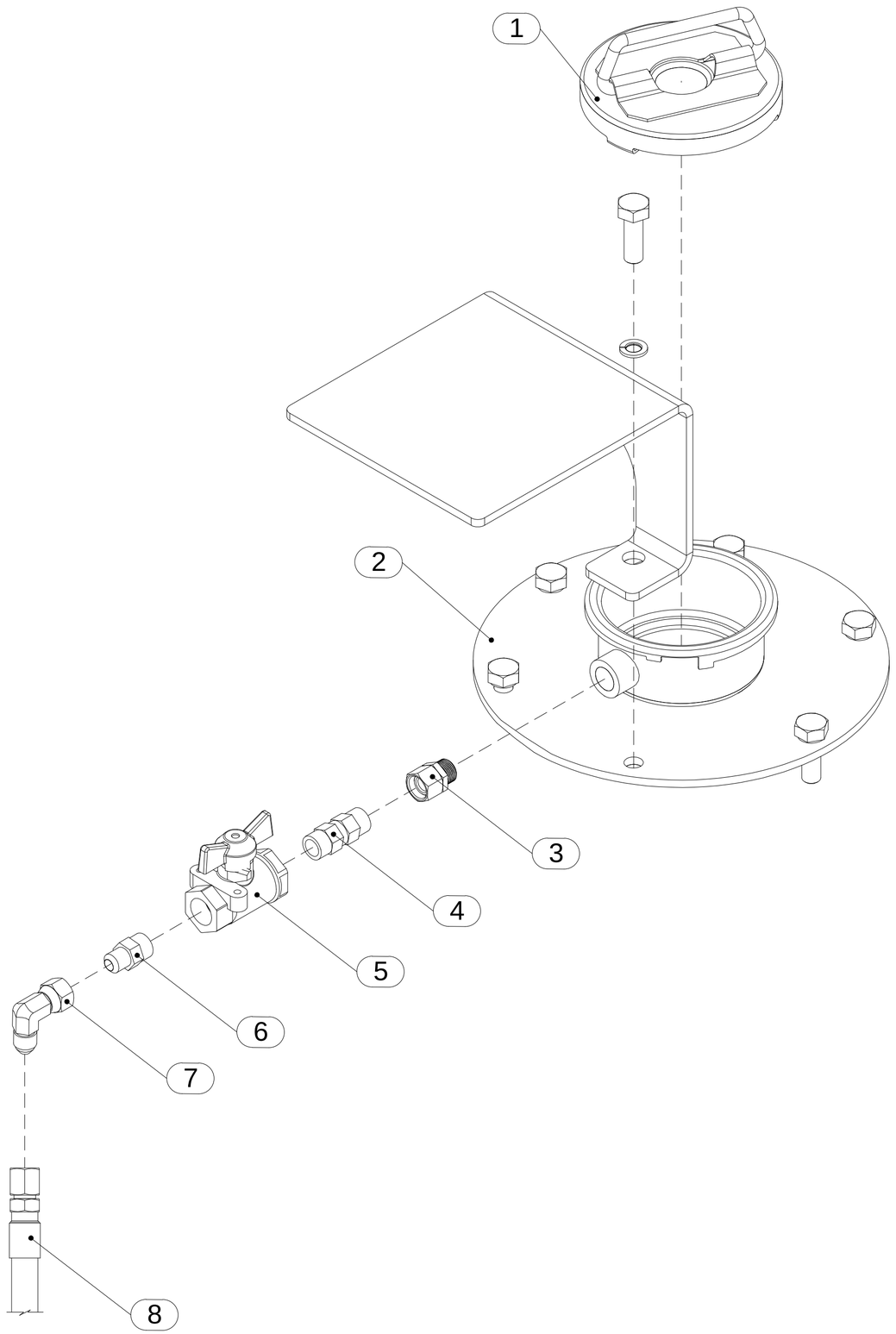

ID	N.º DE PARTE	DESCRIPCION	CANT.
1	140710494-009	TAPA DE BRIDA DE FILTROS HIDROSTATICOS	1
2	140710494-010	TAPA DE ENSAMBLE DE FILTROS HIDROSTATICOS	1
3	140600163-732	ADAPTADOR RECTO M NPT 6 - H JIC 6	1
4	140600163-087	ADAPTADOR RECTO M NPT 6 - M JIC 6	1
5	140691163-289	VALVULA DE BOLA DE INOX DE 3/8"	1
6	140691163-006	ADAPTADOR RECTO M NPT 6 - M JIC 4	1
7	140600163-487	ADAPTADOR CODO 90° H JIC 4 - M JIC 4	1
8	140675165-332	MANG. ENSAMBLADA M-012	1

OVERPRIME MANUFACTURING

ESCALA: A2

REVISION:

COMPONENTE: MINI LOADER-XLH05D

SISTEMA: HIDRAULICO-INTERMEDIO

TITULO: ENSAMBLE TAPA Y BRIDA PARA TANQUE HIDRAULICA

CÓDIGO: 140710495-012

HOJA 1 DE 1

ID	NºDEPARTE	DESCRIPCIÓN	CANT.
1	140709493-012	BOMBA HIDRÁULICA DE PISTONES 56CC	1
2	140711161-001	BLOQUE BOMBA HIDROSTÁTICA	1
3	140691163-256	ADAPTADOR RECTO M-M 22 X 1.5 - M JIC 12	1
4	140600163-224	ADAPTADOR CODO 90° H JIC 12 - M JIC 12	2
5	140690163-151	ADAPTADOR CODO 90° M BSP 8 - M JIC 6	3
6	140691163-260	ADAPTADOR RECTO M-M 33 X 2.0 - M JIC 12	1
7	140690163-172	BRIDA CODO 90° COD. 62 . 3/4" - M JIC 12	2
8	140121385-001	PORTA BRIDA COD. 62 - 3/4"	4
9	140600163-549	TORNILLO CILÍNDRICO OD M10 - 1.50 x L35 NC	8
10	140691163-275	ADAPTADOR TOMA DE PRESIÓN M16 ; M12 X 1.75	3
11	140709494-004	BOMBA DE ENGRANAJES 22CC	1
12	140600163-918	ADAPTADOR RECTO M BSP 16 - M JIC 12	2

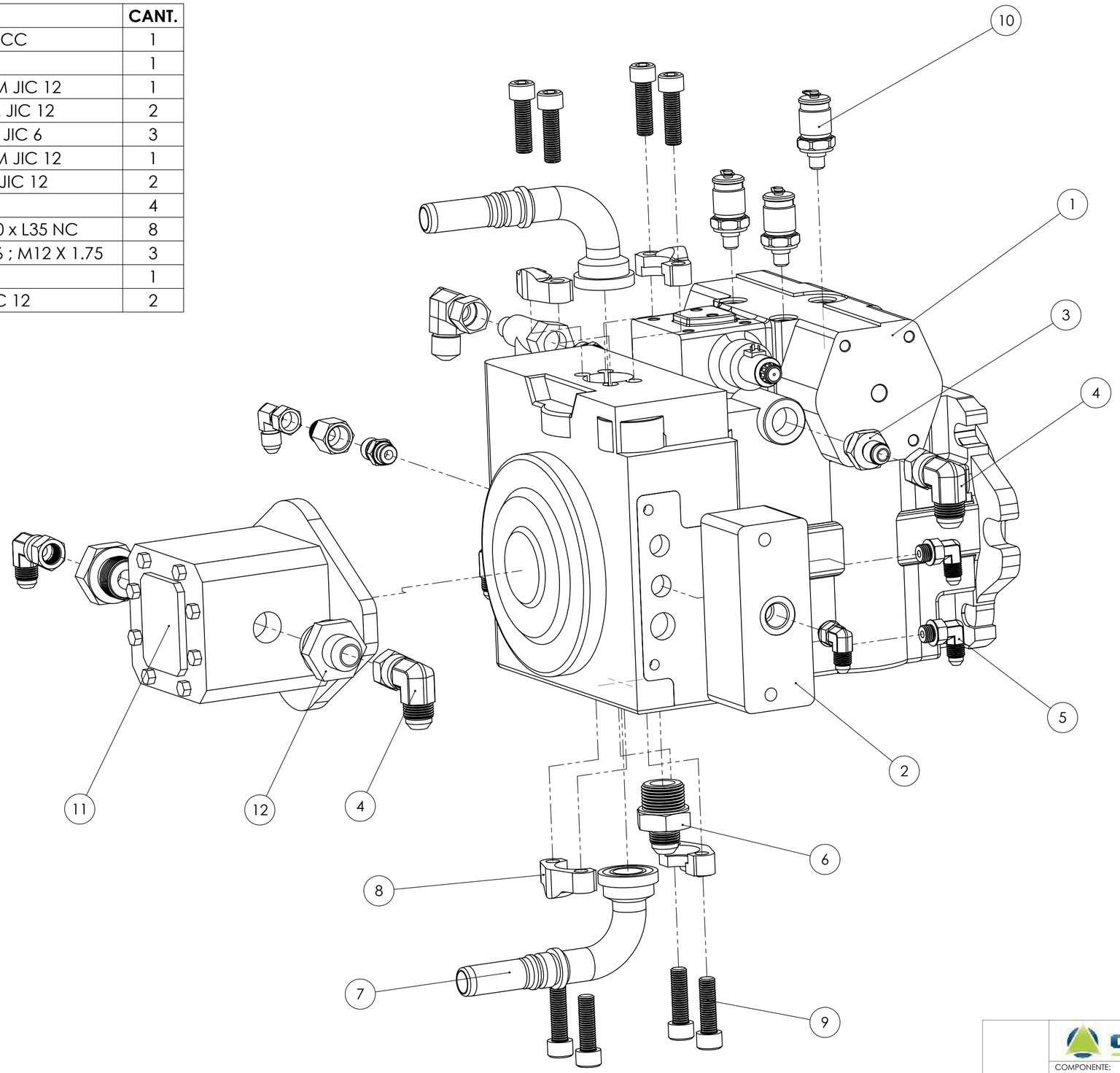

REVISIÓN:	A2	COMPONENTE: MINI LOADER - XLH05D
ESCALA:		SISTEMA: HIDRÁULICO - INTERMEDIO
REVISION 08/16		TÍTULO: ENSAMBLE UNIDAD DE PODER HIDRÁULICA 56 CC/22CC
		CÓDIGO: 140704495-037 — HOJA 1 DE 5

ID	NºDEPARTE	DESCRIPCIÓN	CANT.
1	140691163-254	ADAPTADOR RECTO M - M22 x 1.5 M JIC 10	1
2	140690163-189	ADAPTADOR RECTO M-M 14 x 1.5 - M JIC 6	2
3	140690163-391	ADAPTADOR REDUCTOR H JIC 6 - M JIC 4	1
4	140600163-487	ADAPTADOR CODO 90º H JIC 4 - M JIC 4	1
5	140690163-409	ADAPTADOR TEE H JIC 6 - M JIC 6 - M JIC 6	1
6	140600163-491	ADAPTADOR CODO 90º H JIC 6 - M JIC 6	1
7	140691163-275	ADAPTADOR TOMA DE PRESION M16 ; M12 X 1.75	2
8	140690163-010	ADAPTADOR RECTO M BSP 12 - M JIC 10	1
9	140600163-598	ADAPTADOR CODO 90º M JIC 10 - H JIC 10	2

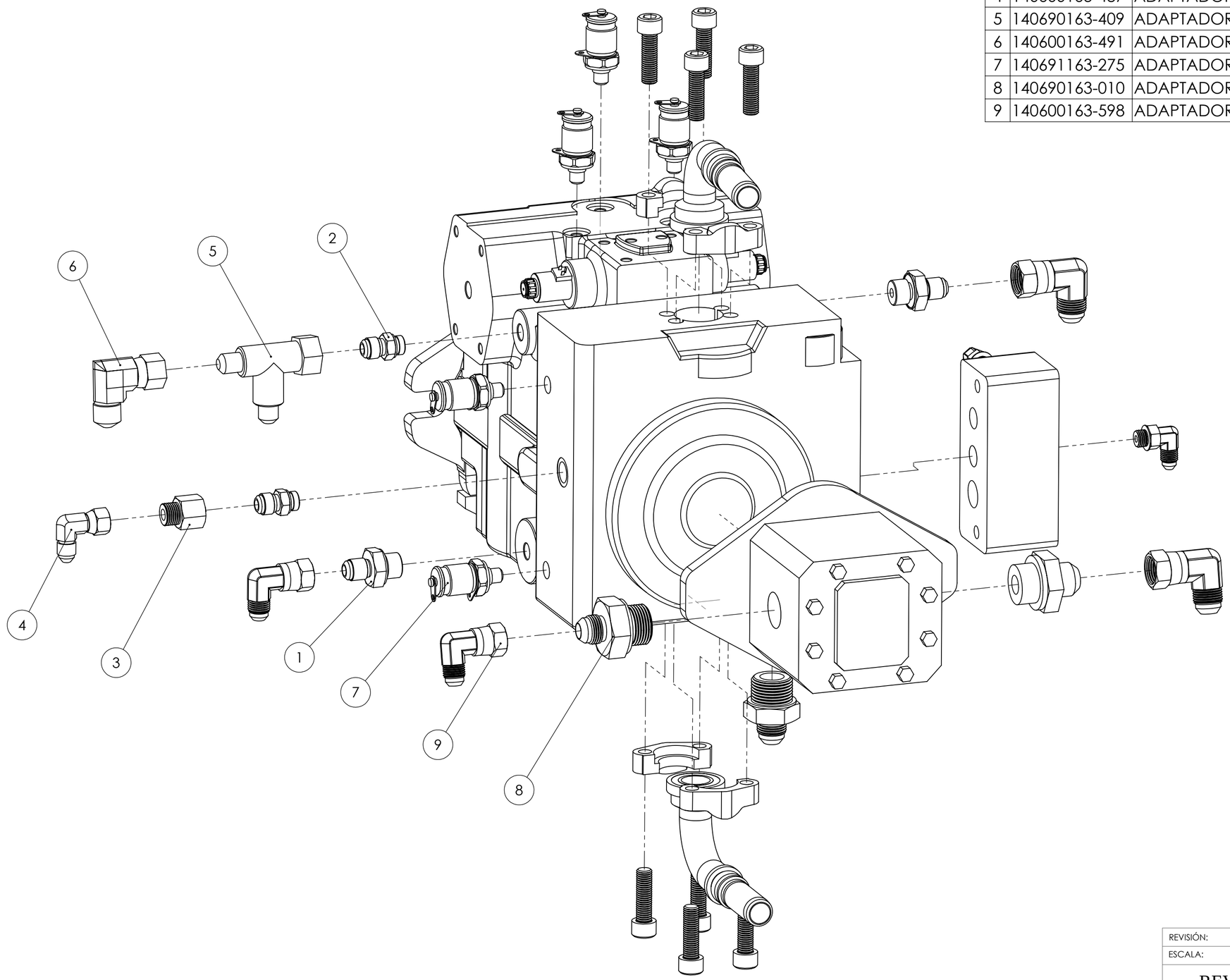

OVERPRIME MANUFACTURING

COMPONENTE: MINI LOADER - XLH05D

SISTEMA: HIDRÁULICO - INTERMEDIO

REVISIÓN:

ESCALA: A2

REVISION 08/16

TÍTULO: ENSAMBLE UNIDAD DE PODER HIDRÁULICA 56CC/22CC

CÓDIGO: 140704495-037

HOJA 2 DE 3

ID	NºDEPARTE	DESCRIPCIÓN	CANT.
1	140676165-234	MANG. ENSAMBLADA M-010	1
2	140676165-235	MANG. ENSAMBLADA M-011	1
3	140676165-272	MANG. ENSAMBLADA M-008	1
4	140675165-094	MANG. ENSAMBLADA M-046	1
5	140676165-238	MANG. ENSAMBLADA M-041	1
6	140676165-267	MANG. ENSAMBLADA M-026	1
7	140676165-266	MANG. ENSAMBLADA M-035	1

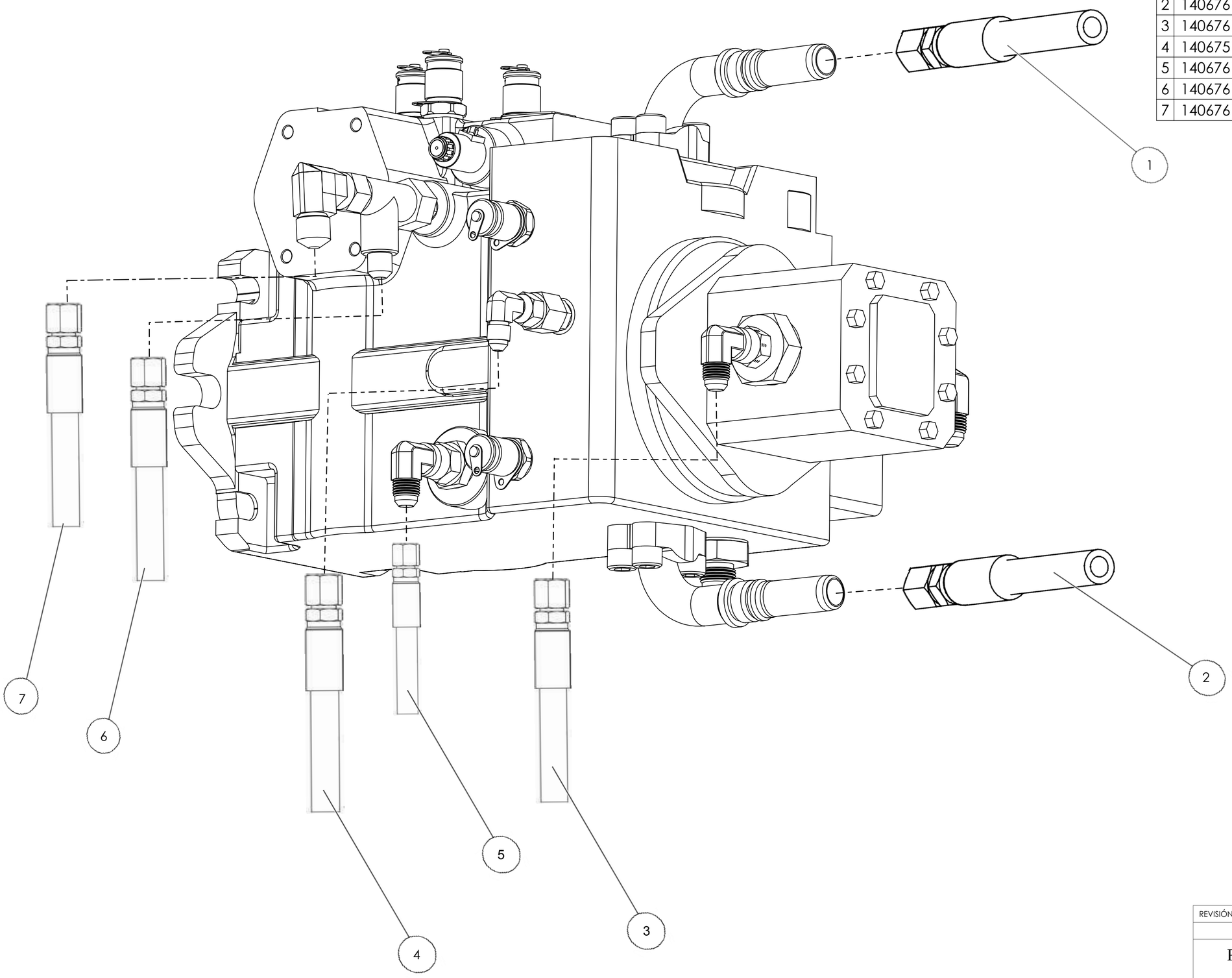

REVISIÓN:

REVISION
08/16

OVERPRIME MANUFACTURING

COMPONENTE: MINI LOADER - XLH05D

SISTEMA: HIDRÁULICO - INTERMEDIO

TÍTULO: ENSAMBLE UNIDAD DE PODER HIDRÁULICA 56CC/22CC

CÓDIGO: 140704495-037

HOJA 4 DE 5

ID	NºDEPARTE	DESCRIPCIÓN	CANT.
1	140676165-271	MANG. ENSAMBLADA M-025	1
2	140676165-236	MANG. ENSAMBLADA M-031	1
3	140676165-243	MANG. ENSAMBLADA M-013	1
4	140676165-242	MANG. ENSAMBLADA M-023	1
5	140676165-241	MANG. ENSAMBLADA M-024	1
6	140676165-240	MANG. ENSAMBLADA M-022	1

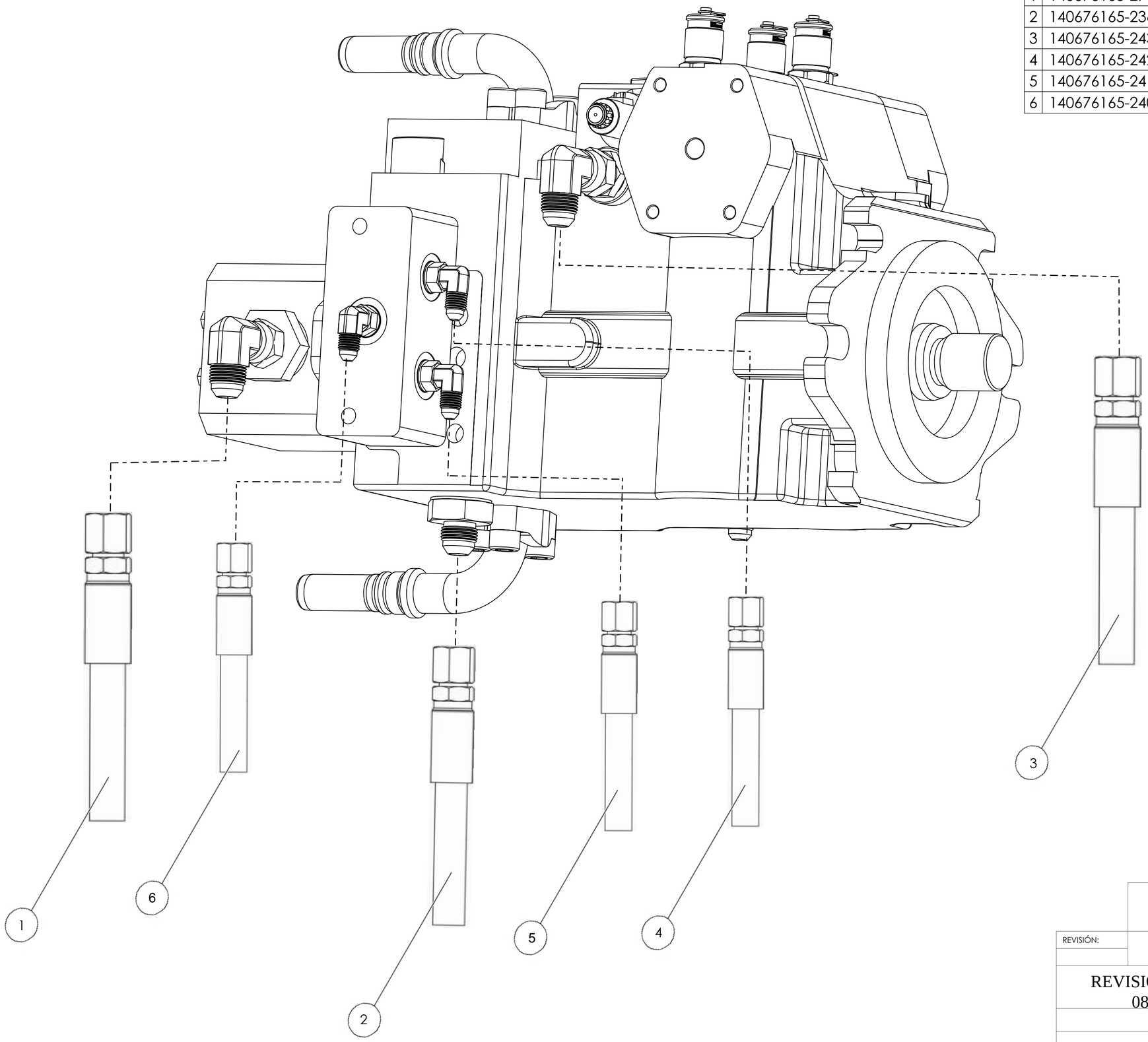

OVERPRIME MANUFACTURING

COMPONENTE: MINI LOADER - XLH05D

SISTEMA: HIDRÁULICO - INTERMEDIO

REVISIÓN:

REVISION 08/16

TÍTULO: ENSAMBLE UNIDAD DE PODER HIDRÁULICA 56CC/22CC

CÓDIGO: 140704495-037

HOJA 5 DE 5

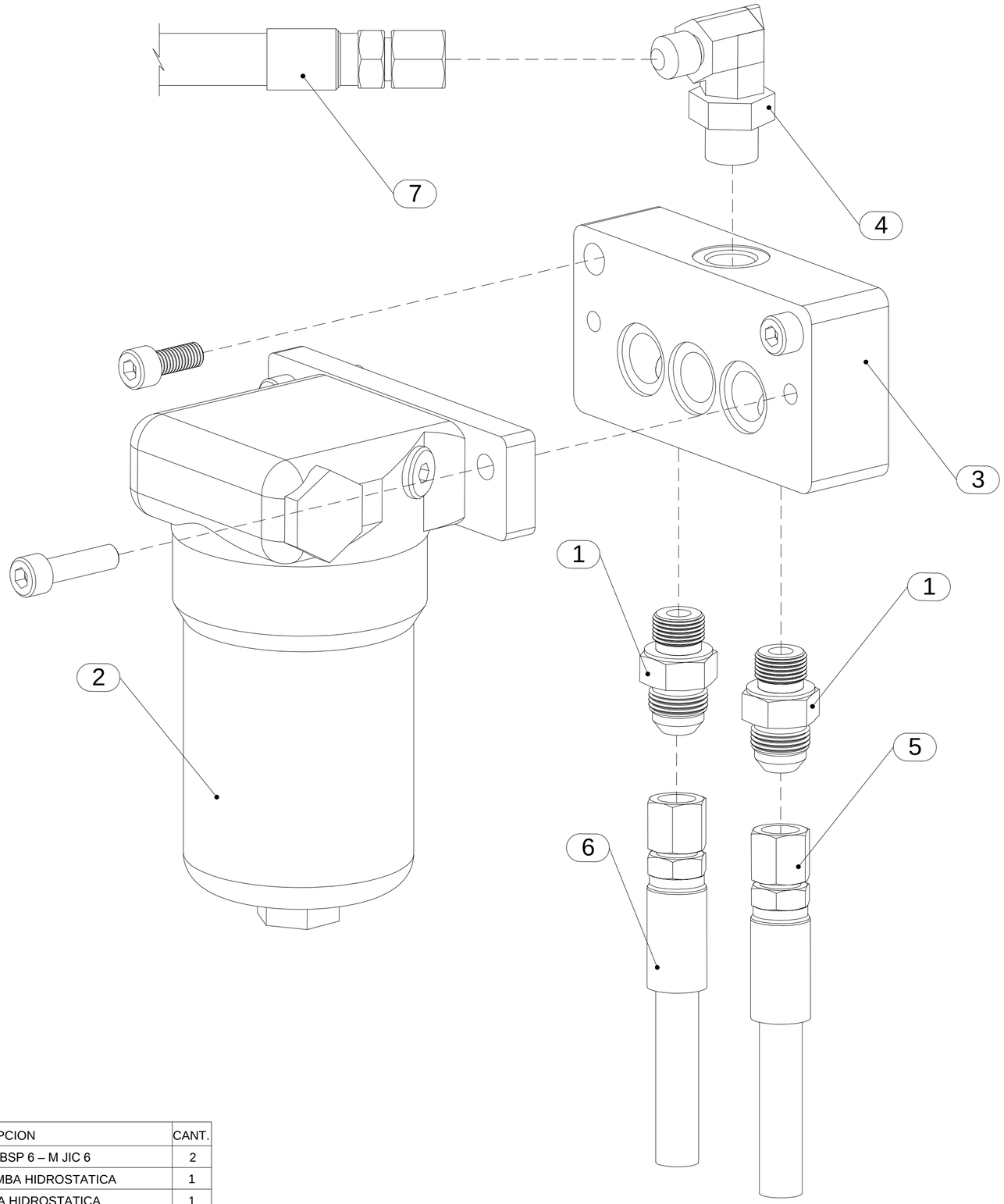

ID	N.º DE PARTE	DESCRIPCION	CANT.
1	140600163-631	ADAPTADOR RECTO M BSP 6 – M JIC 6	2
2	140710493-048	FILTRO ELEMENTO BOMBA HIDROSTATICA	1
3	140711161-002	BLOQUE FILTRO BOMBA HIDROSTATICA	1
4	140600163-630	ADAPTADOR CODO 90° M BSP 6 – M JIC 6	1
5	140676165-240	MANG. ENSAMBLADA M-022	1
6	140676165-241	MANG. ENSAMBLADA M-024	1
7	140676165-242	MANG. ENSAMBLADA M-023	1

OVERPRIME MANUFACTURING

ESCALA: A2

REVISIÓN:

COMPONENTE: MINI LOADER-XLH05D

SISTEMA: HIDRAULICO-POSTERIOR

TITULO: ENSAMBLE FILTRO DE ACEITE HIDROSTATICO

CÓDIGO: 140709495-009

HOJA 1 DE 1

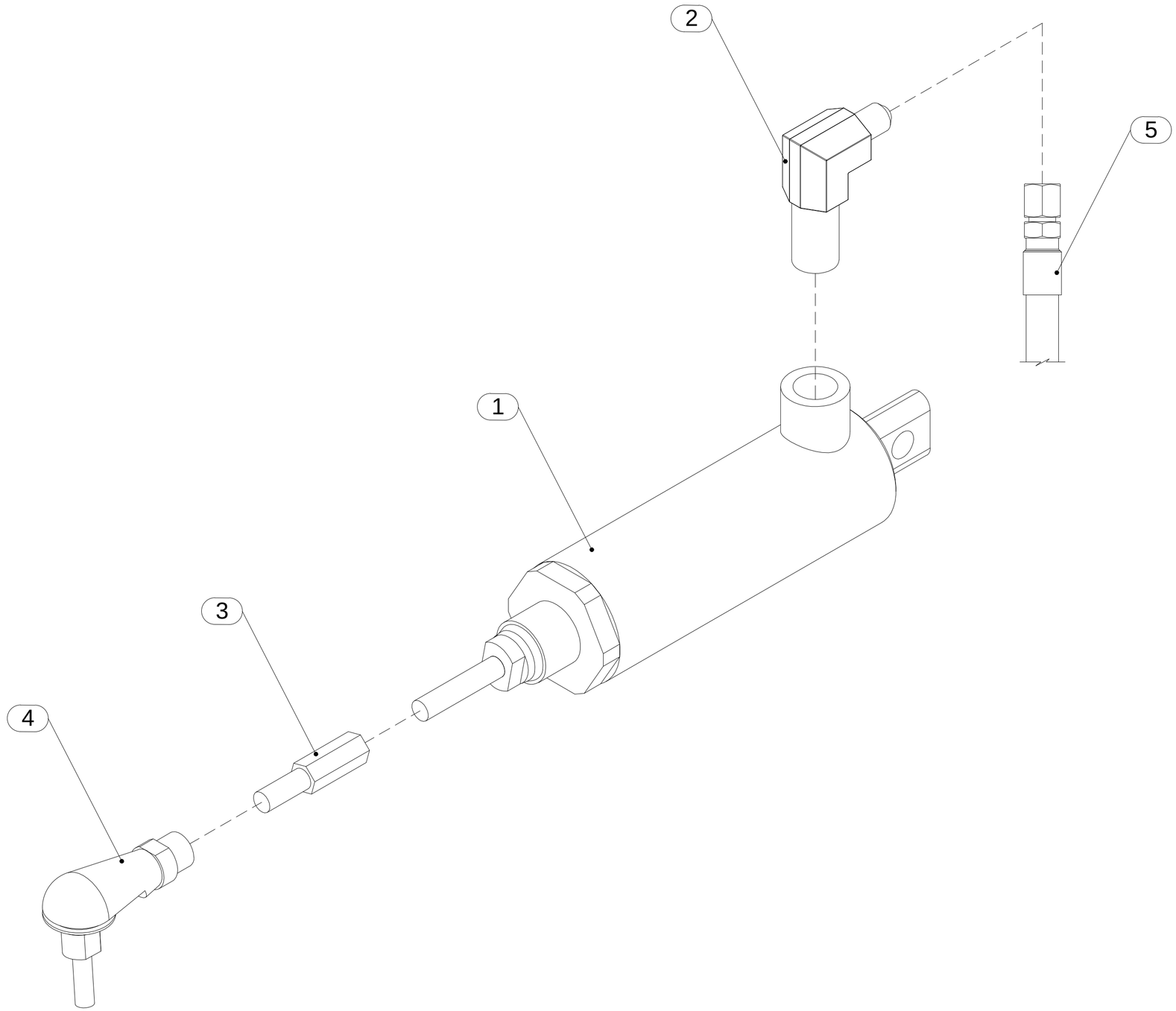

ID	N.º DE PARTE	DESCRIPCION	CANT.
1	140709493-011	CILINDRO DE ACELERADOR	2
2	140600163-497	ADAPTADOR CODO 90° M BSP 4 - M JIC 4	1
3	140709493-023	ACOPLE DE ACELERADOR	1
4	140711493-005	RÓTULA ARTICULADA CON VÁSTAGO M6	1
5	140676165-270	MANG. ENSAMBLADA M-021	1

OVERPRIME MANUFACTURING

ESCALA: A2

REVISIÓN:

COMPONENTE: MINI LOADER-XLH05D

SISTEMA: HIDRAULICO-POSTERIOR

TITULO: ENSAMBLE ACTUADOR DE ACELERADOR

CÓDIGO: 140710495-011

HOJA 1 DE 1

XLH05D-003-2016

SISTEMA TRANSMISIÓN

© OVERPRIME MANUFACTURING

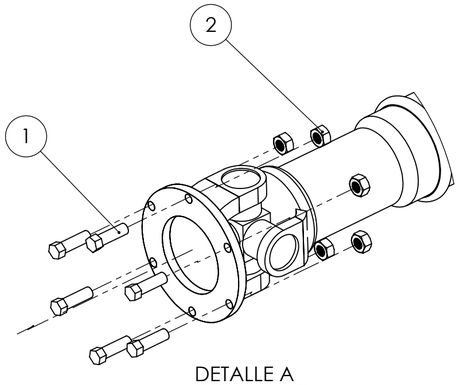

DETALLE A
ESCALA 1 : 3

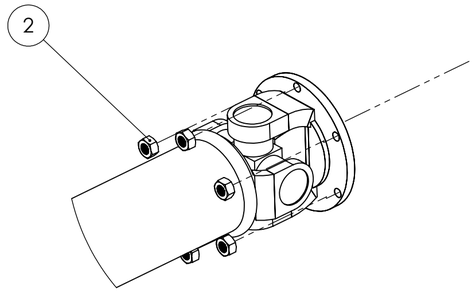

DETALLE C
ESCALA 1 : 3

ID	NºDEPARTE	DESCRIPCIÓN	CANT.
1	140690163-108	PERNO HEXAGONAL OD M8-1.25 X L 25 NC	12
2	140600163-569	TUERCA HEXAGONAL ID M8 NC	12
3	140711493-007	NUT M24 THREAD:150	16
4	140704493-016	SUJETADOR DE EJE	4
5	140711493-001	TORNILLO M24 X 1.50 X L 290 MM	8
6	140711493-006	ARANDELA PLANA M24 (FT)	16
7	140711495-012	EJE POSTERIOR	1
8	140711495-004	EJE DELANTERO	1
9	140711495-018	JUNTA UNIVERSAL REFORZADA	1
10	140711495-017	ENSAMBLE NEUMÁTICO	4

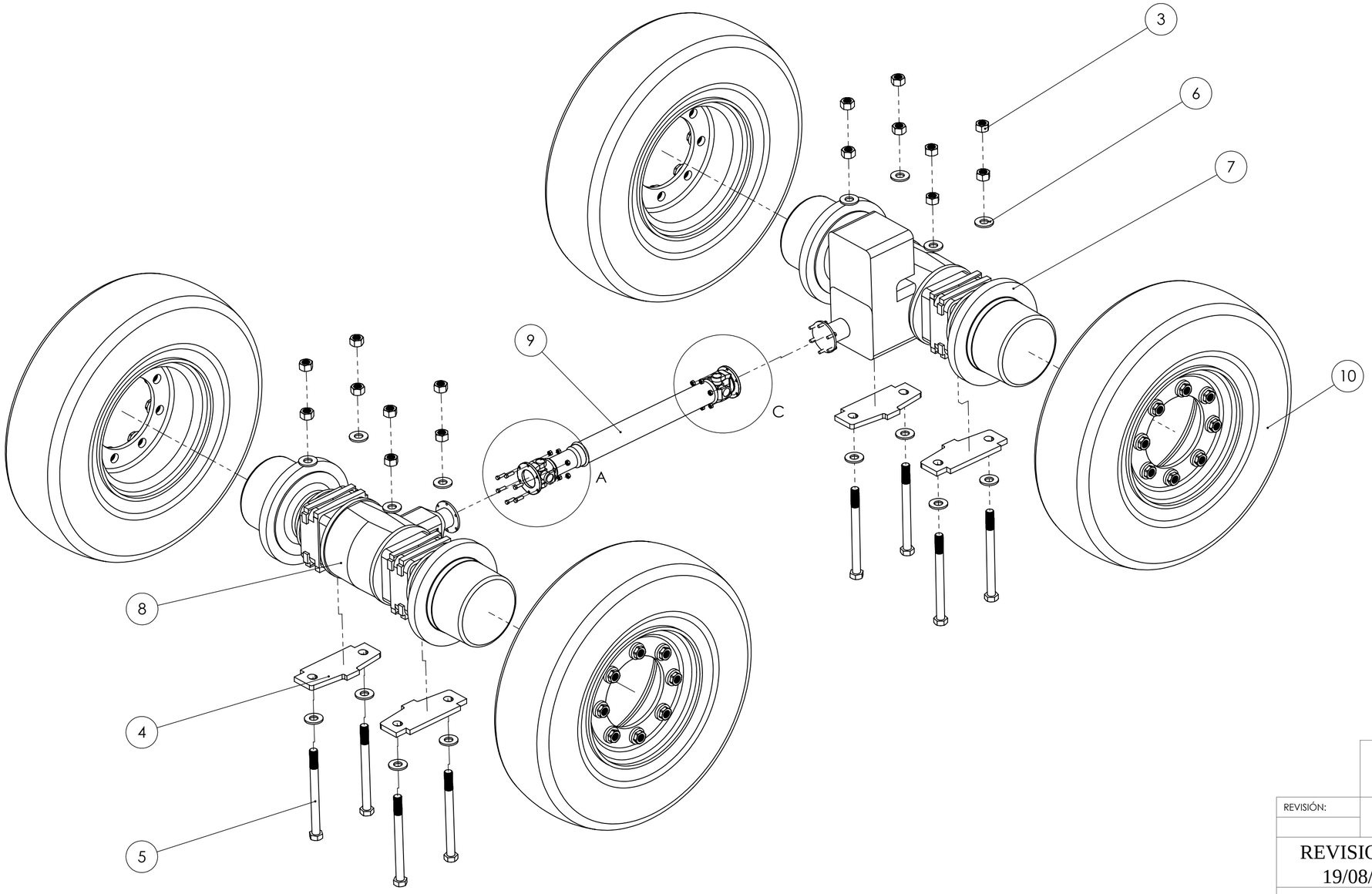

REVISIÓN:

REVISION
19/08/16

OVERPRIME
MANUFACTURING

COMPONENTE: MICROSCOOP XLH05D

SISTEMA: TRANSMISIÓN

TÍTULO: ENSAMBLE SISTEMA DE TRANSMISIÓN

CÓDIGO: 140711495-013

HOJA 2 DE 2

ID	NºDEPARTE	DESCRIPCIÓN	CANT.
1	140711493-004	ARO DE RUEDA 7.5 X 15	1
2	140711493-027	NEUMÁTICO	1
3	140711494-016	TUERCA DE NEUMÁTICO	8
4	140711494-010	ARANDELA DE NEUMÁTICO	8

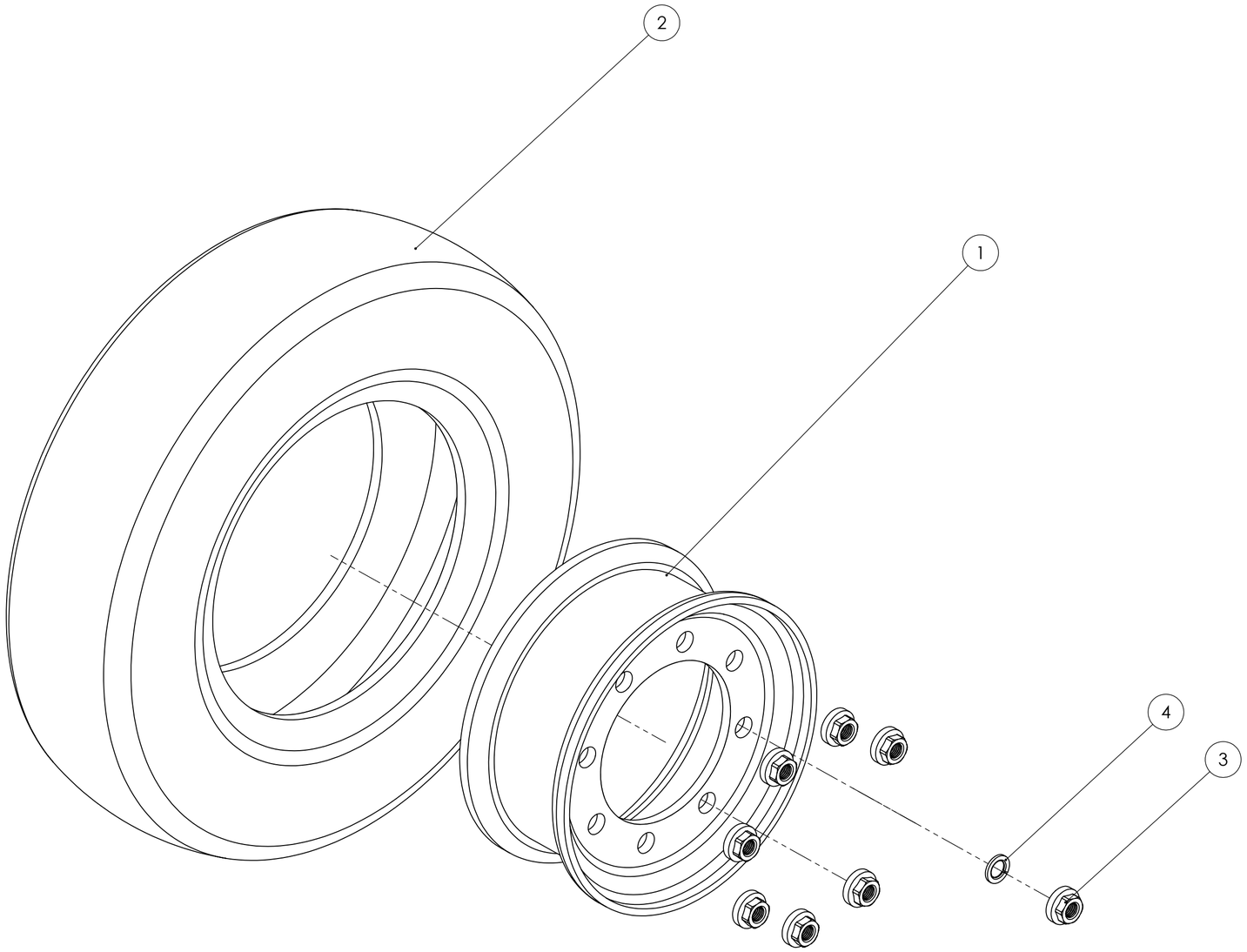

OVERPRIME MANUFACTURING

COMPONENTE:	MINI LOADER - XLH05D
SISTEMA:	TRANSMISIÓN
TÍTULO:	ENSAMBLE NEUMÁTICO
REVISIÓN:	A2
ESCALA:	
REVISION 19/08/16	
CÓDIGO:	140711495-017
HOJA 1 DE 1	

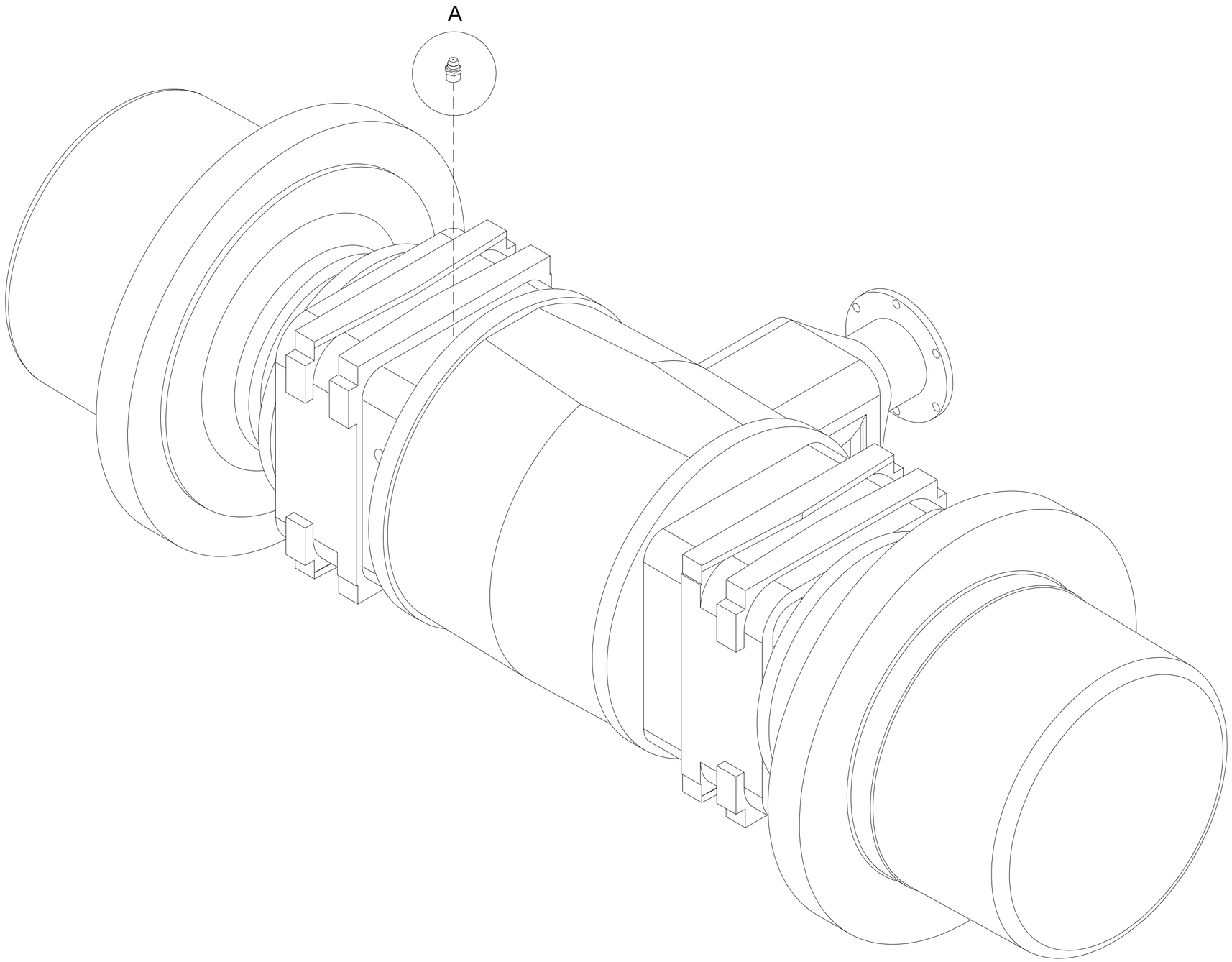

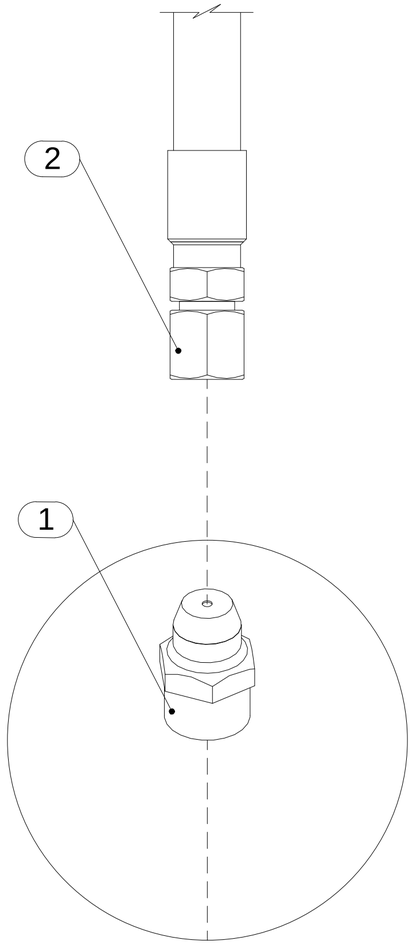

DETALLE A

ID	N.º DE PARTE	DESCRIPCION	CANT.
1	140690163-266	ADAPTADOR RECTO M NTP 2 - M JIC 4	1
2	140675165-597	MANG. ENSAMBLADA M-032	1

ESCALA: A2

REVISIÓN:

OVERPRIME MANUFACTURING

COMPONENTE: MINI LOADER-XLH05D

SISTEMA: TRANSMISION-HIDRAULICO

TITULO: EJE DELANTERO

CÓDIGO: 140711495-004

HOJA 1 DE 1

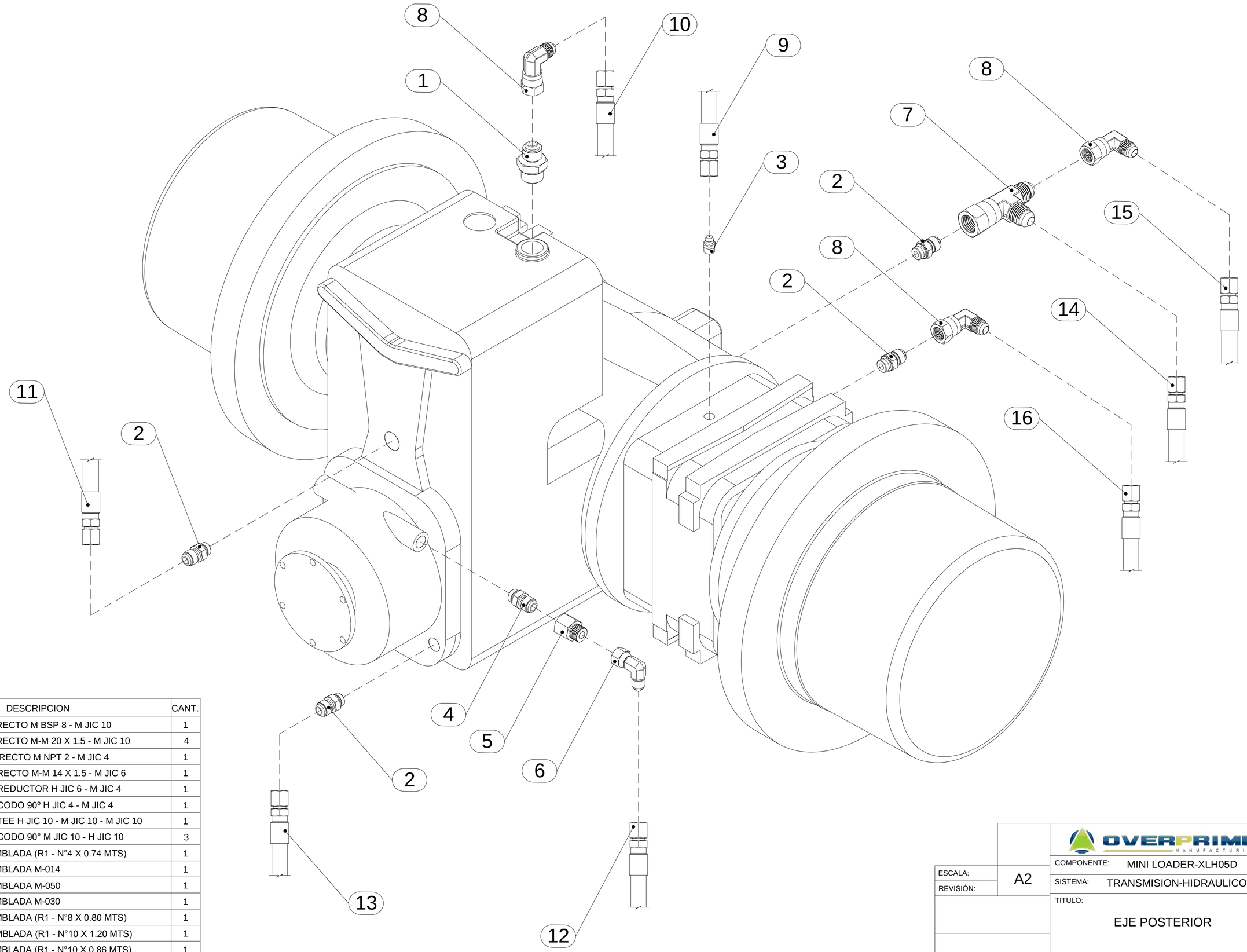

ID	N.º DE PARTE	DESCRIPCION	CANT.
1	140600163-420	ADAPTADOR RECTO M BSP 8 - M JIC 10	1
2	140691163-279	ADAPTADOR RECTO M-M 20 X 1.5 - M JIC 10	4
3	140690163-266	ADAPTADOR RECTO M NPT 2 - M JIC 4	1
4	140690163-189	ADAPTADOR RECTO M-M 14 X 1.5 - M JIC 6	1
5	140690163-391	ADAPTADOR REDUCTOR H JIC 6 - M JIC 4	1
6	140600163-487	ADAPTADOR CODO 90º H JIC 4 - M JIC 4	1
7	140600163-919	ADAPTADOR TEE H JIC 10 - M JIC 10 - M JIC 10	1
8	140600163-598	ADAPTADOR CODO 90° M JIC 10 - H JIC 10	3
9	140676165-700	MANG. ENSAMBLADA (R1 - N°4 X 0.74 MTS)	1
10	140676165-262	MANG. ENSAMBLADA M-014	1
11	140675165-758	MANG. ENSAMBLADA M-050	1
12	140676165-257	MANG. ENSAMBLADA M-030	1
13	140676165-713	MANG. ENSAMBLADA (R1 - N°8 X 0.80 MTS)	1
14	140676165-710	MANG. ENSAMBLADA (R1 - N°10 X 1.20 MTS)	1
15	140676165-699	MANG. ENSAMBLADA (R1 - N°10 X 0.86 MTS)	1
16	140676165-711	MANG. ENSAMBLADA (R1 - N°10 X 1.20 MTS)	1

OVERPRIME MANUFACTURING

ESCALA:	A2
REVISIÓN:	
COMPONENTE:	MINI LOADER-XLH05D
SISTEMA:	TRANSMISION-HIDRAULICO
TITULO:	EJE POSTERIOR
CÓDIGO:	140711495-012
HOJA 1 DE 1	

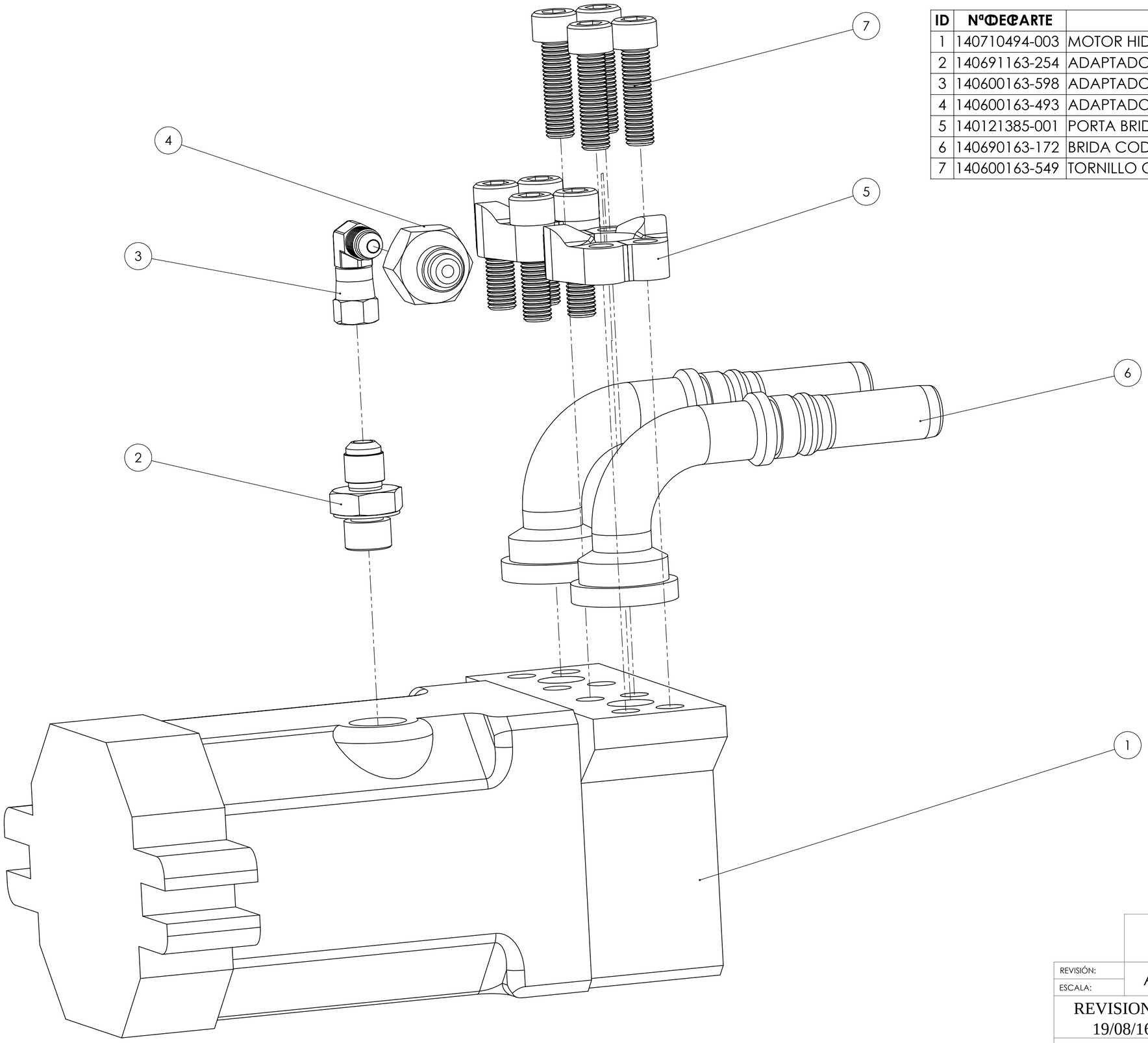

ID	NºDEPARTE	DESCRIPCIÓN	CANT.
1	140710494-003	MOTOR HIDROSTÁTICO LINDE	1
2	140691163-254	ADAPTADOR RECTO M - M22 x 1.5 M JIC 10	1
3	140600163-598	ADAPTADOR CODO 90° M JIC 10 - H JIC 10	1
4	140600163-493	ADAPTADOR REDUCTOR H JIC 10 - M JIC 6	1
5	140121385-001	PORTA BRIDA COD. 62 - 3/4"	4
6	140690163-172	BRIDA CODO 90° COD. 62 . 3/4" - M JIC 12	2
7	140600163-549	TORNILLO CILÍNDRICO OD M10x L35 NC	8

REVISIÓN:	A2	COMPONENTE: MINI LOADER - XLH05D
ESCALA:		SISTEMA: TRANSMISIÓN - HIDRÁULICO
REVISION 19/08/16		TÍTULO: ENSAMBLE MOTOR HIDROSTÁTICO LINDE
SUPERFICIE:		
PESO:		CÓDIGO: 140710495-041 — HOJA 2 DE 2

ID	NºDEPARTE	DESCRIPCIÓN	CANT.
1	140676165-559	MANG. ENSAMBLADA (R1 - Nº4 X 1.16 MTS)	1
2	140676165-234	MANG. ENSAMBLADA M-010	1
3	140676165-235	MANG. ENSAMBLADA M-011	1

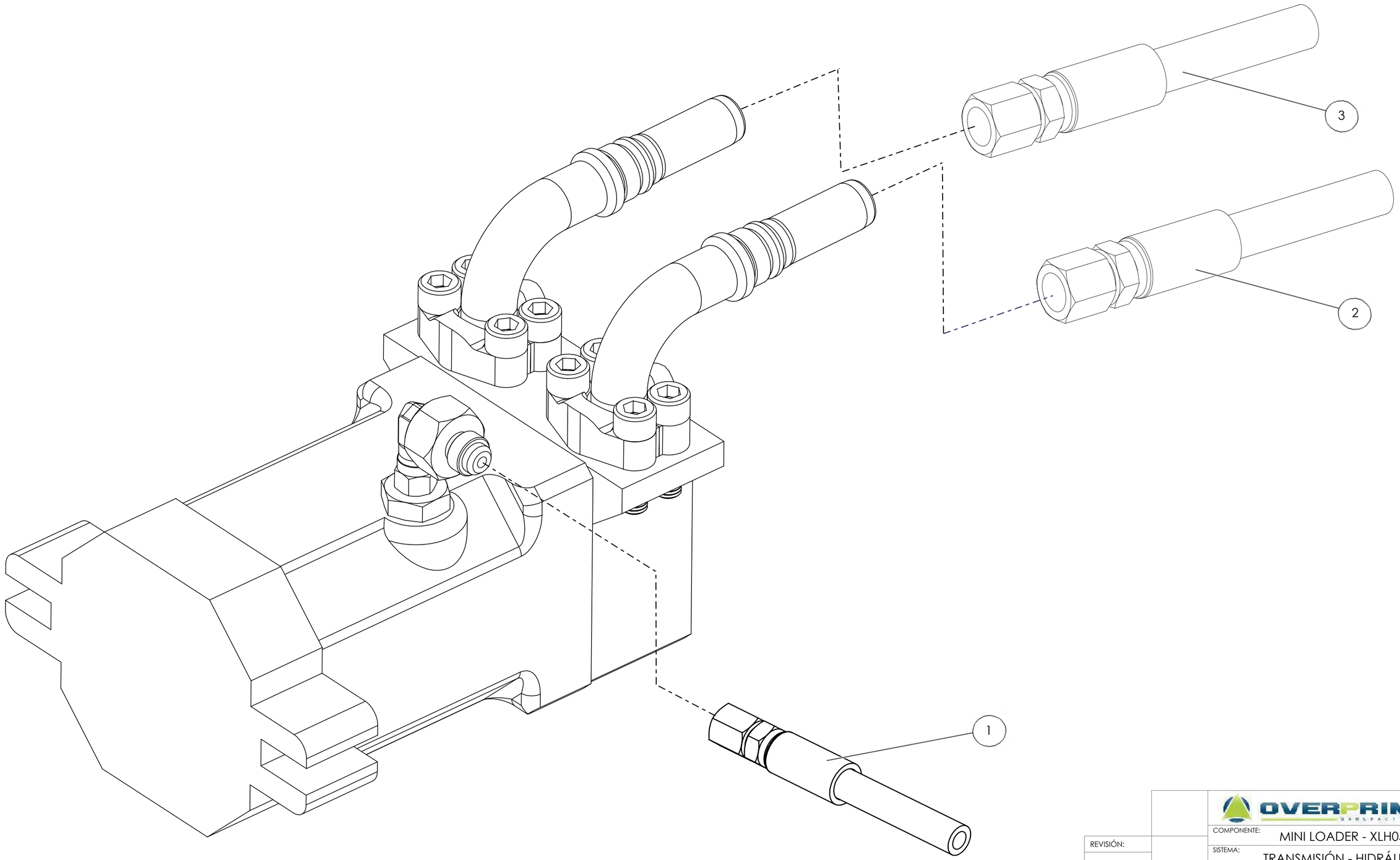

OVERPRIME MANUFACTURING

COMPONENTE:	MINI LOADER - XLH05D
SISTEMA:	TRANSMISIÓN - HIDRÁULICO
TÍTULO:	ENSAMBLE MOTOR HIDROSTÁTICO LINDE
REVISIÓN:	
REVISION 19/08/16	
SUPERFICIE:	
PESO:	
CÓDIGO:	140710495-041
HOJA 1 DE 2	

ID	N° DE PARTE	DESCRIPCIÓN	CANT.
1	140711495-007	GEAR BOX	1
2	140711495-005	AXLE SUPPORT	2
3	140711495-003	REDUCTION GEAR	2
4	140711495-006	DIFFERENTIAL GEAR	1

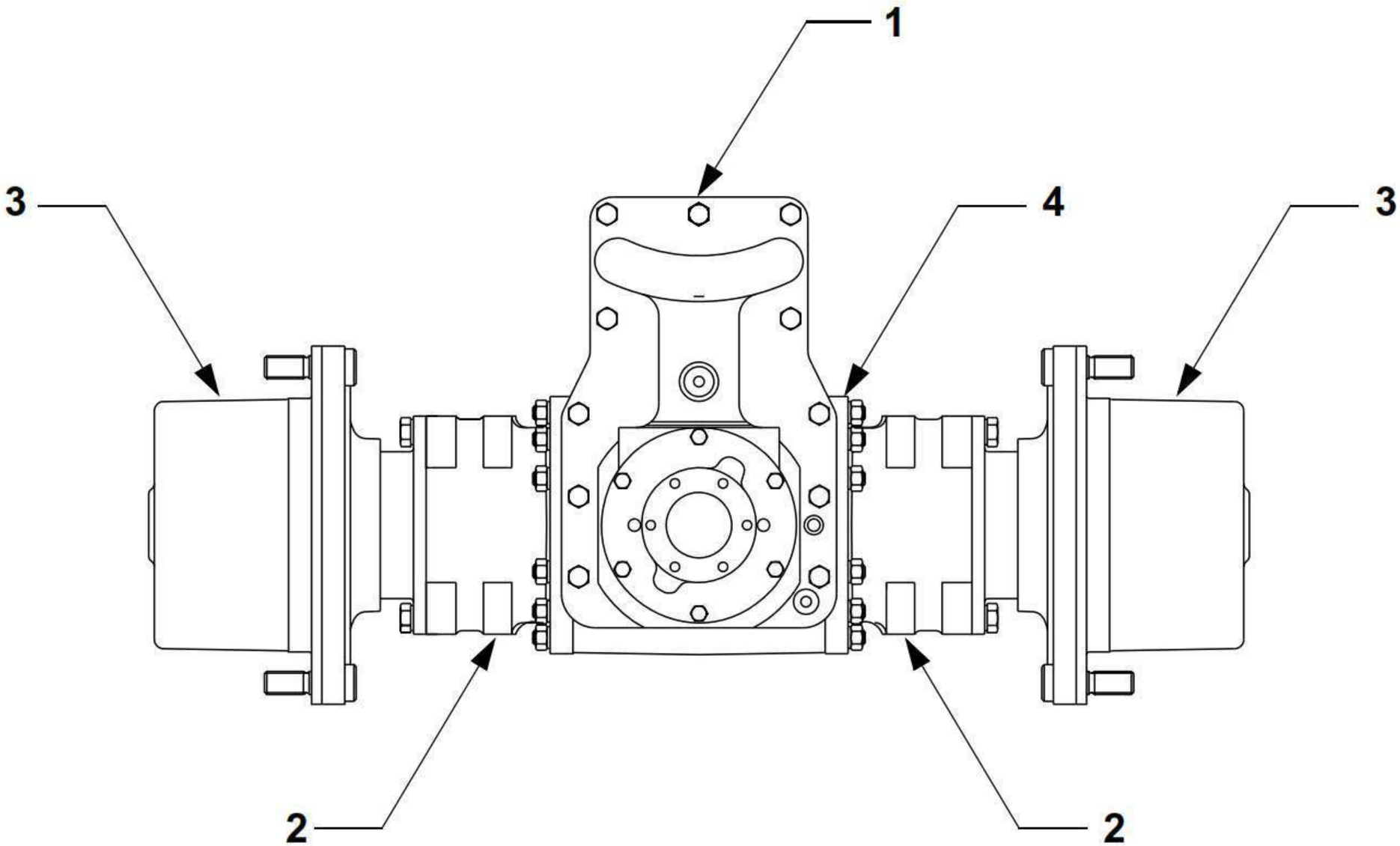

ESCALA: 1:20	A2	COMPONENTE: MINI LOADER - XLH05D
REVISIÓN:		SISTEMA: REAR DRIVE SHAFT
REVISION 19/08/16		TÍTULO: REAR AXLE
SUPERFICIE:		
PESO:		CÓDIGO: 140711495-012 — HOJA 1 DE 2

ID	NÁ DE PARTE	DESCRIPCIÐN	CANT.
1	140711494-072	OUTPUT	1
2	140711494-071	SPRING RING	1
3	140711494-070	SPRING WASHER	18
4	140711494-069	PIN	2
5	140711494-068	ORING	1
6	140711494-067	COVER	1
7	140711494-066	WASHER	6
8	140690163-108	SCREW H M8 x M25	8
9	140711494-065	WASHER	2
10	140711494-064	GASKET	2
11	140711493-022	PLUG	1
12	140711494-029	RETAINER RING	1
13	140711494-030	WASHER	1
14	140711494-063	BALL BEARING	1
15	140711494-062	WASHER	1
16	140711494-061	RETAINER RING	1
17	140711494-060	LIP SEAL	1
18	140711494-059	OUTPUT FLANGE	1
19	140711493-023	STUD	6
20	140711494-058	SPRING RING	1
21	140711494-057	PISTON	1
22	140711494-068	ORING	1
23	140711494-056	BRAKE HOUSING	1
24	140711494-055	WASHER	8
25	140690163-579	SCREW H M10 x 80	2
26	140600163-552	NUT H M10	6
27	140711493-024	STUD	6
28	140711494-054	SEAL	1
29	140711494-053	PISTON SEAL	1
30	140711494-052	PISTON SEAL	1
31	140711494-051	SEAL	1
32	140711494-050	PISTON	1
33	140711494-049	WASHER	2
34	140711494-048	SEAL CAP	2
35	140711494-047	ROLLER BEARING	2
36	140711494-046	DOWEL PIN	2
37	140711494-045	ROLLER BEARING	1
38	140711494-044	GASKET	1
39	140711494-043	TRANSFERT CASE HOUSING	1
40	140711494-055	WASHER	11
41	140600163-641	SCREW H M10 x 60	11
42	140711494-014	SEAL	1
43	140711494-020	PLUG	1
44	140711494-077	ORING	1
45	140711494-042	SEAL	1
46	140711494-025	PLUG	1
47	140711494-014	SEAL	1
48	140711494-019	PLUG WITH MAGNET	1
49	140711494-041	DISC HOUSING	1
50	140711494-040	WASHER	1
51	140691163-325	SCREW M6 x 12	2
52	140711494-039	INNER DISC	8
53	140711494-038	OUTER DISC	8
54	140711494-037	RETAINER RING	1
55	140711494-036	WASHER	1
56	140711494-061	RETAINER RING	1
57	140711494-116	WASHER	1
58	140711494-063	BALL BEARING	1
59	140711494-026	PLUG	1
60	140711494-035	SEAL	1
61	140711494-046	DOWEL PIN	1
62	140711494-034	BREATHER	1
63	140711494-033	HOUSING	1
64	140711494-032	DRIVE SHAFT	1
65	140711494-031	GEAR HOUSING	1

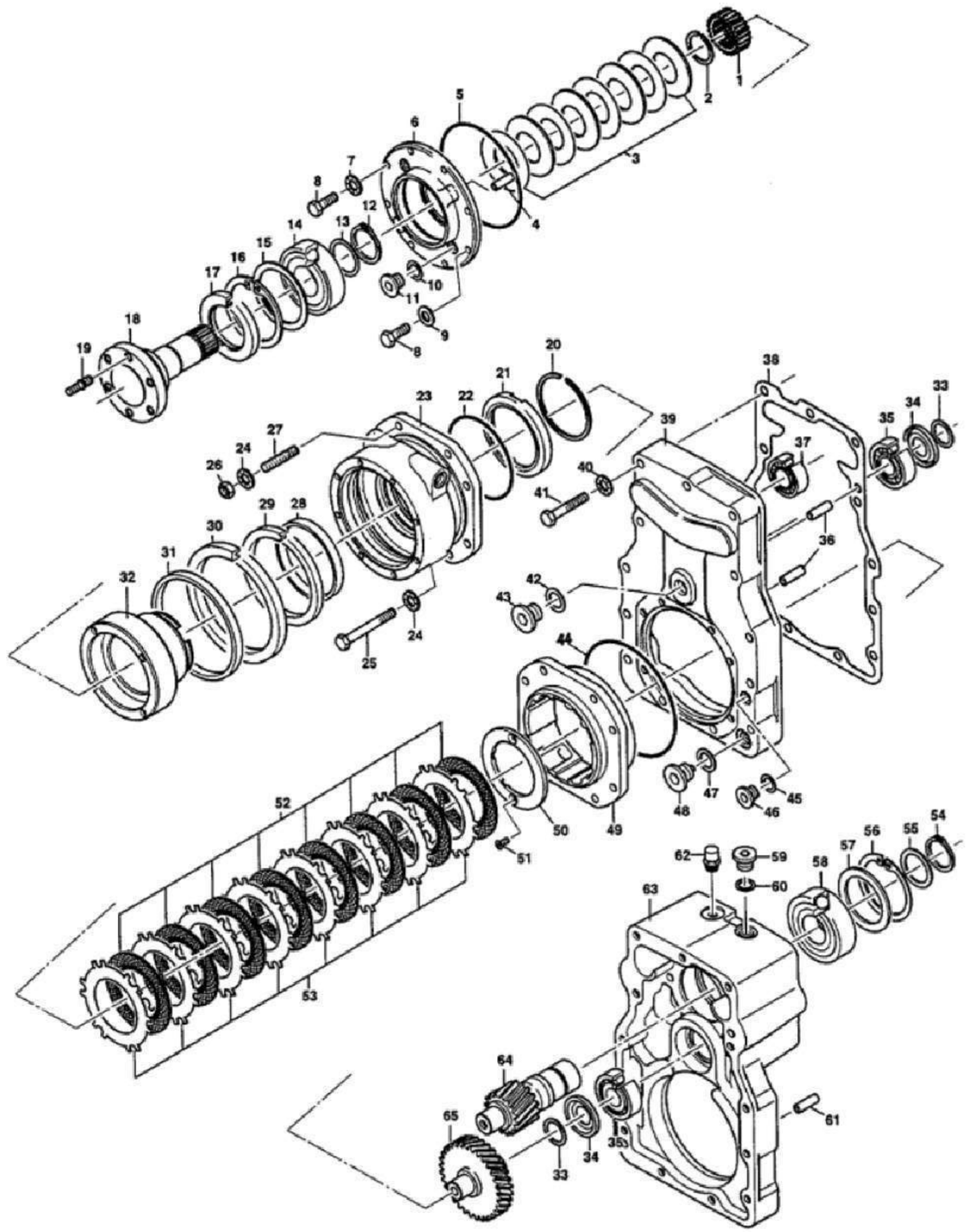

ESCALA: 1:20	A2	COMPONENTE: MINILOADER - XLH05D
REVISIÐN:		SISTEMA: REAR DRIVE SHAFT
REVISION 19/08/16		TÍTULO: DIFFERENTIAL GEAR
		CÕDIGO: 140711495-007 — HOJA 1 DE 1

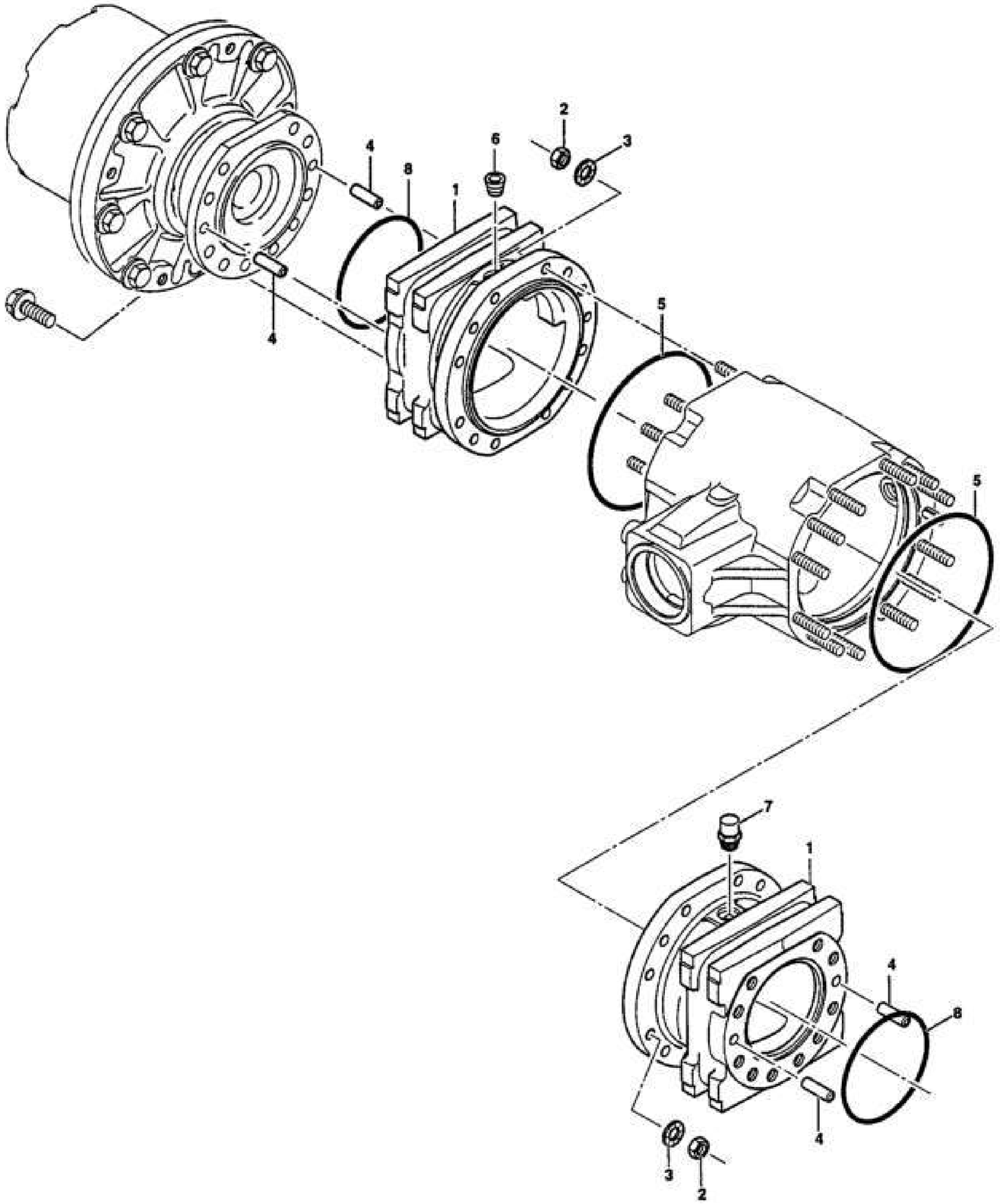

ID	N° DE PARTE	DESCRIPCIÓN	CANT.
1	140711494-100	AXLE SUPPORT	2
2	140711493-013	NUT M12 THREAD: 1.5	24
3	140711493-012	WASHER	24
4	140711494-099	DOWEL PIN	4
5	140711494-013	ORING	2
6	140711493-017	PLUG	1
7	140711494-012	BREATHER	1
8	140711494-011	ORING	2

ESCALA: 1:20	A2	COMPONENTE: MINI LOADER - XLH05D
REVISIÓN:		SISTEMA: REAR DRIVE SHAFT
REVISION 19/08/16		TÍTULO: AXLE SUPPORT
		CÓDIGO: 140711495-005 — HOJA 1 DE 2

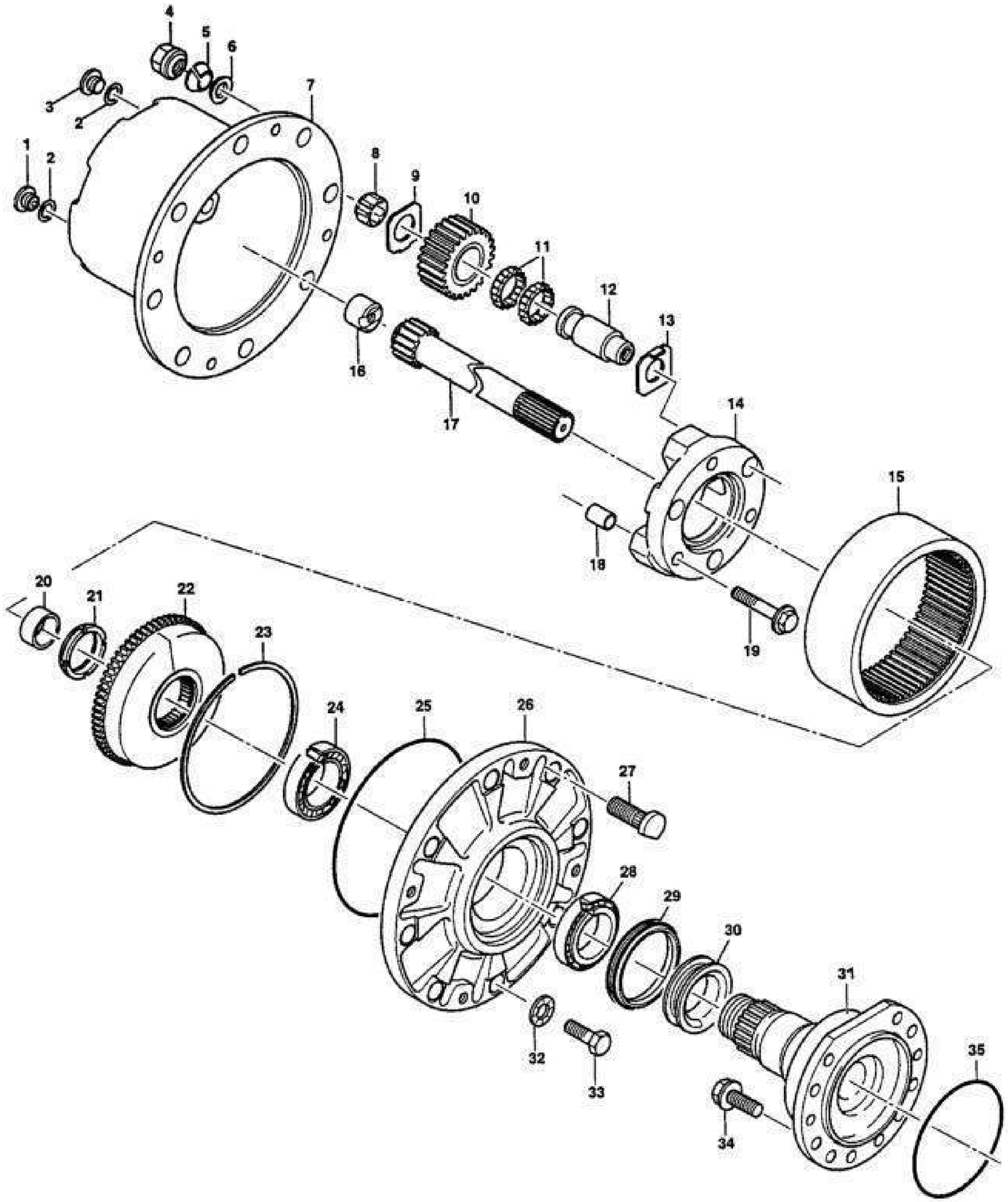

ID	N° DE PARTE	DESCRIPCIÓN	CANT.
1	140711494-019	PLUG	2
2	140711494-014	GASKET	4
3	140711493-020	SCREW	2
4	140711494-016	NUT	16
5	140711494-010	WASHER	16
7	140711494-028	GEAR HOUSING	2
8	140711494-007	BUSHING	6
9	140711494-008	PLATE	6
10	140711494-001	PINION	6
11	140711494-098	BEARING	12
12	140711494-004	AXLE	6
13	140711494-006	PLATE	6
14	140711494-097	BRACKET	2
15	140711494-096	CROWN	2
16	140711494-095	WASHER	2
17	140711494-094	SHAFT	2
18	140711494-093	BUSHING	6
19	140711493-021	SCREW	6
20	140711494-005	BUSHING	2
21	140711494-017	NUT	2
22	140711494-092	CROWN WHEEL	2
23	140711494-091	RING	2
24	140711494-090	BEARING	2
25	140711494-009	ORING	2
26	140711494-089	HUB	2
27	140711494-015	WHEEL STUD	16
28	140711494-088	BEARING	2
29	140711494-003	GASKET	2
30	140711494-087	BUSHING	2
31	140711494-086	SPINDLE	2
32	140711493-012	WASHER	8
33	140600163-669	SCREW H M12 x 30	8
34	140600163-875	SCREW H M14 x 35	20
35	140711494-011	ORING	2

OVERPRIME MANUFACTURING

ESCALA: 1:20

A2

REVISIÓN:

REVISION
19/08/16

COMPONENTE: MINI LOADER - XLH05D

SISTEMA: REAR DRIVE SHAFT

TÍTULO: REDUCTION GEAR

CÓDIGO: 140711495-003

HOJA 1 DE 2

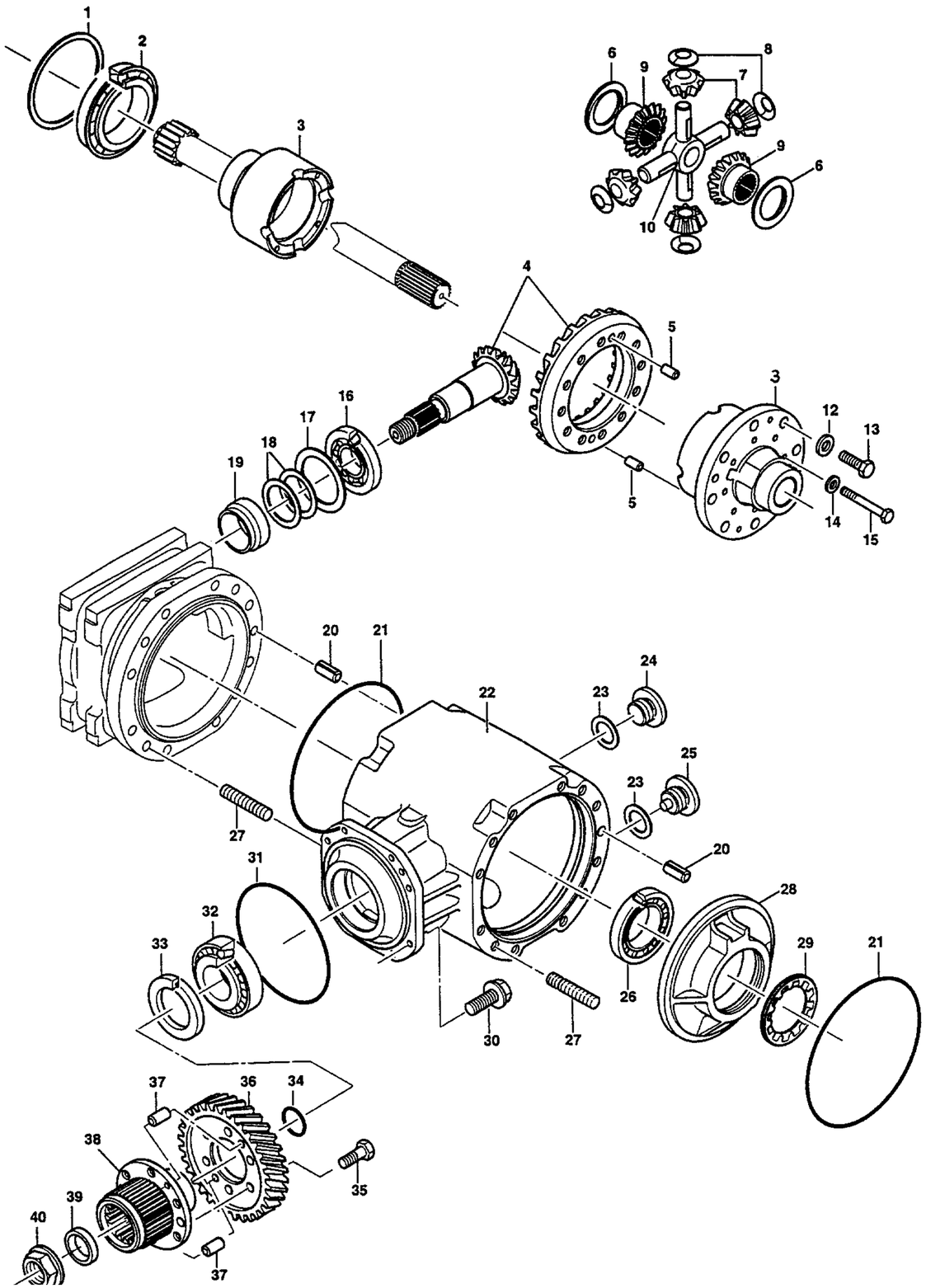

ID	N° DE PARTE	DESCRIPCIÓN	CANT.
1	140711494-085	ADJUSTING WASHER	1
2	140711494-084	ROLLER BEARING	1
3	140711495-016	DIFFERENTIAL CASE ASSEMBLY	1
4	140711495-010	RING REAR AND PINION SET	1
5	140711494-113	DOWEL PIN	2
6	140711494-083	SIDE GEAR THRUST WASHER	2
7	140711494-082	DIFFERENTIAL PINION	4
8	140711494-081	DIFFERENTIAL PINION THRUST WASHER	4
9	140711494-080	SIDE GEAR	2
10	140711494-079	DIFFERENTIAL SPIDER	1
12	140711494-112	WASHER	8
13	140600163-012	SCREW H M12X30	8
14	140600163-281	WASHER	8
15	140600163-642	SCREW H M10X90	8
16	140711494-111	ROLLER BEARING	1
17	140711494-110	ADJUSTING WASHER	1
18	140711494-002	ADJUSTING WASHER	2
19	140711494-109	SPACER	1
20	140711494-108	PIN	2
21	140711494-013	ORING	2
22	140711494-078	DIFFERENTIAL HOUSING	1
23	140711494-014	SEAL	2
24	140711494-020	PLUG	1
25	140711494-019	PLUG WITH MAGNET	1
26	140711494-106	ROLLER BEARING	1
27	140711493-019	STUD	24
28	140711494-105	FLANGE	1
29	140600163-552	NUT	1
30	140600163-549	SCREW H M10X25	8
31	140711494-077	ORING	1
32	140711323-003	ROLLER BEARING	1
33	140711494-104	LIP SEAL	1
34	140711494-102	O-RING	1
35	140600163-549	SCREW H M 10 x 25	6
36	140711494-076	GEAR	1
37	140711494-075	DOWEL PIN	2
38	140711494-074	BRAKE DISC HUB	1
39	140711494-073	DOWEL WASHER	1
40	140711494-010	NUT	1

OVERPRIME MANUFACTURING

ESCALA: 1:20

A2

REVISIÓN:

REVISION
19/08/16

COMPONENTE: MINI LOADER - XLH05D

SISTEMA: REAR DRIVE SHAFT

TÍTULO: DIFFERENTIAL GEAR

CÓDIGO: 140711495-006

HOJA 1 DE 2

ID	N° DE PARTE	DESCRIPCIÓN	CANT.
1	140711495-001	DIFFERENTIAL GEAR	1
2	140711495-005	AXLE SUPPORT	2
3	140711495-003	REDUCTION GEAR	2

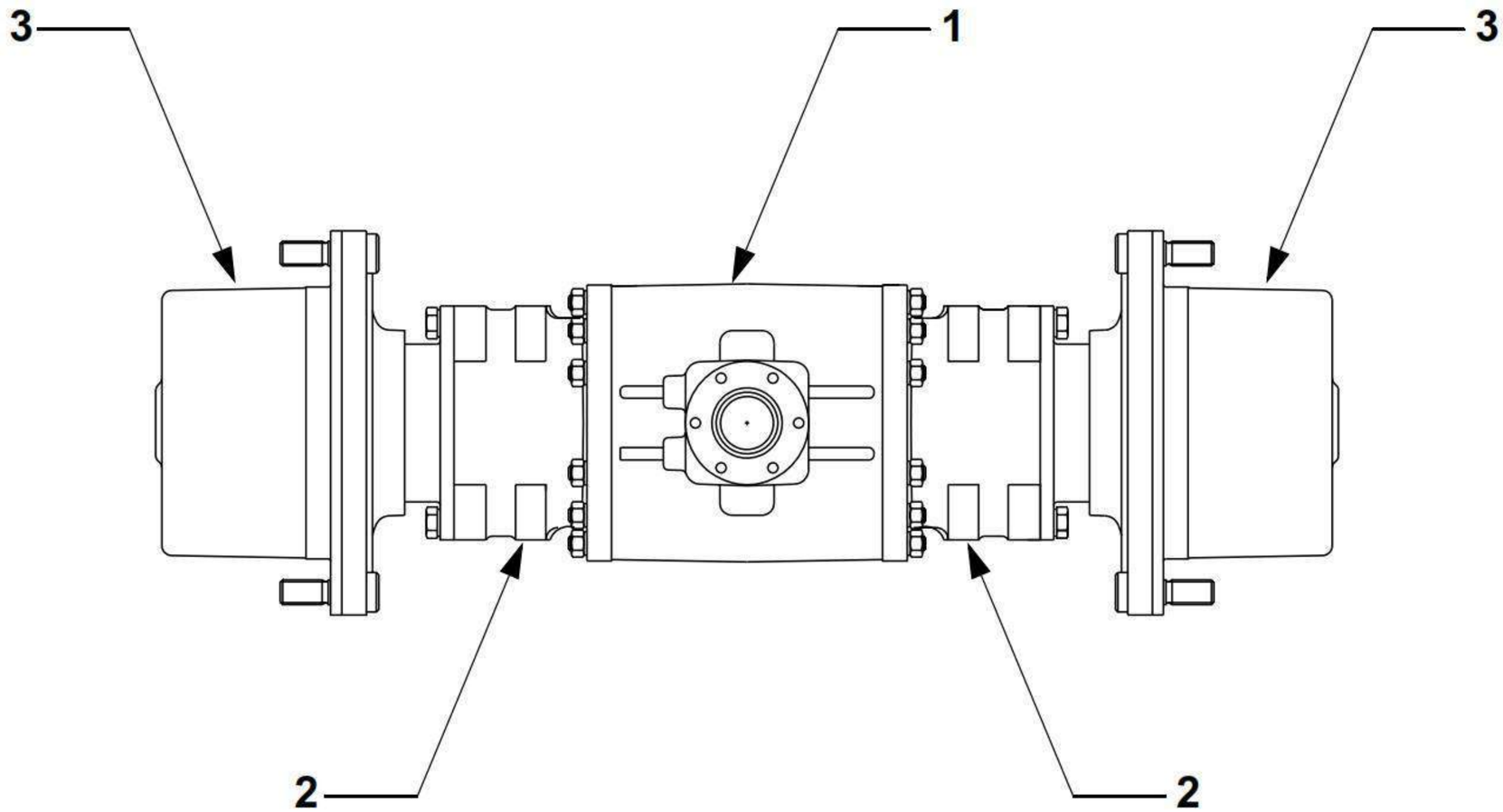

ESCALA: 1:20	A2	COMPONENTE: MINI LOADER - XLH05D
REVISIÓN:		SISTEMA: FRONT DRIVE SHAFT
REVISION 19/08/16		TÍTULO: FRONT AXLE
		CÓDIGO: 140711495-004 — HOJA 1 DE 2

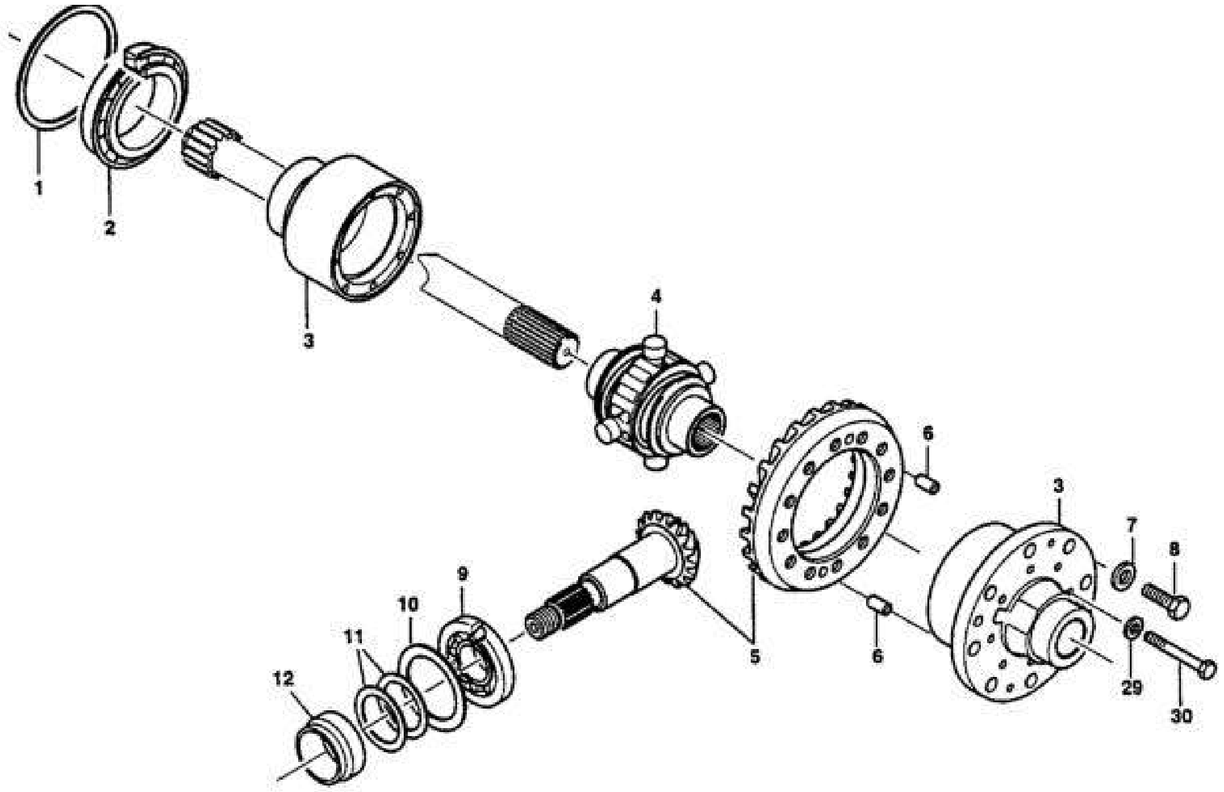

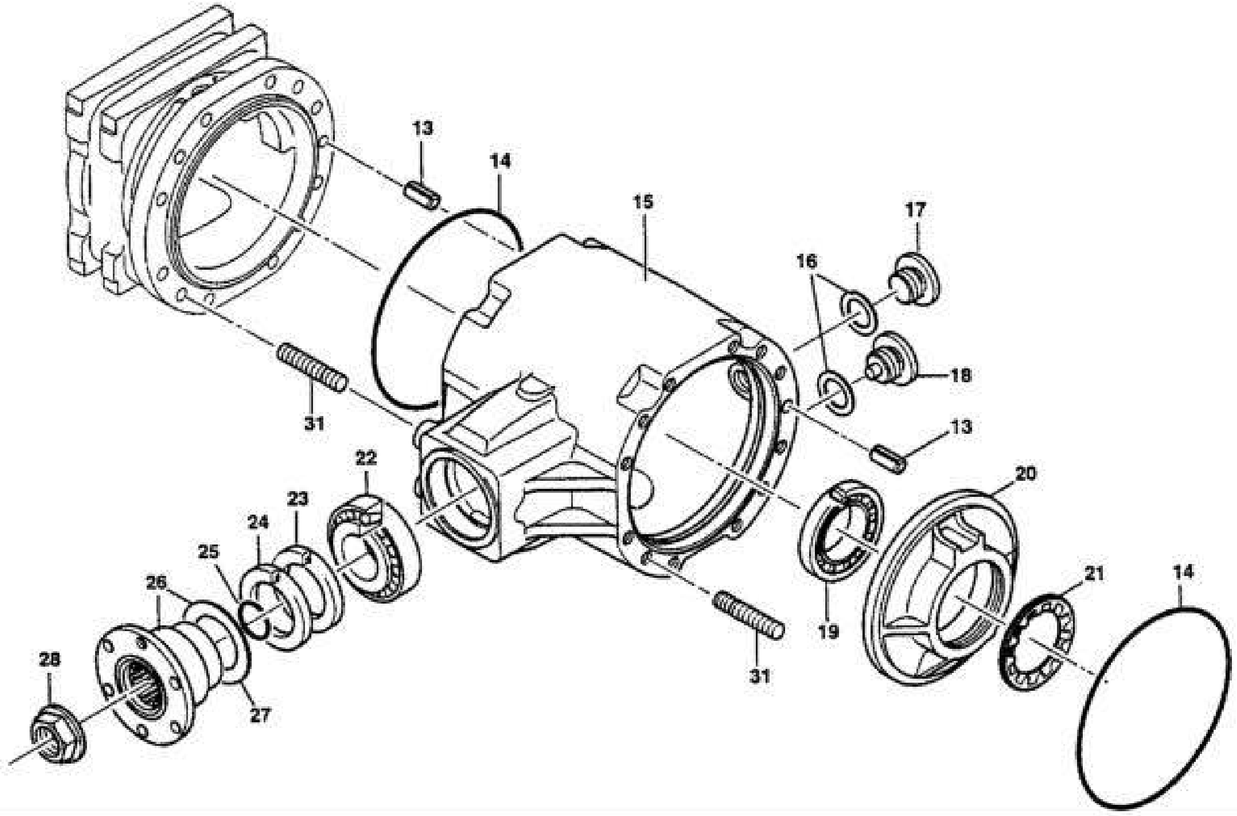

ID	N° DE PARTE	DESCRIPCIÓN	CANT.
1	140711494-115	ADJUSTING WASHER	1
2	140711494-114	ROLLER BEARING	1
3	140711495-015	DIFFERENTIONAL CASE ASSEMBLY	1
4	140711495-011	NO-SPIN ASSEMBLY	1
5	140711495-010	RING REAR AND PINION SET	1
6	140711494-113	DOWEL PIN	2
7	140711494-112	WASHER	8
8	140600163-012	SCREW H M12 x 30	8
9	140711494-111	ROLLER BEARING	1
10	140711494-110	ADJUSTING WASHER	1
11	140711494-002	ADJUSTING WASHER	2
12	140711494-109	SPACER	1
13	140711494-108	PIN	2
14	140711494-013	ORING	2
15	140711494-107	DIFFERENTIAL HOUSING	1
16	140711494-014	SEAL	2
17	140711494-020	PLUG	1
18	140711494-019	PLUG WITH MAGNET	1
19	140711494-106	ROLLER BEARING	1
20	140711494-105	FLANGE	1
21	140711493-018	NUT	1
22	140711323-003	ROLLER BEARING	1
23	140711494-104	LIP SEAL	1
24	140711494-103	LIP SEAL	1
25	140711494-102	ORING	1
26	140711494-101	INPUT FLANGE	1
27	140600163-020	WASHER	1
28	140600163-552	NUT	1
29	140600163-642	WASHER	8
30	140600163-642	SCREW H M 10 x 90	8
31	140711493-019	STUD	24

OVERPRIME MANUFACTURING

ESCALA: 1:20

A2

REVISIÓN:

REVISION
19/08/16

COMPONENTE: MINI LOADER - XLH05D

SISTEMA: FRONT DRIVE SHAFT

TÍTULO: DIFFERENTIAL GEAR

CÓDIGO: 140711495-001

HOJA 1 DE 2

XLH05D-003-2016

SISTEMA POTENCIA

© OVERPRIME MANUFACTURING

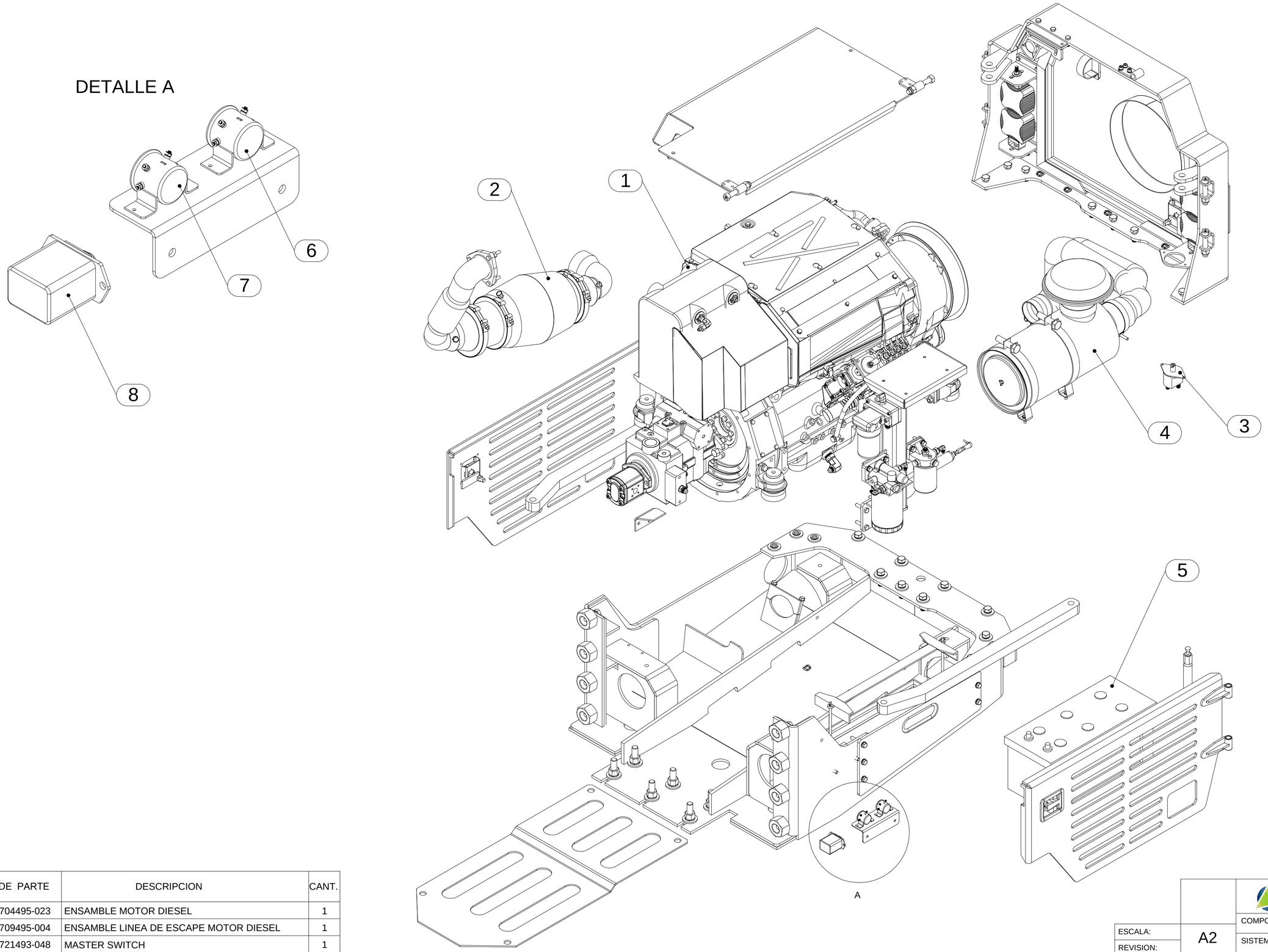

ID	N.º DE PARTE	DESCRIPCION	CANT.
1	140704495-023	ENSAMBLE MOTOR DIESEL	1
2	140709495-004	ENSAMBLE LINEA DE ESCAPE MOTOR DIESEL	1
3	140721493-048	MASTER SWITCH	1
4	140709495-005	ENSAMBLE LINEA DE ADMISION MOTOR DIESEL	1
5	140612163-001	BATERIA 12V	1
6	140721493-034	RELE DE PRECALENTADOR	1
7	140721493-033	RELE DE ARRANQUE	1
8	140721493-035	FUSIBLE PRINCIPAL	1

OVERPRIME MANUFACTURING

ESCALA:	A2
REVISION:	
COMPONENTE:	MINI LOADER-XLH05D
SISTEMA:	POTENCIA-POSTERIOR
TITULO:	ENSAMBLE GENERAL POSTERIOR
CÓDIGO:	140704495-017
HOJA 1 DE 1	

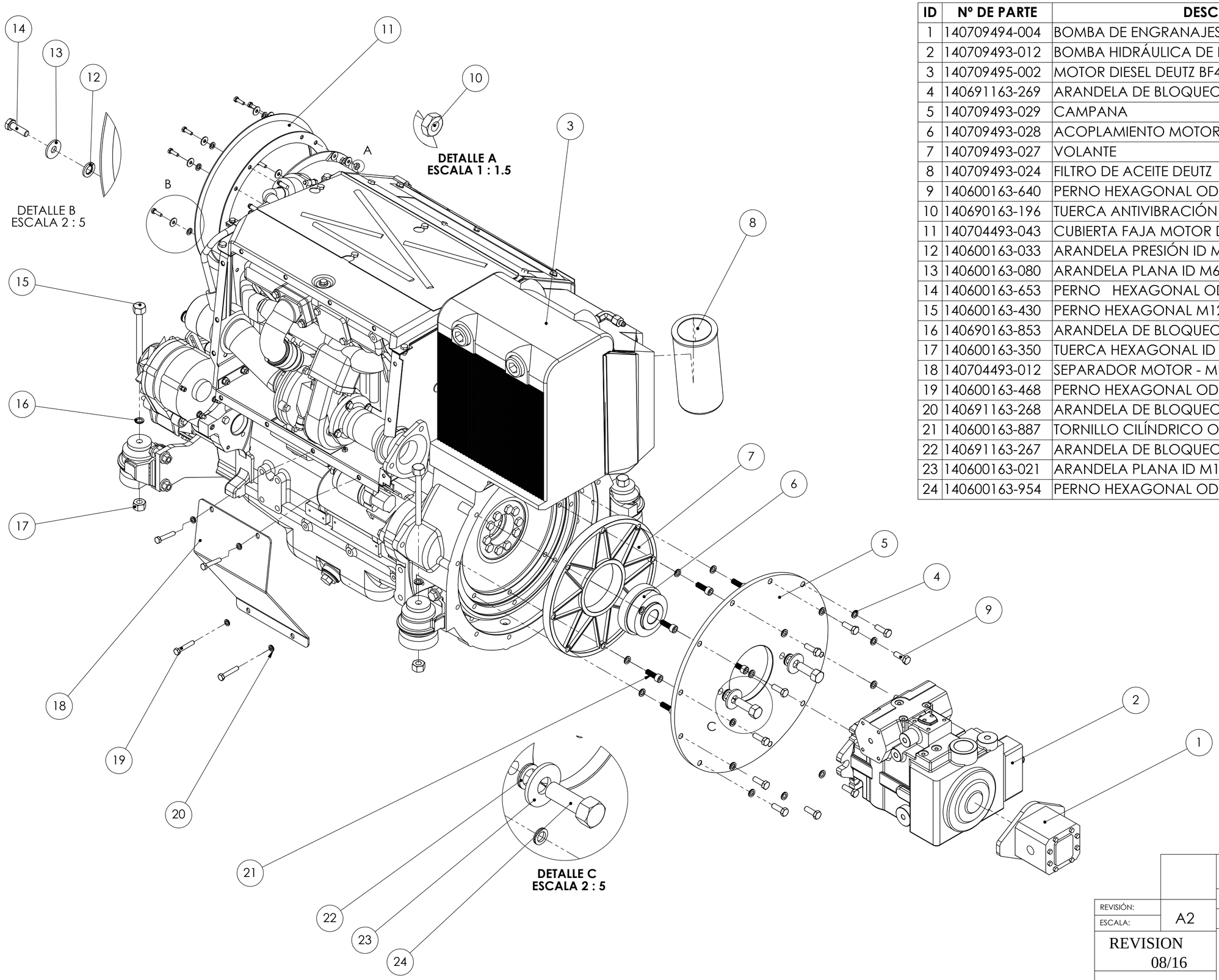

ID	Nº DE PARTE	DESCRIPCIÓN	CANT
1	140709494-004	BOMBA DE ENGRANAJES 22 CC	1
2	140709493-012	BOMBA HIDRÁULICA DE PISTONES 56 CC	1
3	140709495-002	MOTOR DIESEL DEUTZ BF4L914	1
4	140691163-269	ARANDELA DE BLOQUEO M10	12
5	140709493-029	CAMPANA	1
6	140709493-028	ACOPLAMIENTO MOTOR - BOMBA	1
7	140709493-027	VOLANTE	1
8	140709493-024	FILTRO DE ACEITE DEUTZ	1
9	140600163-640	PERNO HEXAGONAL OD M10 - 1.5 x L 30 NC	12
10	140690163-196	TUERCA ANTIVIBRACIÓN SEGURO DE NYLON ID M6	6
11	140704493-043	CUBIERTA FAJA MOTOR DIESEL	1
12	140600163-033	ARANDELA PRESIÓN ID M6	6
13	140600163-080	ARANDELA PLANA ID M6	12
14	140600163-653	PERNO HEXAGONAL OD M6 - 1.0 X L 20 NC	6
15	140600163-430	PERNO HEXAGONAL M12 - 1.75 X 120 NC	4
16	140690163-853	ARANDELA DE BLOQUEO M12	4
17	140600163-350	TUERCA HEXAGONAL ID M12 - 1.75 NC	4
18	140704493-012	SEPARADOR MOTOR - MUFLE	1
19	140600163-468	PERNO HEXAGONAL OD M8 - 1.25 X L45 NC	4
20	140691163-268	ARANDELA DE BLOQUEO M8	4
21	140600163-887	TORNILLO CILÍNDRICO OD M10 - 1.5 X L30 NC	8
22	140691163-267	ARANDELA DE BLOQUEO M16	2
23	140600163-021	ARANDELA PLANA ID M16	2
24	140600163-954	PERNO HEXAGONAL OD M16 - 2.0 X L 45 NC	2

OVERPRIME MANUFACTURING

COMPONENTE:	MINI LOADER - XLH05D
SISTEMA:	POTENCIA
TÍTULO:	ENSAMBLE DEL MOTOR DIESEL
REVISIÓN:	
ESCALA:	A2
REVISION 08/16	
CÓDIGO:	140704495-023
HOJA 1 DE 2	

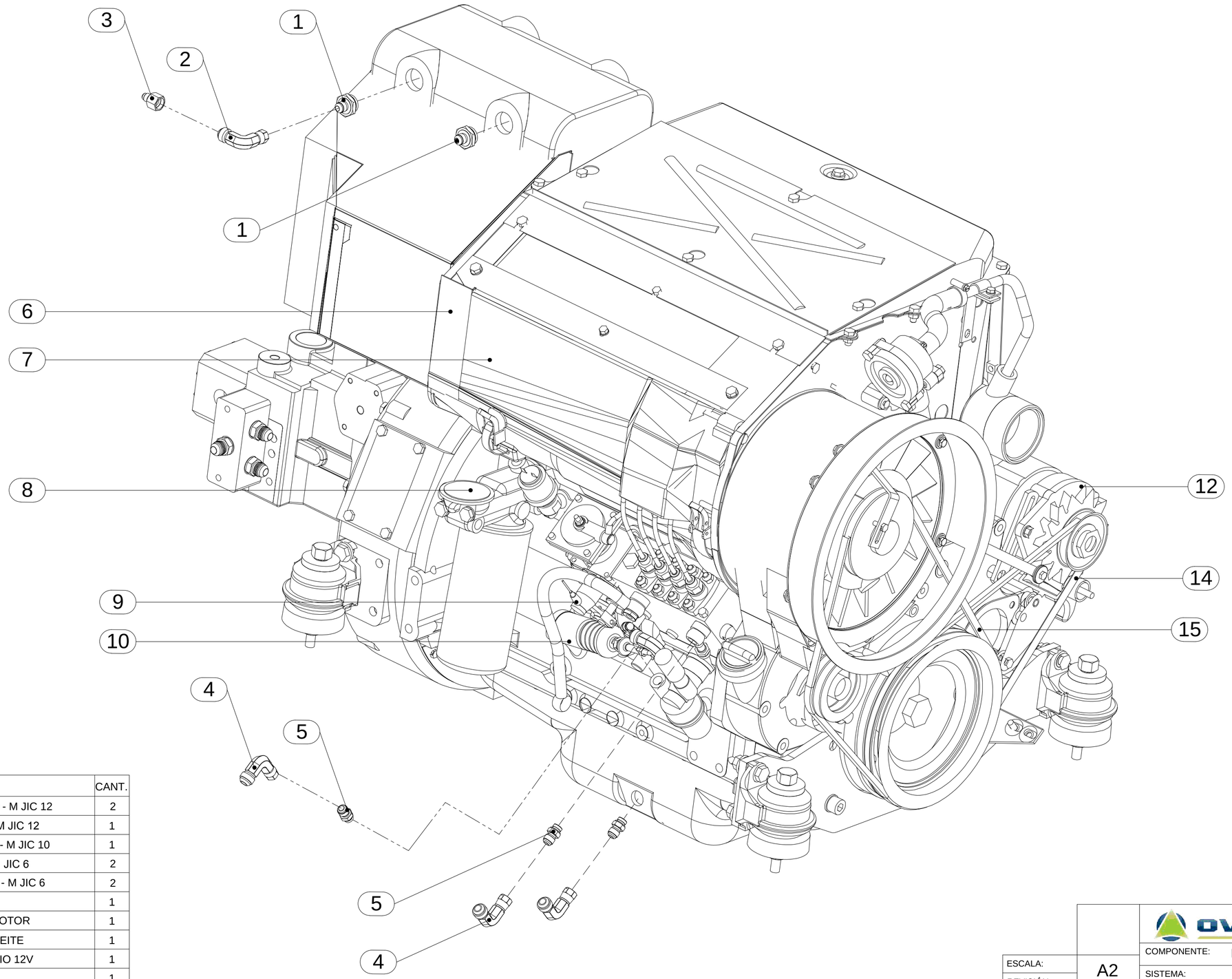

ID	N.º DE PARTE	DESCRIPCION	CANT.
1	140691163-253	ADAPTADOR RECTO M - M 45 x 2.0 - M JIC 12	2
2	140600163-224	ADAPTADOR CODO 90° H JIC 12 - M JIC 12	1
3	140690163-427	ADAPTADOR REDUCTOR H JIC 12 - M JIC 10	1
4	140690163-717	ADAPTADOR CODO 90° M JIC 6 - H JIC 6	2
5	140690163-189	ADAPTADOR RECTO M - M14 x 1.5 - M JIC 6	2
6	140709493-040	SWITCH DE TEMPERATURA 150°	1
7	140721493-068	SENSOR DE TEMPERATURA DE MOTOR	1
8	140709493-041	TRANSMISION DE PRESION DE ACEITE	1
9	140709493-037	SOLENOIDE DE ARRANQUE EN FRIO 12V	1
10	140709493-038	SOLENOIDE DE PARE 12V	1
11	140709493-036	VALVULA MAGNETICA 12V	1
12	140709493-020	ALTERNADOR DE 12V	1
13	140709163-004	SWITCH	1
14	140709493-034	FAJA TRAPECIAL 1	1
15	140709493-035	FAJA TRAPECIAL 2	2

OVERPRIME MANUFACTURING

COMPONENTE:	MINI LOADER-XLH05D
ESCALA:	A2
REVISIÓN:	
SISTEMA:	POTENCIA
TITULO:	ENSAMBLE MOTOR DIESEL
CÓDIGO:	140704495-023
	HOJA 1 DE 1

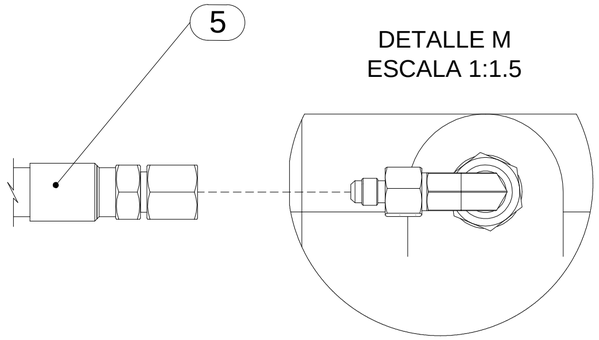

DETALLE M
ESCALA 1:1.5

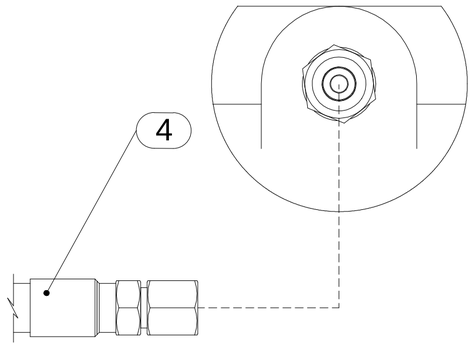

DETALLE N
ESCALA 1:1.5

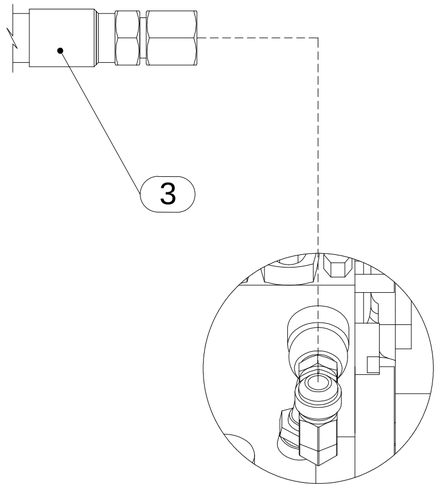

DETALLE R
ESCALA 1:1.5

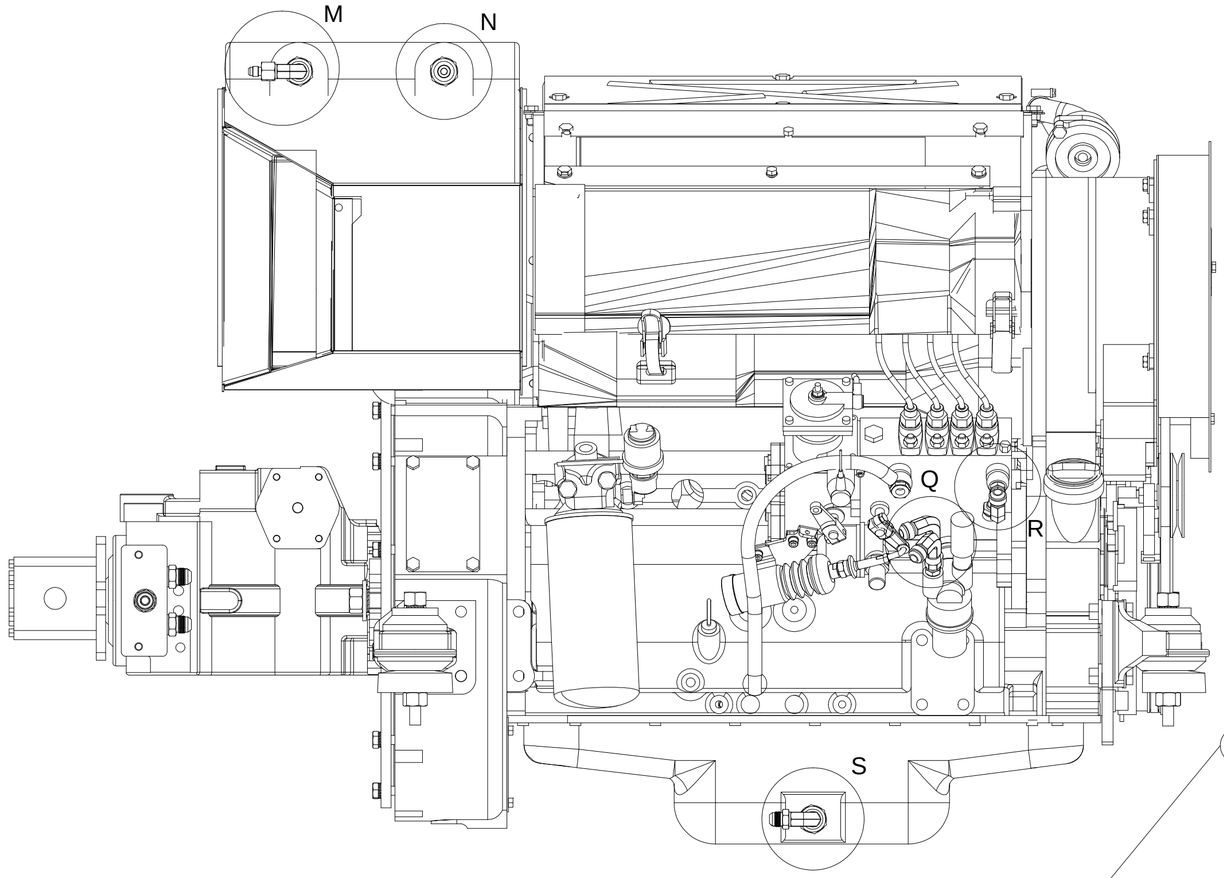

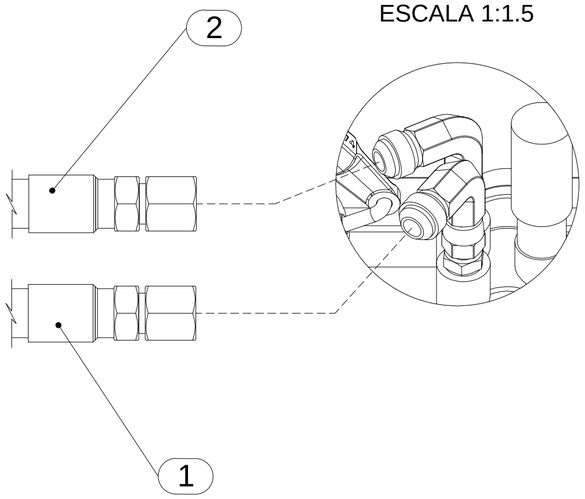

DETALLE Q
ESCALA 1:1.5

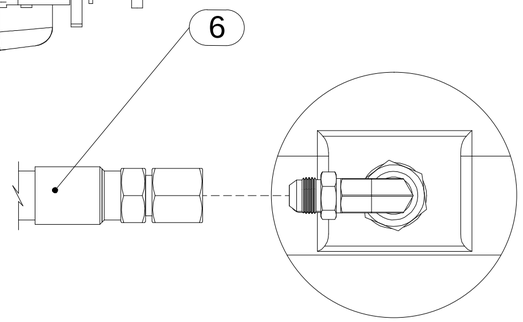

DETALLE S
ESCALA 1:1.5

ID	N.º DE PARTE	DESCRIPCION	CANT.
1	140676165-249	MANG. ENSAMBLADA (R5 - 5/16" X 1.20 MTS)	1
2	140676165-248	MANG. ENSAMBLADA (R5 - 5/16" X 1.15 MTS)	1
3	140676165-251	MANG. ENSAMBLADA (R5 - 5/16" X 2.00 MTS)	1
4	140676165-239	MANG. ENSAMBLADA (R2 - N°12 X 0.66 MTS)	1
5	140676165-699	MANG. ENSAMBLADA (R1 - N°10 X 0.86 MTS)	1
6	140676165-247	MANG. ENSAMBLADA (R1 - N°8 X 1.20 MTS)	1

OVERPRIME MANUFACTURING

COMPONENTE:	MINI LOADER-XLH05D
ESCALA:	A2
REVISIÓN:	
SISTEMA:	HIDRAULICO-POSTERIOR
MATERIAL:	
TITULO:	ENSAMBLE MOTOR DIESEL
CÓDIGO:	140704495-023
	HOJA 1 DE 1

ID	Nº DE PARTE	DESCRIPCIÓN	CANT
1	140709493-014	LÍNEA DE ESCAPE 1	1
2	140709493-015	ABRAZADERA DE CATALIZADOR	3
3	140709493-016	CATALIZADOR	1
4	140709493-013	MUFFLE	1
5	140709493-017	LÍNEA DE ESCAPE 2	1
6	140600163-350	TUERCA HEXAGONAL ID M12 - 1.75 NC	3
7	140600163-241	PERNO HEXAGONAL OD M12 - 1.75 X L50 NC	3

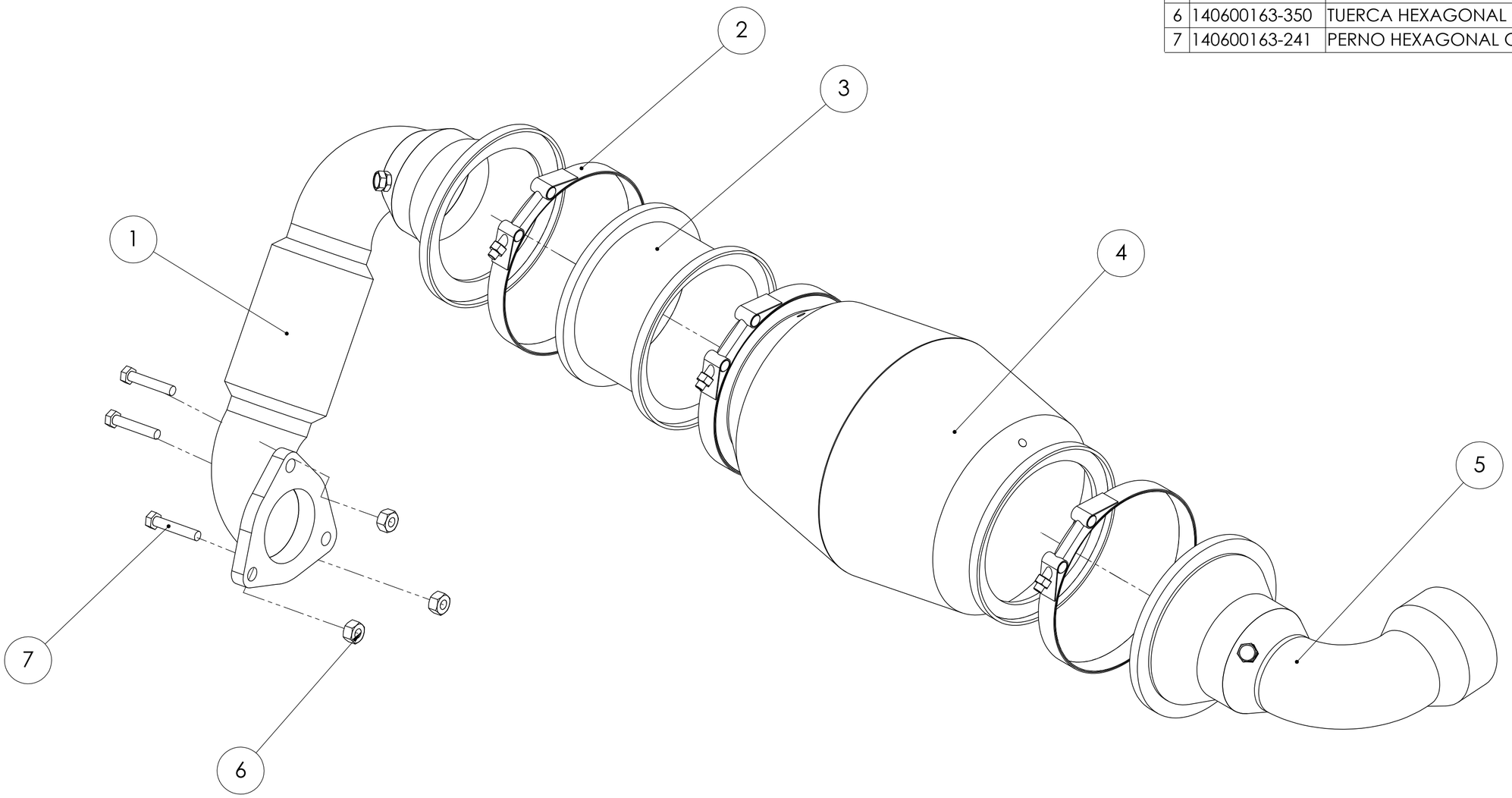

ESCALA: 1:3	A2	COMPONENTE: MINI LOADER - XLH5D
REVISIÓN:		SISTEMA: POTENCIA - POSTERIOR
REVISION 08/16		TÍTULO: ENSAMBLE LINEA DE ESCAPE MOTOR DIESEL
		CÓDIGO: 140709495-004 — HOJA 1 DE 1

ID	Nº DE PARTE	DESCRIPCIÓN	CANT.
1	140709493-001	PORTA FILTRO	1
2	140709493-006	LINEA DE ADMISION N°1 (MANGUERA 4")	1
3	140709493-002	HONGO DE FILTRO	1
4	140709493-004	ABRAZADERA DE HONGO	1
5	140709493-003	ABRAZADERA DE PORTA FILTRO	2
6	140709493-005	ABRAZADERA DE LÍNEA 4"	4
7	140709493-008	ABRAZADERA DE LÍNEA N° 3	2
8	140709493-007	LÍNEA DE ADMISIÓN N° 2	1
9	140709493-009	LÍNEA DE ADMSIÓN N° 3	1
10	140713493-017	MEDIDOR DE RESTRICCION DE FILTRO DE AIRE	1
11	140690163-139	TUERCA ANTIVIBRACIÓN SEGURO DE NYLON ID M8	1
12	140600163-086	ARANDELA PLANA ID M8	16
13	140600163-566	PERNO HEXAGONAL OD M8 - 1,25 X L 50 NC	2
14	140600163-010	ARANDELA DE PRESIÓN ID M8	4
15	140600163-566	PERNO HEXAGONAL OD M8 - 1,25 X L 25 NC	4
16	140691163-268	ARANDELA DE BLOQUEO M8	4
17	140600163-628	PERNO HEXAGONAL M8 - 1,25 X 15	4
18	140710493-009	FILTRO ELEMENTO DE AIRE SECUNDARIO P119778	1
19	140710493-008	FILTRO ELEMENTO DE AIRE PRIMARIO P181063	1

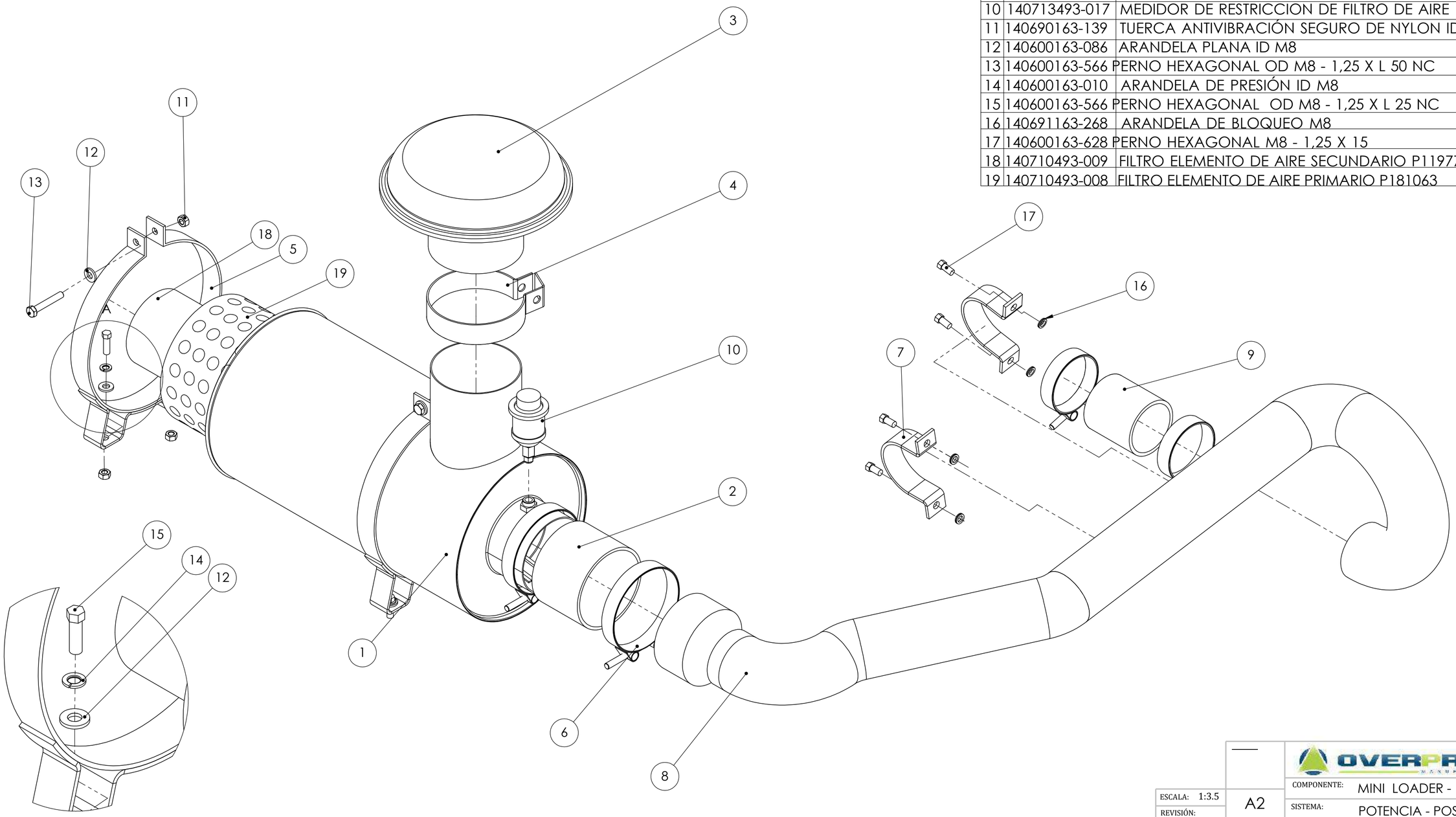

DETALLE A
ESCALA 2 : 3.5

ESCALA: 1:3.5	A2	COMPONENTE: MINI LOADER - XLH05D
REVISIÓN:		SISTEMA: POTENCIA - POSTERIOR
REVISION 08/16		TÍTULO: ENSAMBLE LINEA DE ADMISIÓN MOTOR DIESEL
		CÓDIGO: 140709495-005 — HOJA 1 DE 1

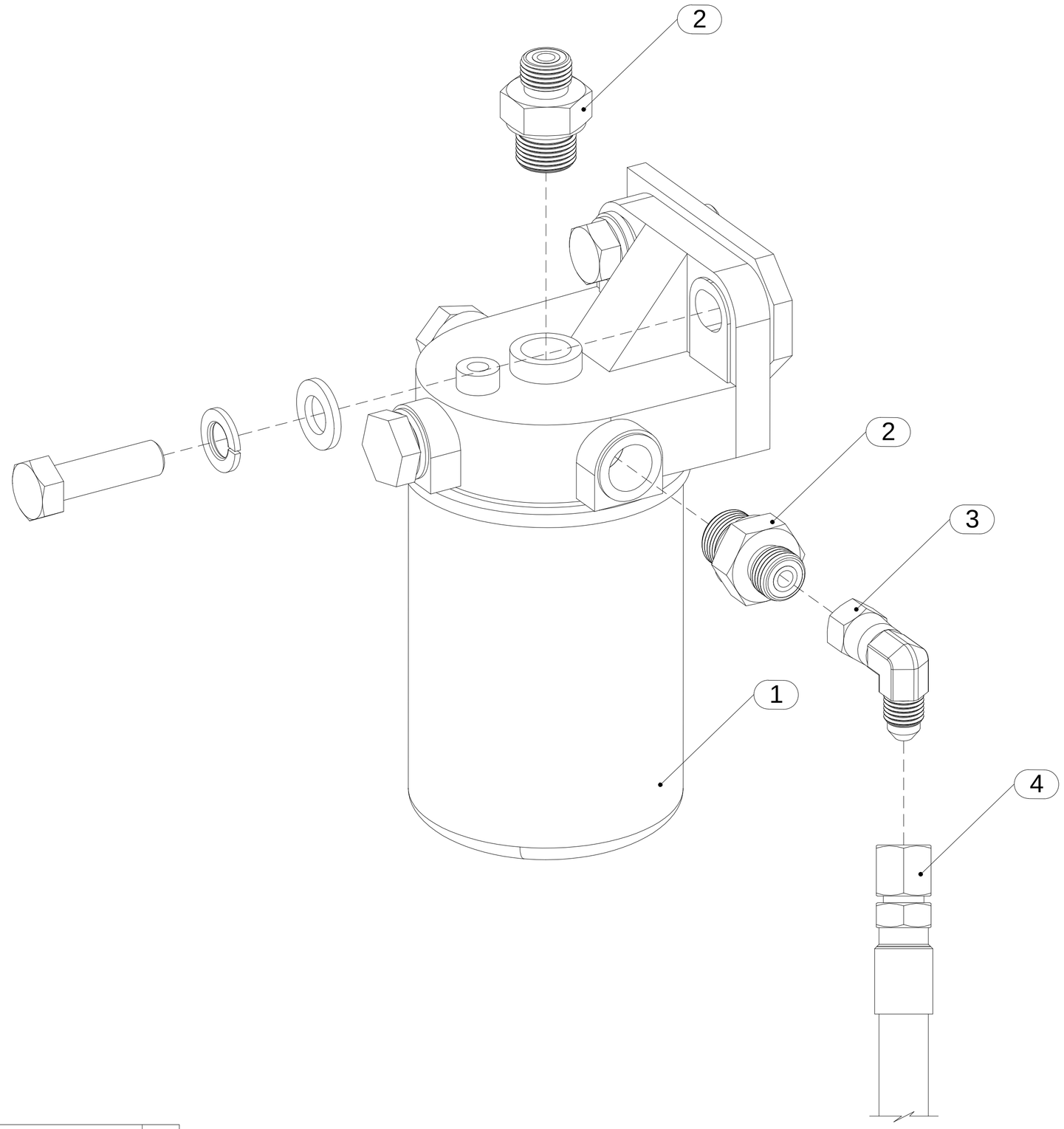

ID	N.º DE PARTE	DESCRIPCION	CANT.
1	140710493-030	FILTRO ELEMENTO DE COMBUSTIBLE 0118 1917	1
2	140690163-189	ADAPTADOR RECTO M-M 14 X 1.5 - M JIC 6	2
3	140690163-717	ADAPTADOR CODO 90° M JIC 6 - H JIC 6	1
4	140676165-248	MANG. ENSAMBLADA M-036	1

OVERPRIME MANUFACTURING

ESCALA: A2

REVISIÓN:

COMPONENTE: MINI LOADER-XLH05D

SISTEMA: HIDRAULICO-POSTERIOR

TITULO: ENSAMBLE FILTRO DE COMBUSTIBLE

CÓDIGO: 140709495-007

HOJA 1 DE 1

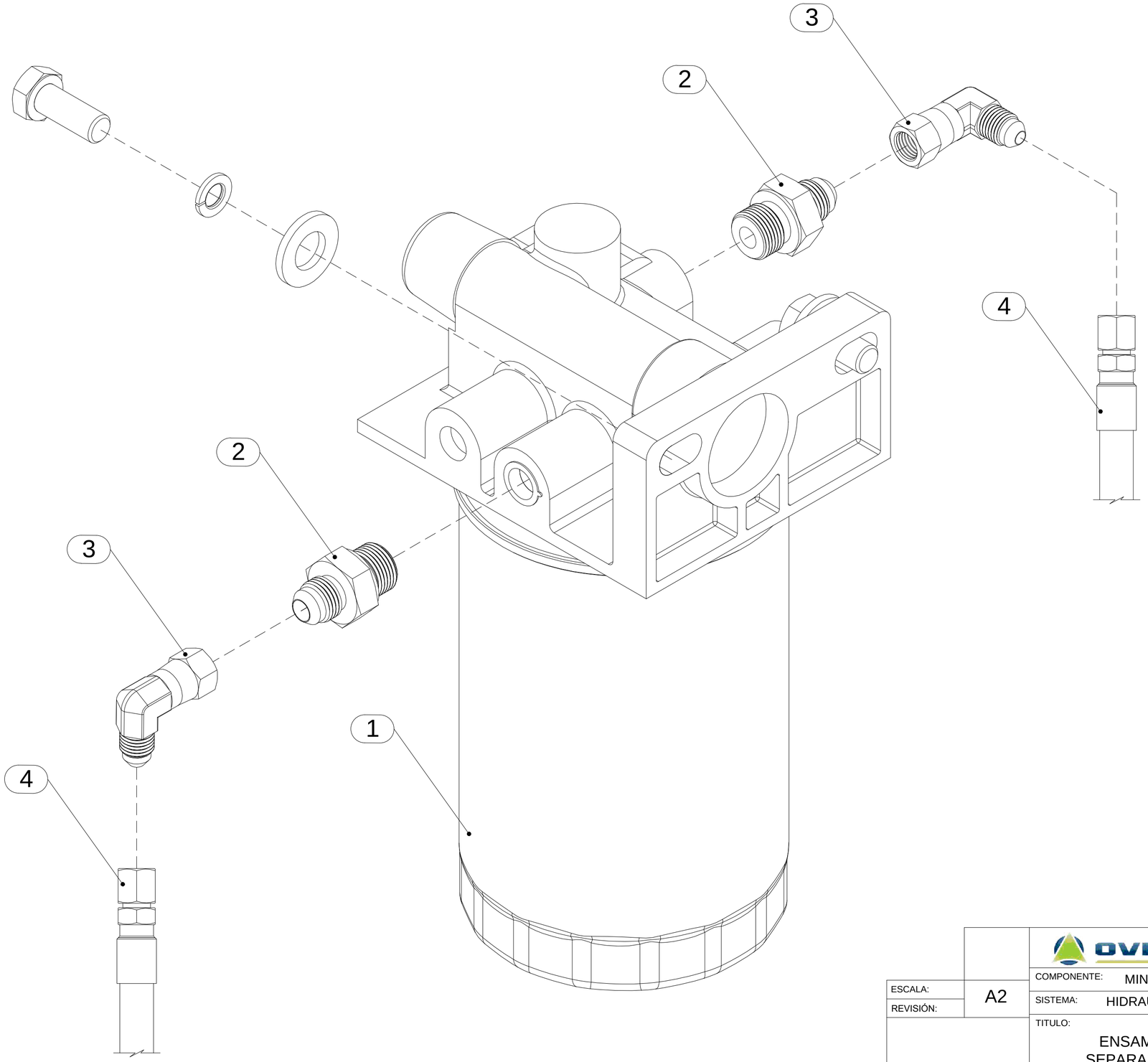

ID	N.º DE PARTE	DESCRIPCION	CANT.
1	140710493-033	FILTRO ELEMENTO SEPARADOR DE AGUA 0450 4438	1
2	140691163-241	ADAPTADOR RECTO M-M 16 X 1.5 - M JIC 6	2
3	140690163-717	ADAPTADOR CODO 90° M JIC 6 - H JIC 6	2
4	140676165-249	MANG. ENSAMBLADA M-039	2

OVERPRIME MANUFACTURING

ESCALA: A2

REVISIÓN:

COMPONENTE: MINI LOADER-XLH05D

SISTEMA: HIDRAULICO-POSTERIOR

TITULO: ENSAMBLE FILTRO SEPARADOR DE AGUA

CÓDIGO: 140709495-008

HOJA 1 DE 1

XLH05D-003-2016

SISTEMA ELÉCTRICO

© OVERPRIME MANUFACTURING

ID	N°DE PARTE	DESCRIPCIÓN	CANT.
1	140720513-002	FARO LED-BAJA	1

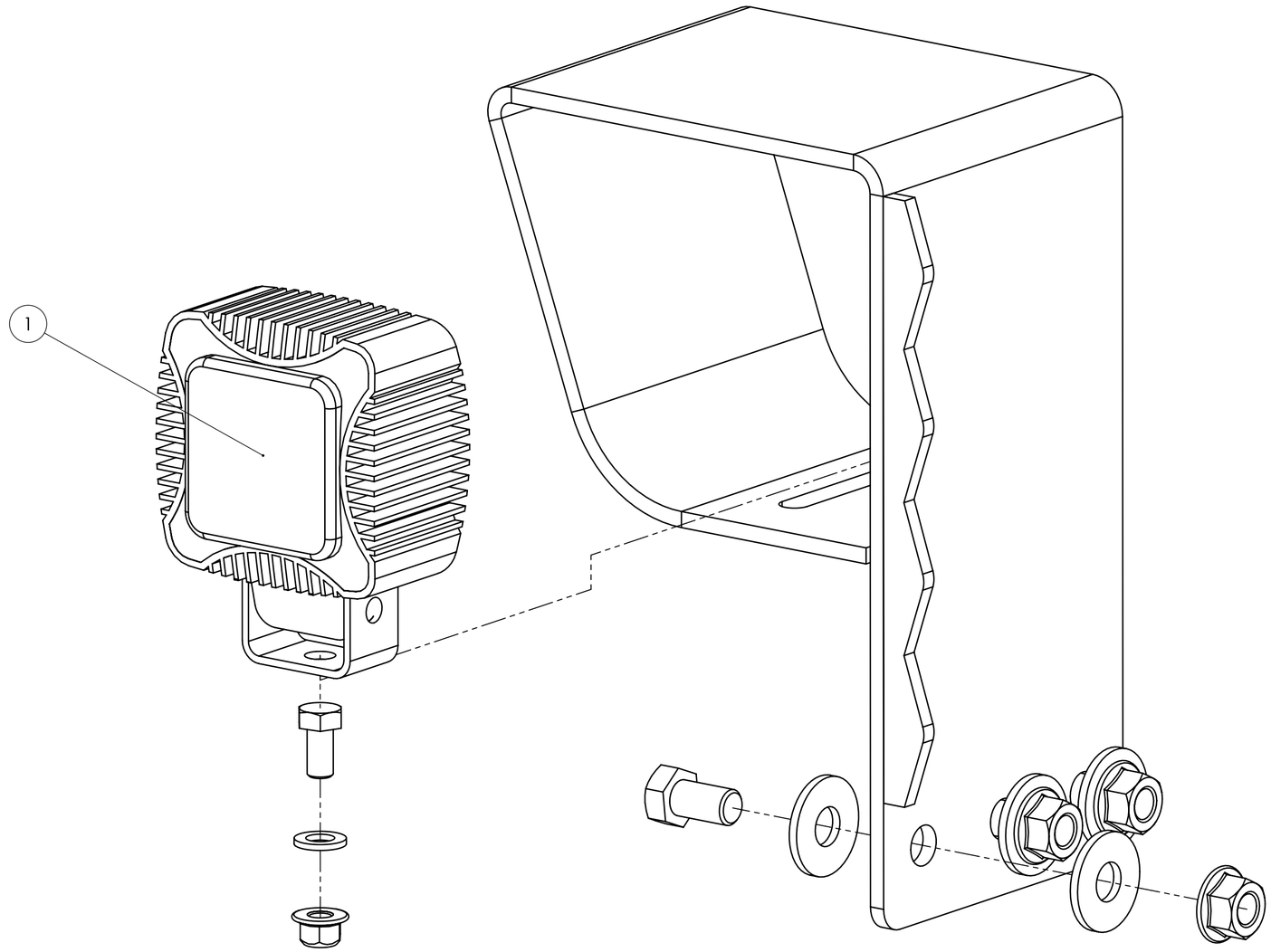

ESCALA: 1:2	A2	COMPONENTE: MINI LOADER - XLH05D
REVISIÓN:		SISTEMA: ELÉCTRICO - DELANTERO
REVISON 08/16		TÍTULO: ENSAMBLE FARO DELANTERO A
		CÓDIGO: 140704495-004 — HOJA 3 DE 3

ID	N°DE PARTE	DESCRIPCIÓN	CANT.
1	140720513-002	FARO LED-BAJA	1

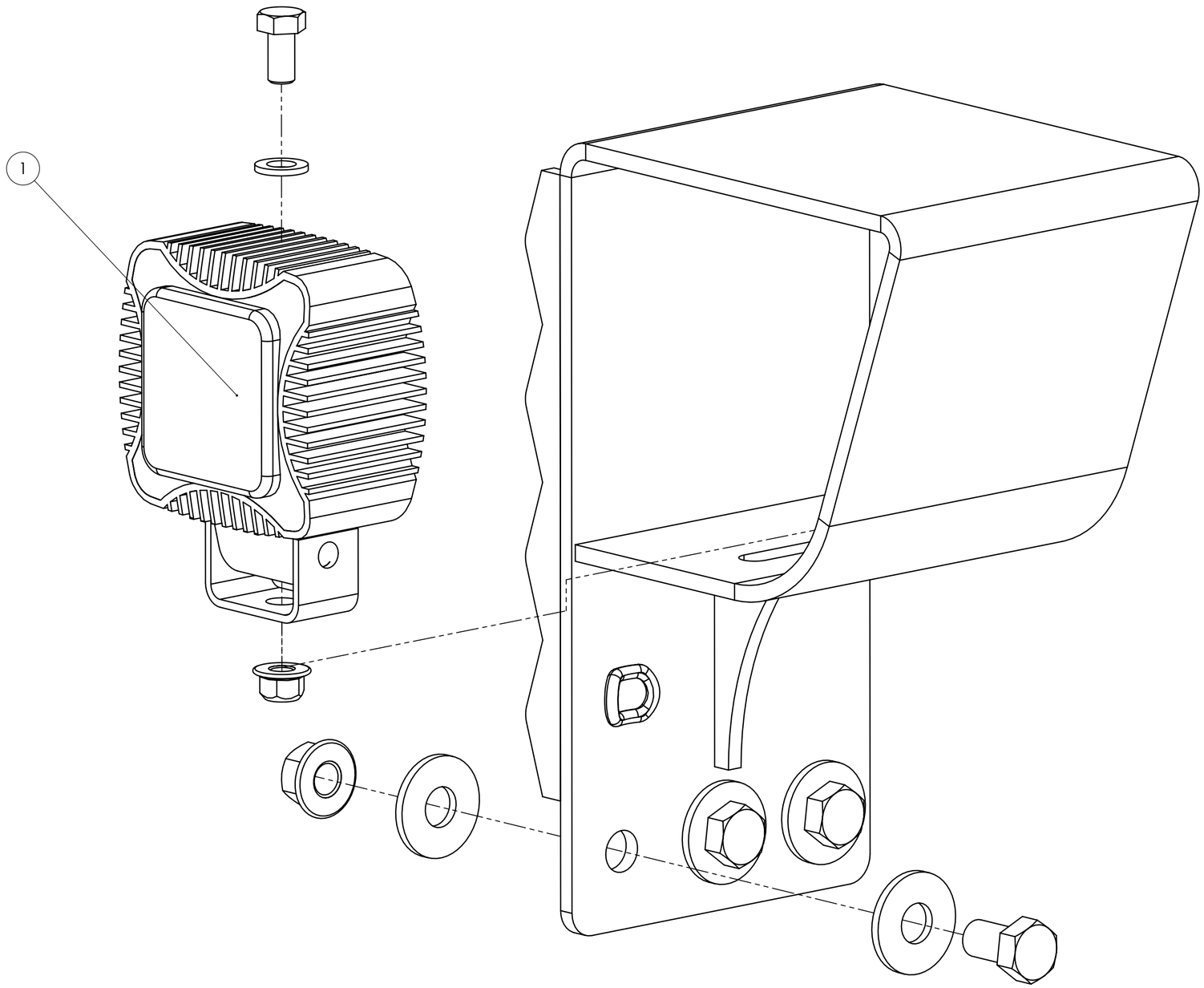

ESCALA: 2:1	A2	COMPONENTE: MINI LOADER - XLH05D
REVISIÓN:		UNIDAD: ELÉCTRICO - INTERMEDIO
REVISON 08/16		TÍTULO: ENSAMBLE FARO DELANTERO B
		CÓDIGO: 140704495-003 — HOJA 7 DE 7

ID	N°DE PARTE	DESCRIPCIÓN	CANT.
1	140717495-002	ENSAMBLE DE INTERRUPTOR DE DIRECCIÓN	1

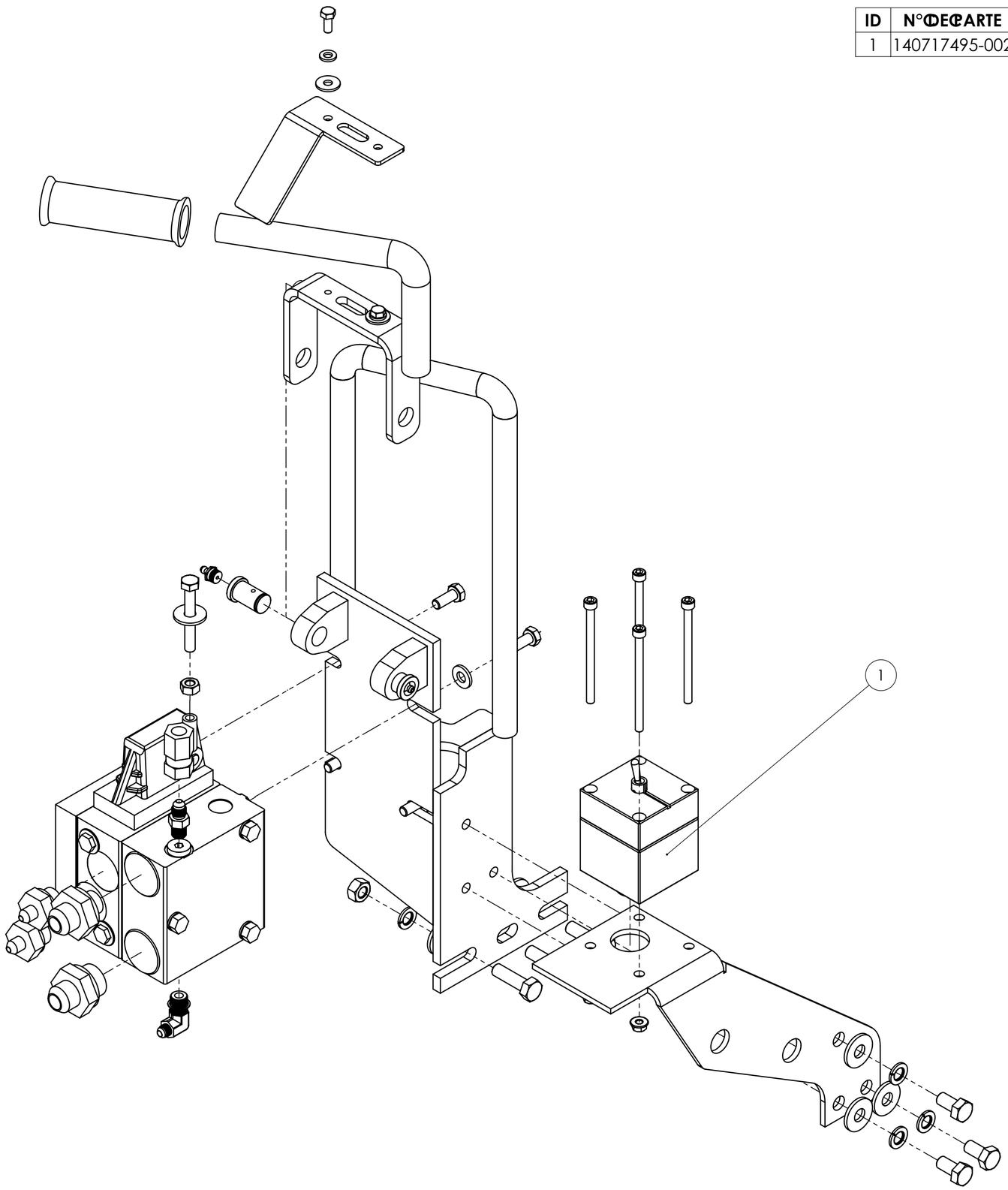

ESCALA: 1:5	A2	COMPONENTE: MINI LOADER - XLH05D
REVISIÓN:		UNIDAD: ELÉCTRICO - INTERMEDIO
REVISON 08/16		TÍTULO: ENSAMBLE MANDO DE CONTROL
		CÓDIGO: 140717495-001 — HOJA 5 DE 5

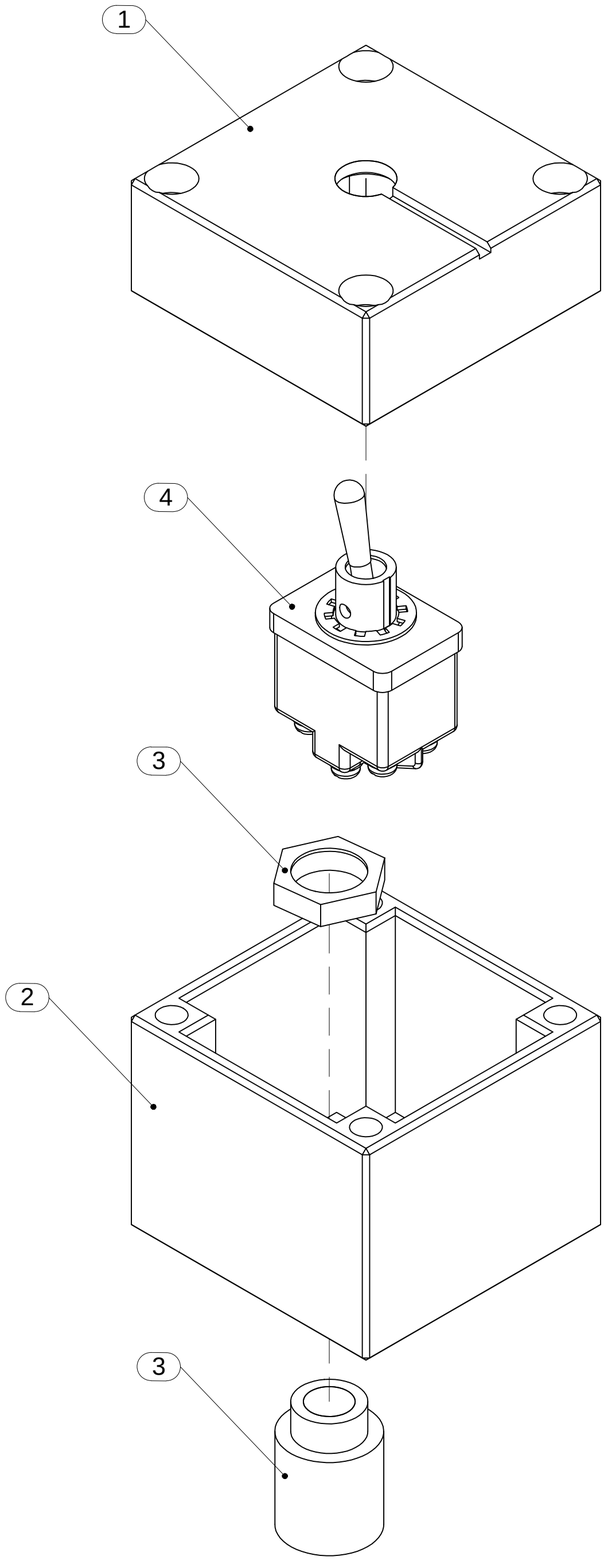

ID	N.º DE PARTE	DESCRIPCION	CANT.
1	140717493-010	CUBIERTA DE SWITCH	1
2	140717493-009	SUJETADOR DE SWITCH	1
3	140721493-056	PRENSA ESTOPA DE INTERREPTOR	1
4	140717493-004	INTERRUPTOR DE MARCHA	1

OVERPRIME MANUFACTURING

ESCALA: A2

REVISIÓN:

COMPONENTE: MINI LOADER-XLH05D

SISTEMA: ELECTRICO-VALVULA

TITULO: ENSAMBLE DE INTERRUPTOR DE DIRECCION

CÓDIGO: 140717495-002

HOJA 1 DE 1

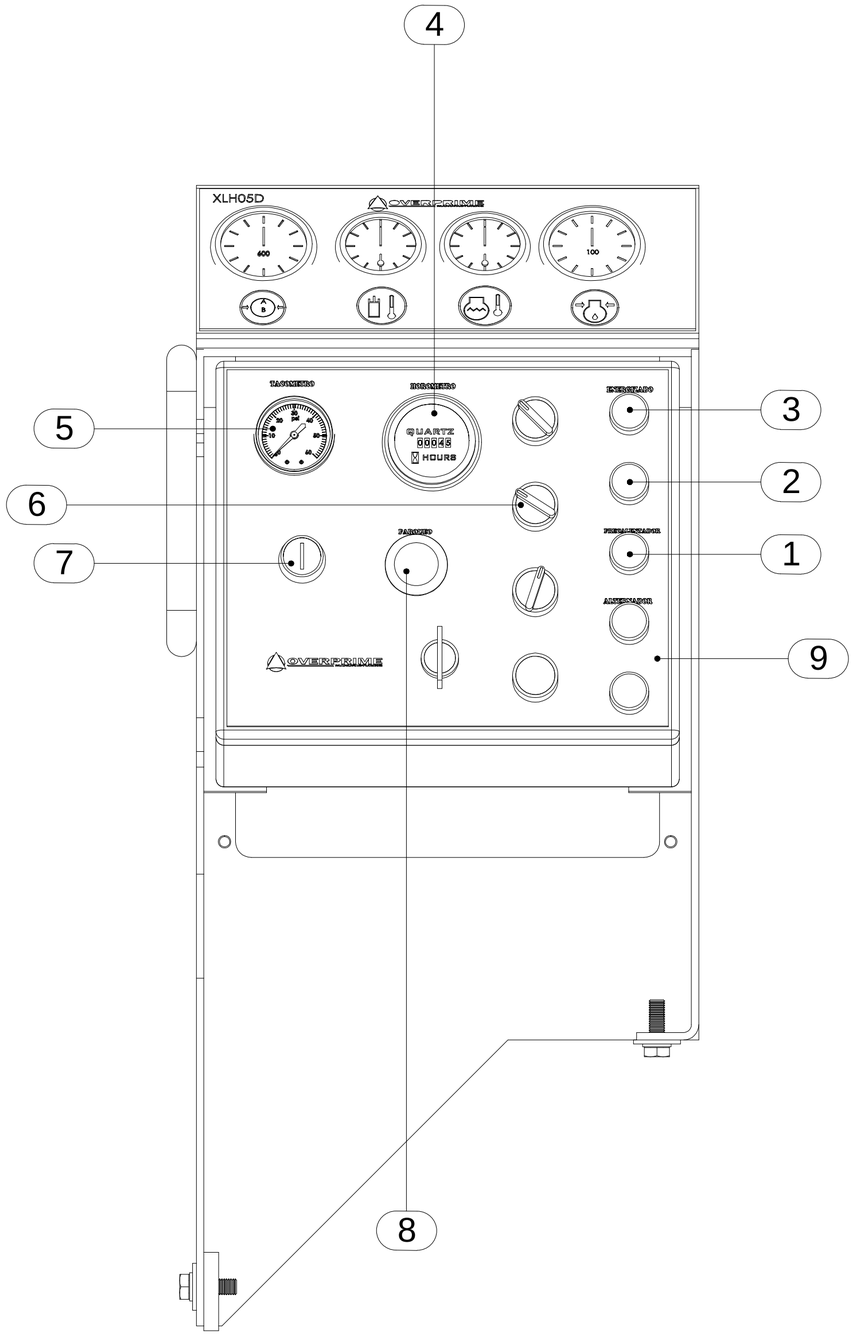

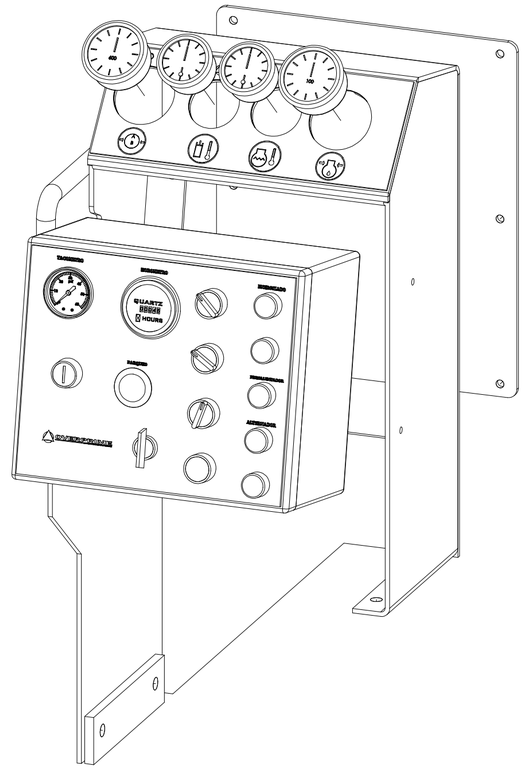

ID	N.º DE PARTE	DESCRIPCION	CANT.
1	140721493-004	PILOTOS DE FALLA GN	1
2	140721493-006	PILOTOS DE FALLA RD	3
3	140721493-005	PILOTOS DE FALLA YL	1
4	140721493-010	HOROMETRO	1
5	140721493-011	TACOMETRO	1
6	140721493-002	SWITCH DE LUCES	3
7	140721493-003	LLAVE DE ARRANQUE	1
8	140721493-001	BOTON DE PARQUEO	1
9	140721493-013	TABLERO DE OPERACION	1

OVERPRIME MANUFACTURING

ESCALA:	A2
REVISIÓN:	
COMPONENTE:	MINI LOADER-XLH05D
SISTEMA:	ELECTRICO-INTERMEDIO
TITULO:	ENSAMBLE PANEL CONTROL
CÓDIGO:	140720495-001
HOJA 1 DE 1	

ID	NÁ DE PARTE	DESCRIPCIÐN	CANT.
1	140721163-012	CIRCULINA ESTREBOSCOPICA 77103	1
2	140721493-058	LUZ INTERIOR 61931	1
3	140720513-003	FARO LED-ALTA	2

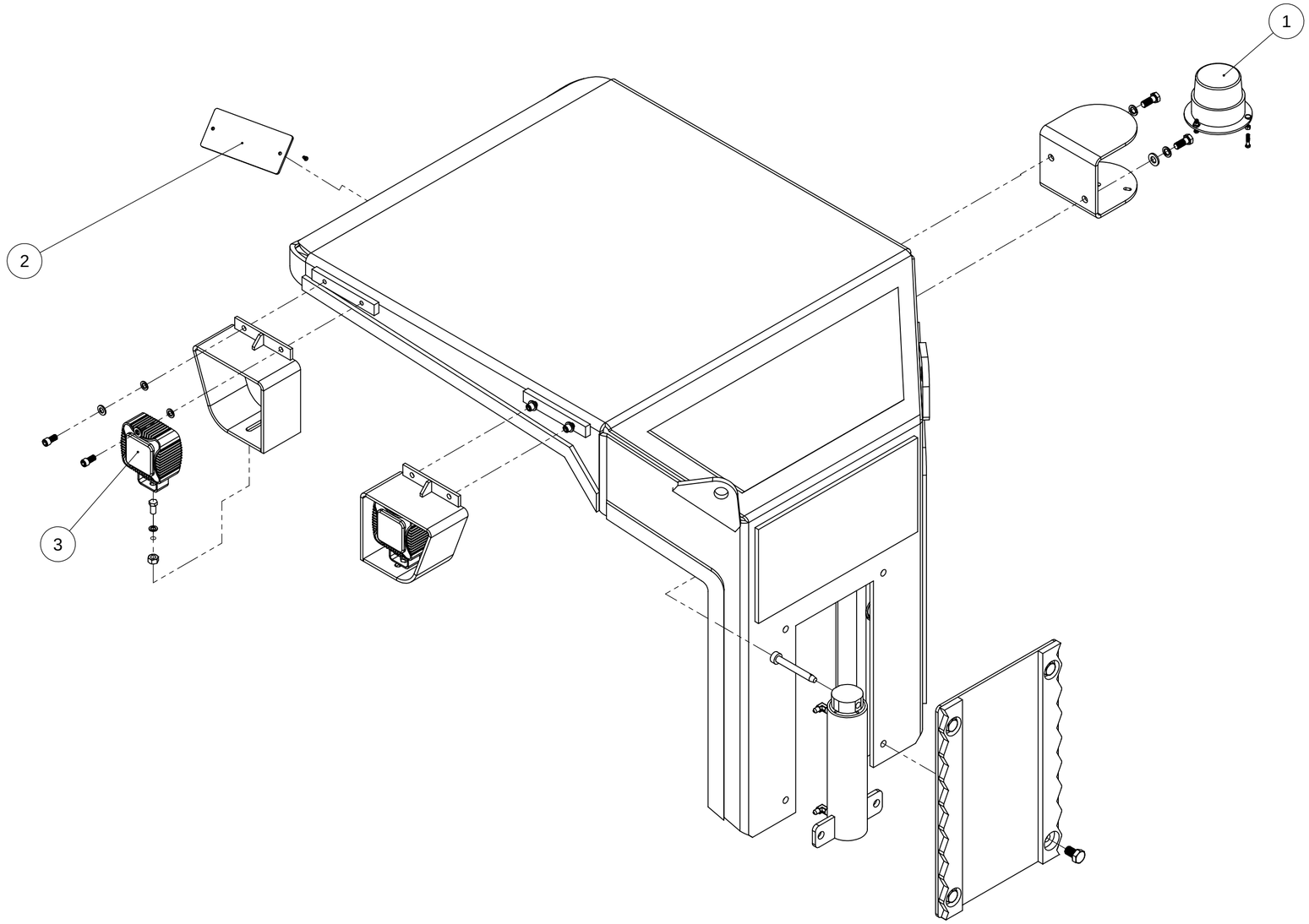

ESCALA: 1:1	A2	COMPONENTE: MINILOADER - XLH05D
REVISIÐN:		SISTEMA: ELECTRICO - TECHO
REVISON 08/16		TÍTULO: ENSAMBLE CUBIERTA DE OPERADOR
SUPERFICIE:		
PESO:		CÓDIGO: 140704495-038 — HOJA 1 DE 1

ID	NÁ DE PARTE	DESCRIPCIÐN	CANT.
1	140720513-003	FARO LED-ALTA	1
2	140720513-002	FARO LED-BAJA	1

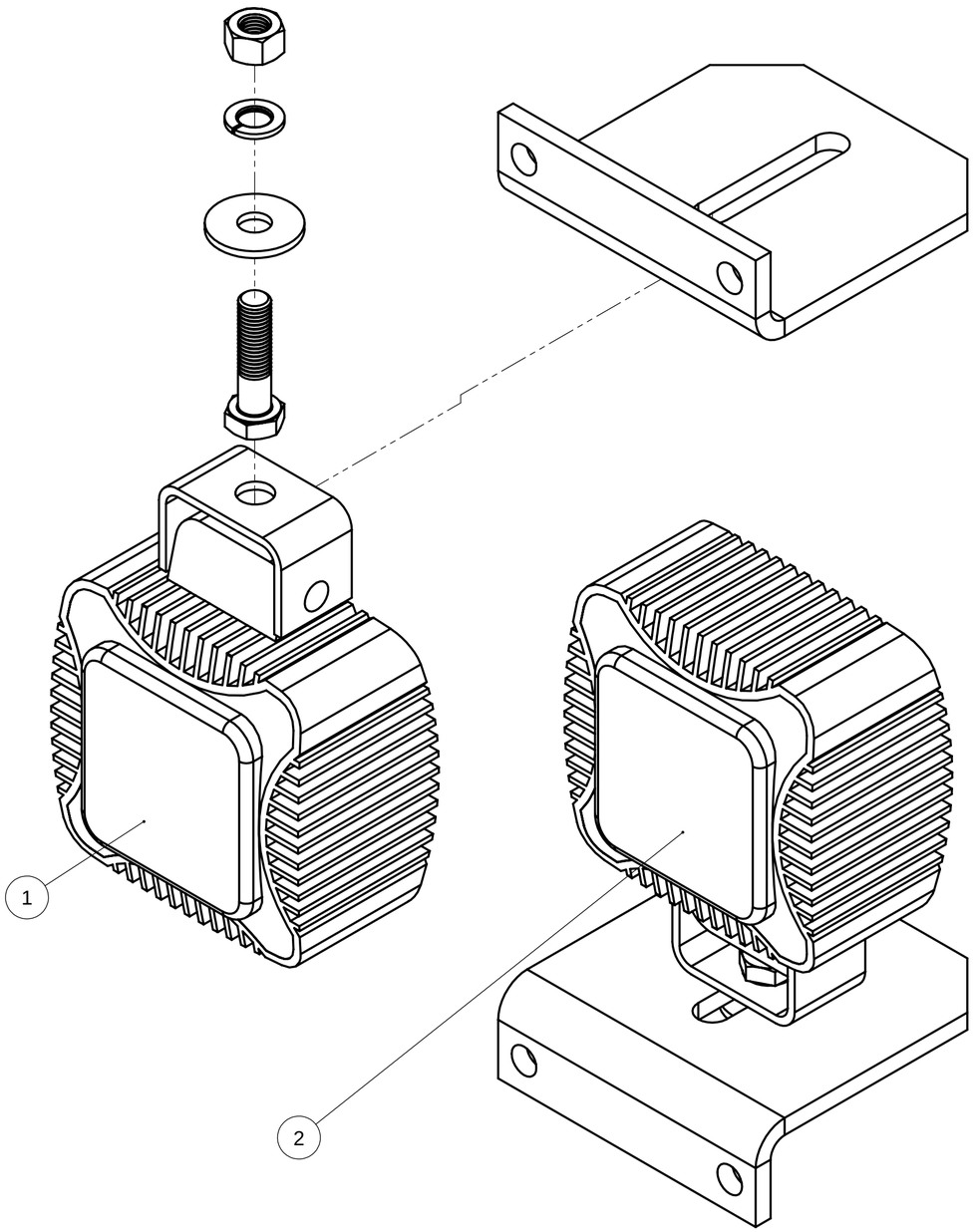

ESCALA: 1:20	A2	COMPONENTE: MINILOADER - XLH05D
REVISIÐN:		SISTEMA: ELECTRICO - POSTERIOR
REVISON 08/16		TÍTULO: ENSAMBLE PORTA FARO POSTERIOR - A
		CÐDIGO: 140704495-031 — HOJA 1 DE 2

ID	NÁ DE PARTE	DESCRIPCIÐN	CANT.
1	140720513-002	FARO LED-BAJA	1
2	140720513-003	FARO LED-ALTA	1

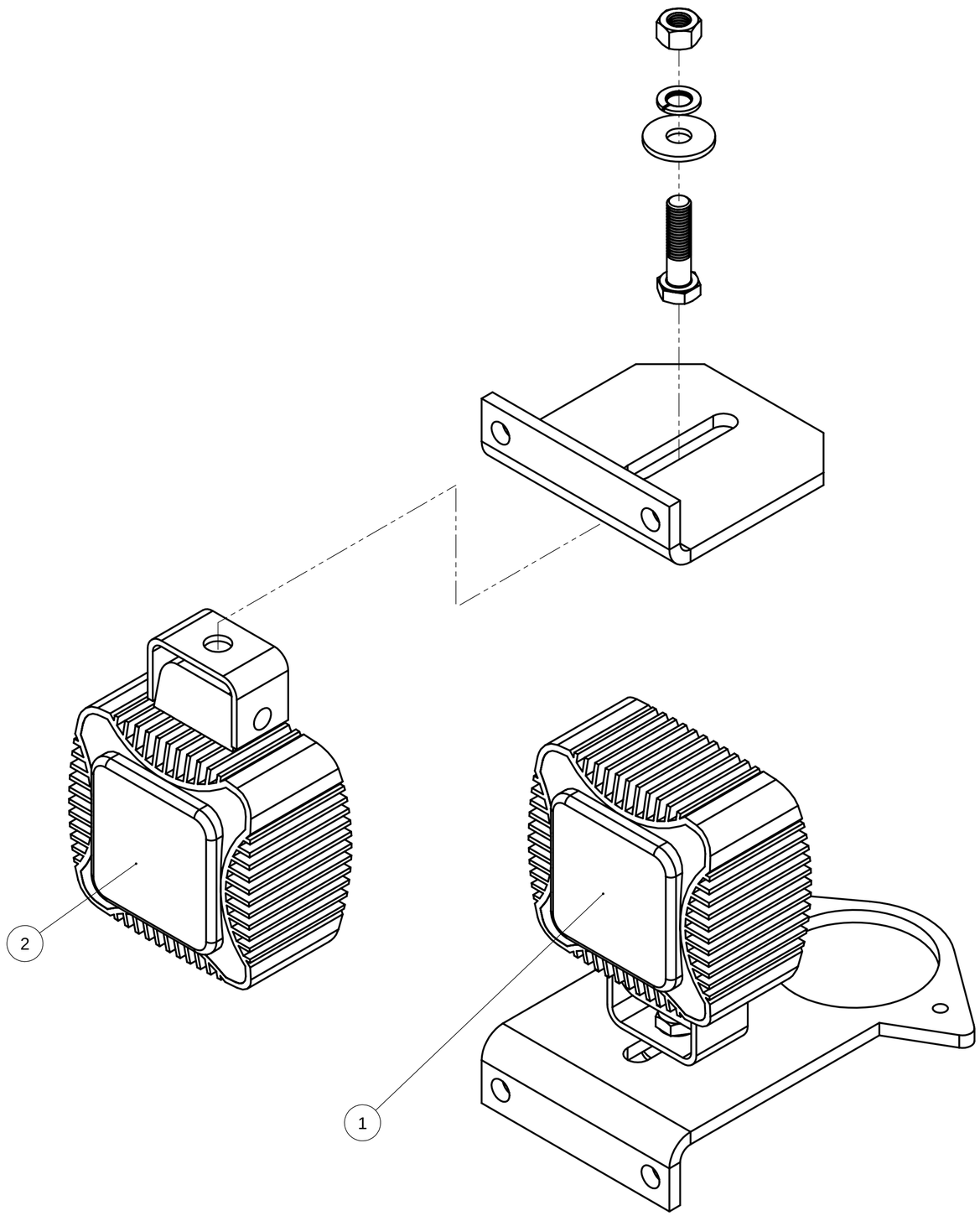

OVERPRIME MANUFACTURING

COMPONENTE: MINILOADER - XLH05D

ESCALA: 1:20

A2

SISTEMA: ELECTRICO - POSTERIOR

REVISON 08/16

TÍTULO: ENSAMBLE PORTA FARO POSTERIOR - B

CÐDIGO: 140704495-032

HOJA 2 DE 2