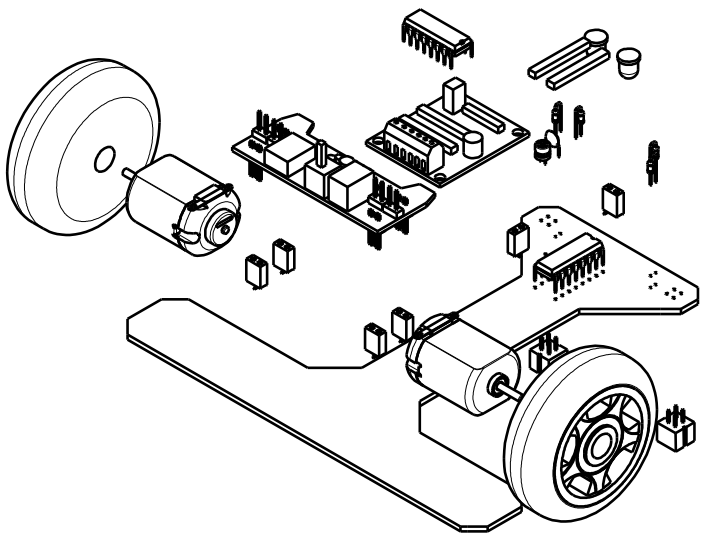

Vista isometrica explosionada

Bill of Material: Open CASCADE STEP translator 6.9 1

Quantity	Part Number	Number
2	Vishay_CNY70	
4	R_Axial_DIN0204_L3.6mm_D1.6mm_P1.90mm_Vertical	
1	CP_Radial_D4.0mm_P2.00mm	
1	C_Disc_D4.7mm_W2.5mm_P5.00mm	
1	DIP-16_W7.62mm	
2	PinSocket_1x02_P2.54mm_Vertical_SMD_Pin1Left	
4	PinSocket_1x02_P2.54mm_Vertical_SMD_Pin1Right	
1	COMPOUND	6
1	MB102	
1	3-6V_DC-Toy-Motor	1
1	123	2
2	Wheel	3
1	LM293D	4
1	SOLID_4	5

Dibujó L.Chavez	Fecha 04/07/20		Firma	Cliente: MICROCONTROLADORES 2020-i
Revisó	Fecha		Firma	
Escala	Proyección	Tamaño A4	Plano Número 1/3	Proyecto: Seguidor de linea
			Sustituye a:	Proyecto final de curso