SPECTRA®
PROFESSIONAL UV SOLUTIONS

Date tehnice

UV 412 AL
UV 412 AL²

INFORMAȚII GENERALE	
Debit maxim	45 l/m
Transmitanță UVC	99%- 1 cm
Doza UVC	300 J/m2
Intervalul de temperatură al apei	5-50° C
Consum total	44 W
Montare	Verticală sau orizontală

REACTOR UV	
Material	Oțel inoxidabil 304 (opțional 316L)
Conexiuni	Filet 1" M
Volum total	1,8 l
Greutate totală	2,5 kg
Presiune maximă de lucru	10 bari g
Clasa de protecție	IP 55
Formă	U
Direcția de curgere	De jos în sus

LAMPĂ UV	
Număr	1
Durata de viață	9000 ore
Puterea lămpii	40 W
Tip	Tip presiune joasă 028104

PANOUL DE CONTROL	AL	AL²
Material	Termoplastic (fără brom/clor; grad de inflamabilitate UL94 V0)	
Dimensiuni	217 x 118 x 61 mm	
Clasa de protecție	IP 54	
Interval de temperatură ambientală	5 - 45 °C	
Alimentare electrică	100-265V - 50/60 Hz	
Lungimea cablului lămpii	1 m	
Cablu de alimentare	1 m	
Ștecher de alimentare	SCHUKO, UK, AS/NZS sau fără fișă	
LED de stare verde/roșu	Da	Da Nu
Afișaj monitor	Nu	SITA digital
Contor zile	Nu	Da pentru durata totală de viață a sistemului
Contor de zile resetabil	Nu	Da pentru controlul duratei de viață a lămpii
Alarmă audio	Nu	Cu opțiuni de tăcere
Alarmă ieșire digitală	Nu	Opțional N/O max 100 mA-250V

Rev. 07-2022

S.I.T.A. srl - Via Rivarolo 61 - 16161 Genova Italia
tel +39-010-7406848 - e-mailinfo@sitauv.com **- www.sitauv.com**

✳ Versiune AL fără afișaj

NOTĂ:
– Dimensiunile de gabarit indicate pot suferi variații minore datorită toleranțelor constructive și de asamblare ale componentelor mecanice utilizate.

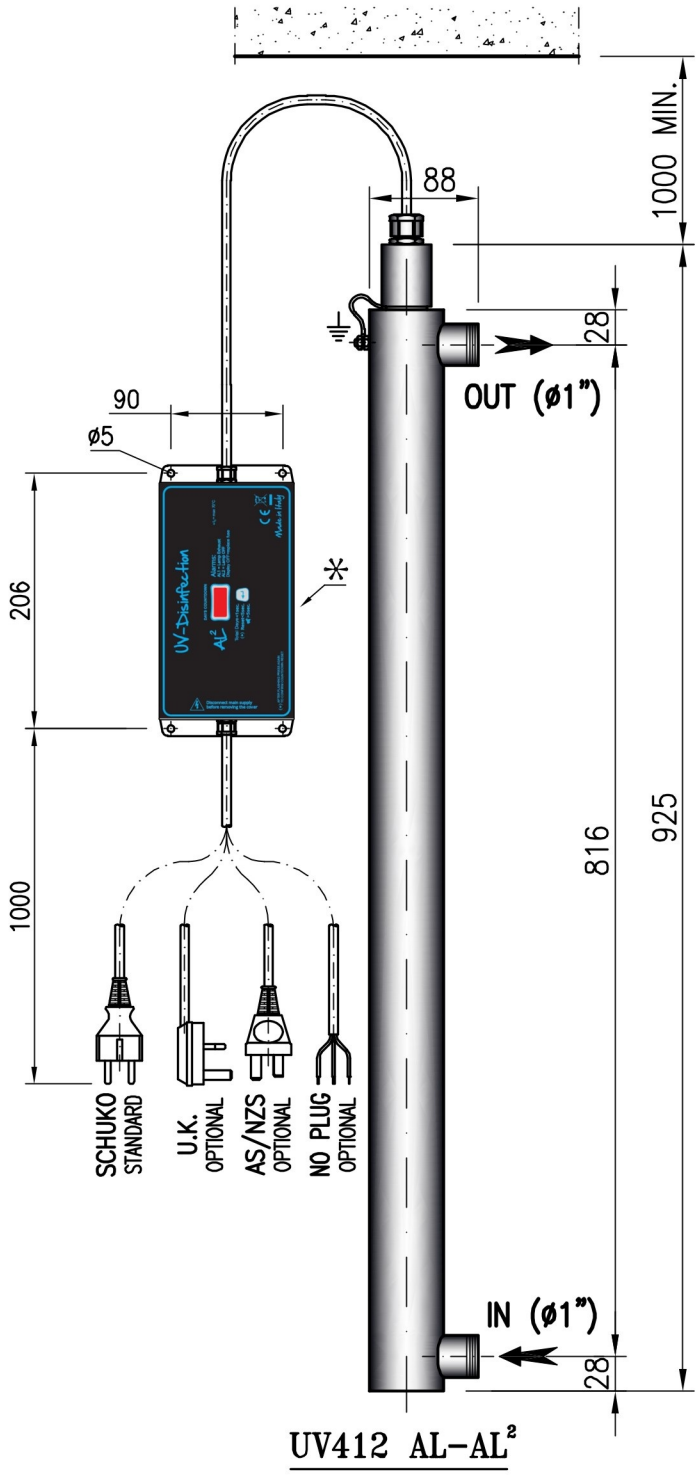

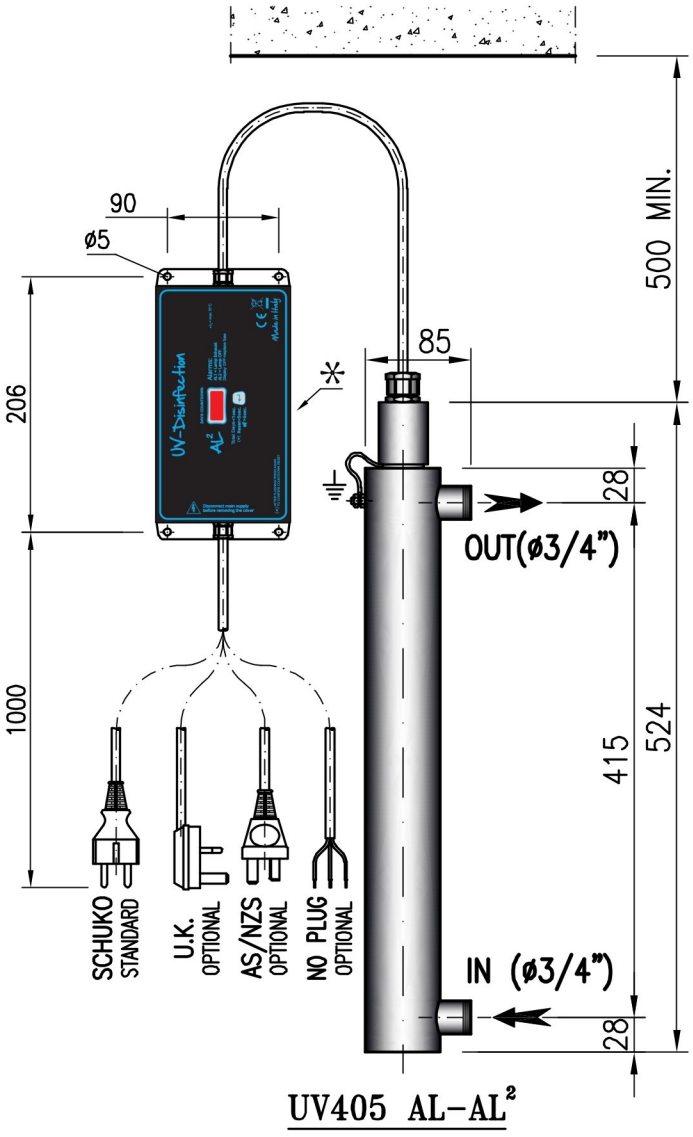

REVISIONE	DESCRIZIONE	DATA	DISEGNATO	APPROVATO
A	PRIMA EMISSIONE	22/07/22	SCHENONE	MAZZONE

S.r.l. Società Italiana Trattamento Acque
Via Rivarolo, 61 – 16161 Genova Italy – Tel. 0039–10–7406848 / Fax 0039–10–7406851 email info@sitauv.com

LA SITA s.r.l. SI RISERVA A TERMINI DI LEGGE LA PROPRIETA' DI QUESTO DISEGNO CON DIVIETO DI RIPRODURLO O DI RENDERLO COMUNQUE NOTO A TERZI O A DITTE CONCORRENTI SENZA LA SUA AUTORIZZAZIONE SCRITTA

TITOLO
DEZINFECȚIE UV-C
MODELE UV 405 & 412 AL – AL²
ANSAMBLU GENERAL

CLIENTE /

CODICE /
F.to A4
Scala /
Foglio 01 di 01

NOME FILE: UV412 AL – AL2.DWG