Pompe dozatoare din seria „T”

Fișă tehnică

„TA cu auto-ventilare”

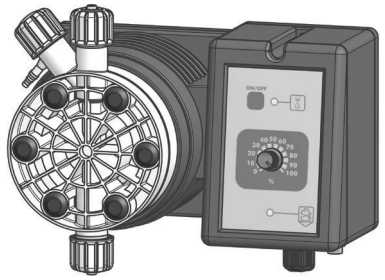

- Montare pe perete
- Reglarea vitezei cursei
- Tehnologie cu microprocesor
- Aerisire manuală (T) sau aerisire automată (TA) Cap pompă din PVDF
- Toate componentele cu contact cu lichidul (capul pompei, supapa de injecție, filtrul de picior, furtunul de livrare) sunt din PVDF

Alimentare:	230 VAC (190-265 VAC) - 50/60 Hz 115 VAC (90-135 VAC) - 50/60 Hz 24 VAC (20-32 VAC) - 50/60 Hz 24 VCC (20-32 VCC) 12 VCC (10-16 VCC)
Cursele pompei	0-120
Temperatura mediului:	0-45 °C (32-113 °F)
Temperatura substanțelor chimice:	0-50 °C (32-122 °F)
Temperatura de ambalare și transport:	-10-50 °C
Clasa de instalare:	II Nivel de poluare: 2
Zgomot audibil:	62,0 db(A)
Grad de protecție:	IP 65 (% funcționare RU: 85% T<=40°C; 70% T=50°C - fără condens)
Altitudine maximă:	2000 m

Cod de configurare

MODELE			
Cod T	**Cod. TA**	**MOD.**	**DESCRIERE**
CO	**OA**	„CO”	Pompă constantă cu reglare a vitezei cursei (frecvenței).
CL	**CA**	„CL”	Pompă constantă cu control al nivelului, reglare a vitezei de cursă (frecvență).

CAPACITĂȚI					
Modele T			Furtun de livrare (PVDF)	Furtun de aspirație	Cap pompă mod.
2005	5 l/h la 20 bar	1,32 GPH la 290 PSI	4 x 6	4 x 6	L
0515	15 l/h la 5 bar	3,96 GPH la 73 PSI	6 x 8	6 x 8	N
0420	20 l/h la 4 bar	5,28 GPH la 58 PSI	6 x 8	6 x 8	N
0330	30 l/h la 3 bar	1,32 GPH la 43 PSI	8 x 10	8 x 12	S
0150	50 l/h la 1 bar	1,32 GPH la 15 PSI	8 x 10	8 x 12	S
00100	100 l/h la 0 bar	26,4 GPH la 0 PSI	12 x 18 PVC armat	12 x 18 PVC armat	T
Modele TA			Furtun de livrare (PVDF)	Furtun de aspirație	Cap pompă mod.
203,2	3,2 l/h la 20 bar	0,85 GPH la 290 PSI	4 x 6	4 x 6	LA
0510	10 l/h la 5 bar	2,64 GPH la 73 PSI	6 x 8	6 x 8	NA
0413	13 l/h la 4 bar	3,43 GPH la 58 PSI	6 x 8	6 x 8	NA
0320	20 l/h la 3 bar	5,3 GPH la 43,5 PSI	8 x 10	8 x 12	SA
0135	35 l/h la 1 bar	9,2 GPH la 14,5 PSI	8 x 10	8 x 12	SA

Model

T CO 2005 K 00 00

LIQUID ENDS								
	CAP	**ORINGS**	**VALVĂ**		**DIAPHRAGM**	**FURTUNURI**		**VISCOZITATE**
			Corp	Bile		Livrare	Aspirație	CPS maxim
K	PVDF	FKM B	PVDF	Ceramică	PTFE	PVDF	PVC	100
P	PVDF	EPDM	PVDF	Ceramică	PTFE	PVDF	PVC	100
Y	PVDF	Nitril	PVDF	Ceramică	PTFE	PVDF	PVC	100
V	PP	FKM B	PP	Ceramică	PTFE	PVDF	PVC	100
D	PP	EPDM	PP	Ceramică	PTFE	PVDF	PVC	100
W	PP	Nitril	PP	Ceramică	PTFE	PVDF	PVC	100
J	PVDF	FKM B + PTFE	PVDF	Ceramică	PTFE	PVDF	PVC	100
A	Acrilic	FKM B	PVDF	Ceramic	PTFE	PVDF	PVC	100
Z	SS	FKM B	SS	SS	PTFE	N/A	N/A	100
	Acril	FKM B	PP	SS + arc Hastelloy	PTFE	PE	PVC	8000

* Utilizând capul pompei cu vâscozitate ridicată mod. $, debitul pompei poate fi mai mic în anumite aplicații.

ALIMENTARE	
0	230 VAC Ștecher Schuko
0S	230 VAC priză australiană
0	230 VAC fără priză
0	115 VAC priză americană
04	24 VAC fără priză
05	12 V c.c. *
07	24 VCC
* Numai pe anumite modele.	

Via Donatori di Sangue, 1 - 02100 Rieti (Italy)
+39 074622841 | emecpumps.com

emec SIMPLE AS WATER

Specifications subject to change without notice | R2025

IQNET CERTIFIED MANAGEMENT SYSTEM
qualityaustria SYSTEM CERTIFIED
ISO 9001:2015 No.07728/0
ISO 14001:2015 No.00997/0
ISO 45001:2018 No.01121/0

Pompe dozatoare din seria „T”

„TA cu auto-ventilare”

Fișă tehnică

INFORMAȚII						
T	Viteza curselor		Consum de energie la debit maxim (230 VAC)	Consum de energie la debit maxim (115 VAC)	Consum de energie la debit maxim (24 VAC/VDC)	Greutate
	min	max				
2005	12	120	27	21 wați	n/a	5,7 kg (12,6 lbs)
0515	12	120	27 wați	15 wați	14 wați	
0420	12	120	27 wați	21 wați	n/a	
0330	12	120	27 wați	21 wați	n/a	
0150	12	120	27 wați	21 wați	n/a	
00100	12	120	27 wați	21 wați	n/a	
TA	Viteza curselor		Consum de energie la debit maxim (230 VAC)	Consum de energie la debit maxim (115 VAC)	Consum de energie la debit maxim (24 VAC/VDC)	Greutate
	min	max				
203,2	12	120	27	21 wați	n/a	5,7 kg (12,6 lbs)
0510	12	120	27 wați	15 wați	14 wați	
0413	12	120	27 wați	21 wați	n/a	
0320	12	120	27 wați	21 wați	n/a	
0135	12	120	27 wați	21 wați	n/a	

MAI MULTE INFORMAȚII							
T	Debit				cc pe cursă	Presiune maximă de injecție	
	min cc/h	max l/h	min GPH	GPH max	Max	bar	PSI
2005	50	5	0,13	1,32	0,7	20	290
0515	1500	15	0,39	3,96	2,1	5	73
0420	2000	20	0,52	5,28	2,8	4	58
0330	3000	30	0,79	7,93	4,2	3	43
0150	5000	50	1,32	13,2	7	1	15
00100	10000	100	2,64	26,4	14	0	0
TA	Debit				cc pe cursă	Presiune maximă de injecție	
	min cc/h	max l/h	min GPH	GPH max	Max	bar	PSI
203,2	96	3,2	0,025	0,85	0,44	20	290
0510	300	10	0,079	2,64	1,39	5	73
0413	390	13	0,103	3,43	1,80	4	58
0320	600	20	0,16	5,3	2,78	3	43,5
0135	1050	35	0,28	9,2	4,86	1	14,5

Pompe dozatoare din seria „T”

„TA cu auto-ventilare”

Fișă tehnică

Unitate de măsură: mm

CAP DE POMPĂ „S” - „T”

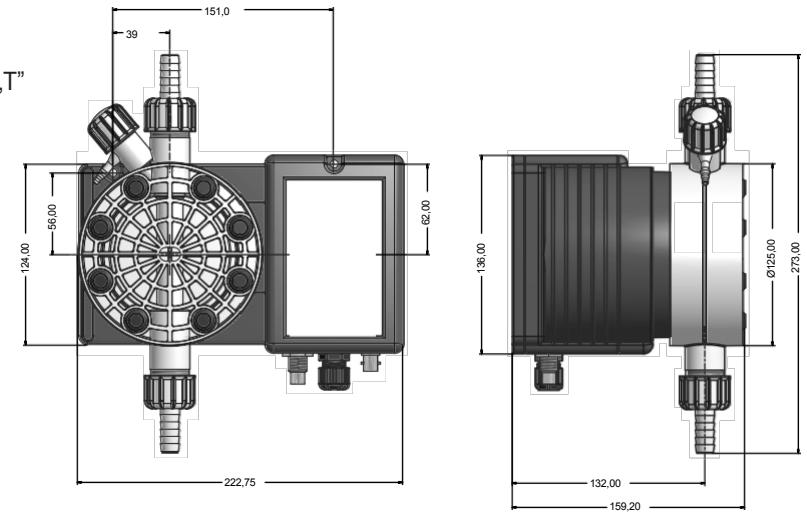

CAP DE POMPĂ „N” - „P”

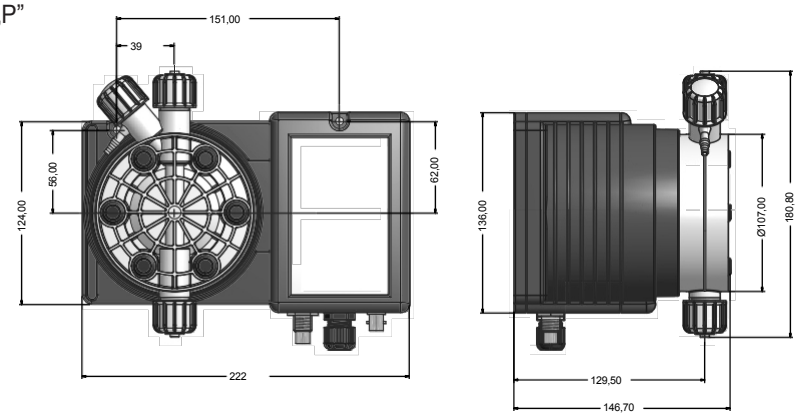

Via Donatori di Sangue, 1 - 02100 Rieti (Italy)
+39 074622841 | emecpumps.com

Specifications subject to change without notice | R2025

emec SIMPLE AS WATER

IQNET CERTIFIED MANAGEMENT SYSTEM

qualityaustria SYSTEM CERTIFIED

ISO 9001:2015 No.07728/0
ISO 14001:2015 No.00997/0
ISO 45001:2018 No.01121/0