MIXERS

Fișă de date

CARACTERISTICI

- Mixerul este utilizat cu rezervoare de dimensiuni cuprinse între 120 l și 1000 l.
- Cutia de viteze (fără lubrifiere) este cuplată la flanșa de fixare a rezervorului.
- Axul principal este fabricat din oțel inoxidabil și acoperit cu PVC.
- Etanșarea împotriva vaporilor chimici este o garnitură rotativă din fluorocarbon inserată între flanșă și capacul din PVC al arborelui. Aceasta protejează cutia de viteze și motorul de vaporii chimici.

EMEC furnizează MIX cu trei viteze diferite: 65 RPM, 200 RPM și 1400 RPM.

Lungimea arborelui MIX poate fi personalizată pentru a se potrivi rezervoarelor de diferite dimensiuni.

SPECIFICAȚII

MODELE	Putere nominală (kW)	Viteza de rotație (rpm) [1]	Înălțime (mm) [1]	Rezervor	Rotor	Diametrul rotorului (mm)	Greutate (Kg)
MIX8N-MON	0,09	65 sau 200	630	CNT PD 120	3 lamele	150	7.00
			730	CNT PD 250			
MIX8N-TRI	0,09	65 sau 200	630	CNT PD 120	3 lamele	150	6.55
			730	CNT PD 250			
MIXV8N-MON	0,09	1400	630	CNT PD 120	marin	70	5.50
			730	CNT PD 250			
MIXV8N-TRI	0,09	1400	630	CNT PD 120	marin	70	5.30
			730	CNT PD 250			
MIX4N-MON	0,18	65 sau 200 sau 400	730	CNT PD 250	4 lamele	150	11.00
			980	CNT PD 500			
			1100	CNT PD 1000			
MIX4N-TRI	0,18	65 sau 200 sau 400	730	CNT PD 250	4 lamele	150	9.50
			980	CNT PD 500			
			1100	CNT PD 1000			
MIXV4N-MON	0,18	1400	730	CNT PD 250	marin	90	8.00
			980	CNT PD 500			
MIXV4N-TRI	0,18	1400	730	CNT PD 250	marin	90	8.00
			980	CNT PD 500			
MIXV2N-MON	0,37	1400	730	CNT PD 250	marin	90	12.00
			980	CNT PD 500			
			1100	CNT PD 1000			
MIXV2N-TRI	0,37	1400	730	CNT PD 250	marin	90	10.50
			980	CNT PD 500			
			1100	CNT PD 1000			
MIX2N-MON	0,37	65 sau 200 sau 400	1100	CNT PD 1000	4 lamele	200	16.00
MIX2N-TRI	0,37	65 sau 200 sau 400	1100	CNT PD 1000	4 lamele	200	14.50

MIXERS

Fișă de date

DIMENSIUNE (mm)

MIX8N-MON
MIX8N-TRI

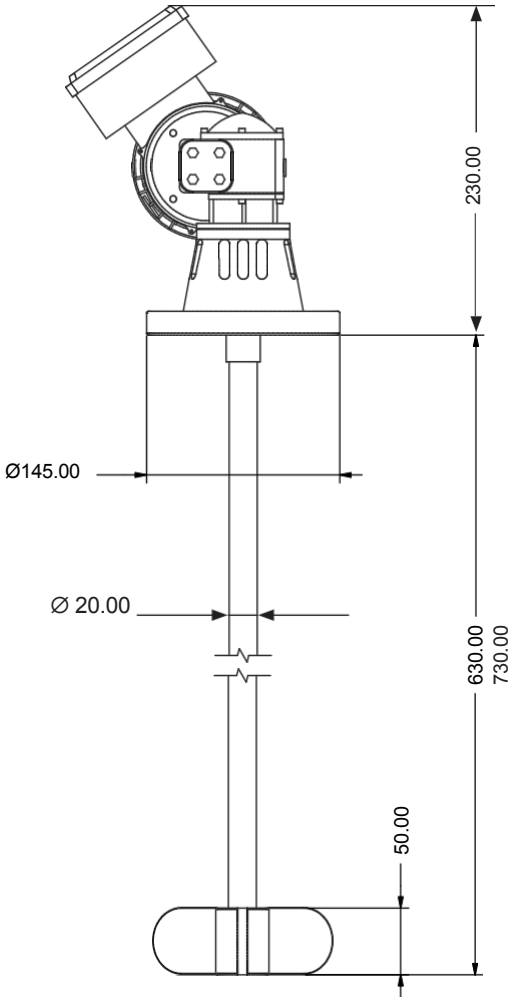

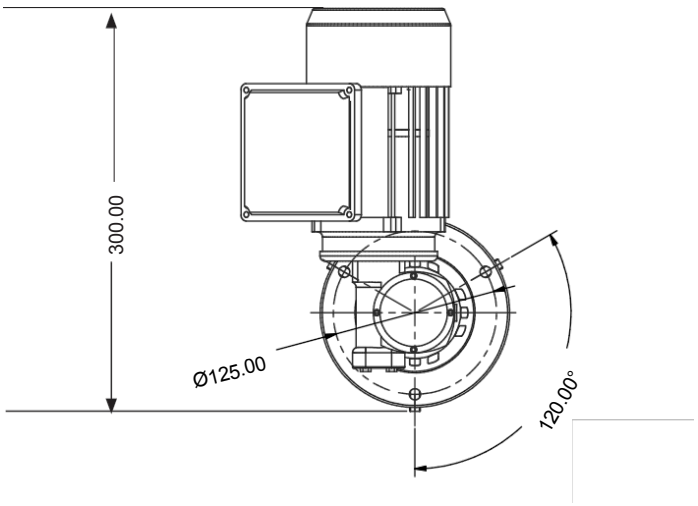

Via Donatori di Sangue, 1 - 02100 Rieti (Italy)
+39 074622841 | emecpumps.com

Specifications subject to change without notice | R2025

emec SIMPLE AS WATER

IQNET CERTIFIED MANAGEMENT SYSTEM
qualityaustria SYSTEM CERTIFIED
ISO 9001:2015 No.07728/0
ISO 14001:2015 No.00997/0
ISO 45001:2018 No.01121/0

MIXERS

Fișă de date

DIMENSIUNE (mm)

MIXV8N-MON

MIXV8N-TRI

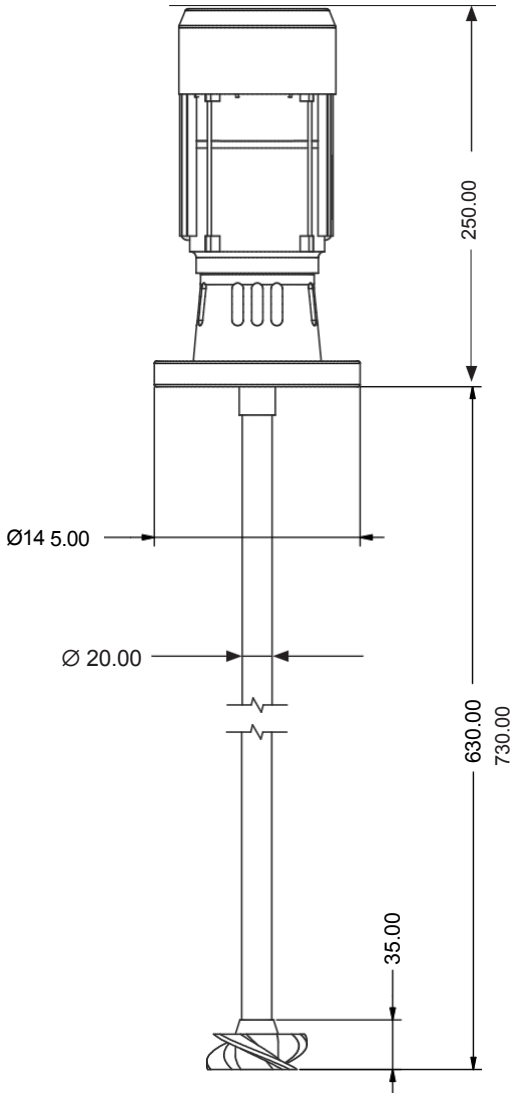

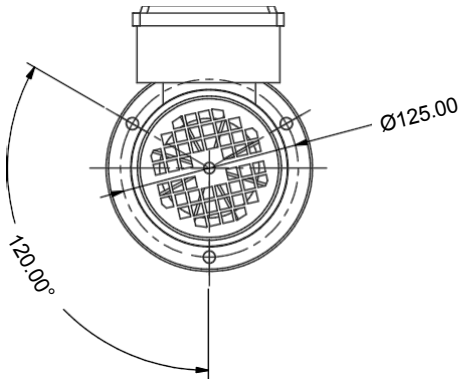

Via Donatori di Sangue, 1 - 02100 Rieti (Italy)
+39 074622841 | emecpumps.com

Specifications subject to change without notice | R2025

emec SIMPLE AS WATER

IQNET CERTIFIED MANAGEMENT SYSTEM

qualityaustria SYSTEM CERTIFIED

ISO 9001:2015 No.07728/0
ISO 14001:2015 No.00997/0
ISO 45001:2018 No.01121/0

MIXERE

Fișă de date

DIMENSIUNE (mm)

MIXV4N-MON
MIXV4N-TRI

MIXV2N-MON
MIXV2N-TRI

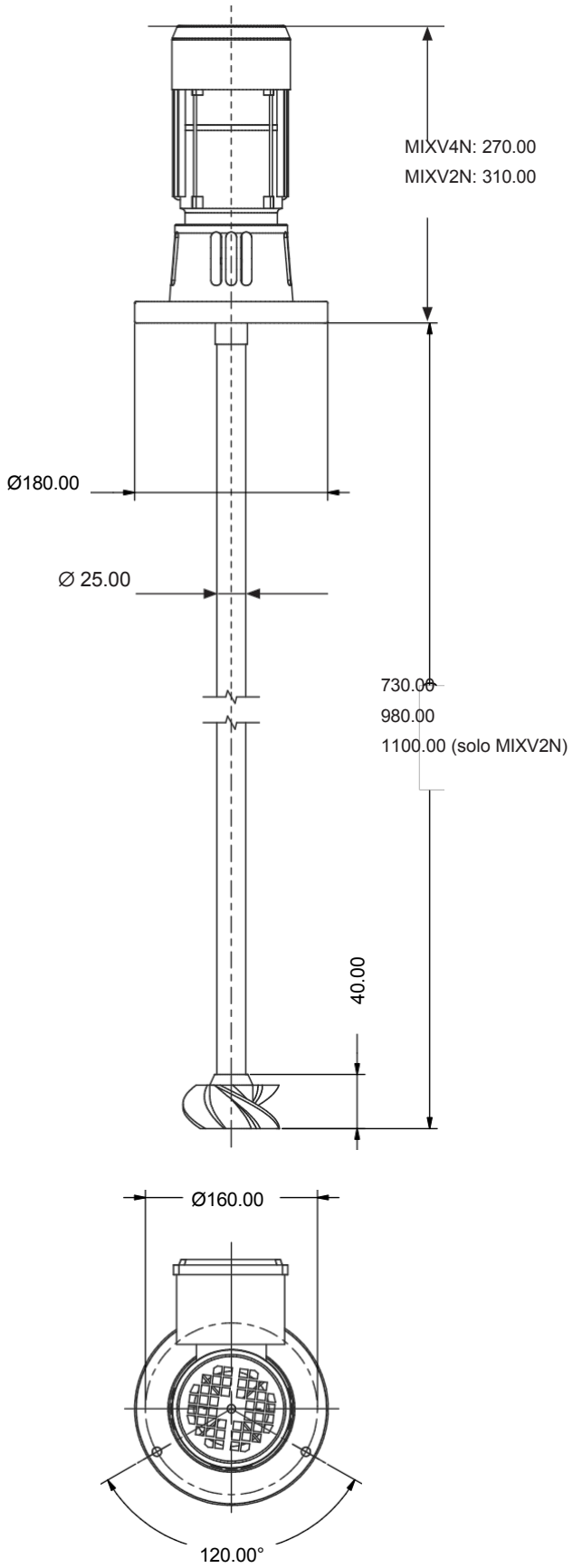

Via Donatori di Sangue, 1 - 02100 Rieti (Italy)
+39 074622841 | emecpumps.com

Specifications subject to change without notice | R2025

emec SIMPLE AS WATER

IQNET CERTIFIED MANAGEMENT SYSTEM
qualityaustria SYSTEM CERTIFIED
ISO 9001:2015 No.07728/0
ISO 14001:2015 No.00997/0
ISO 45001:2018 No.01121/0

DIMENSIUNE (mm)

MIX2N-MON
MIX2N-TRI
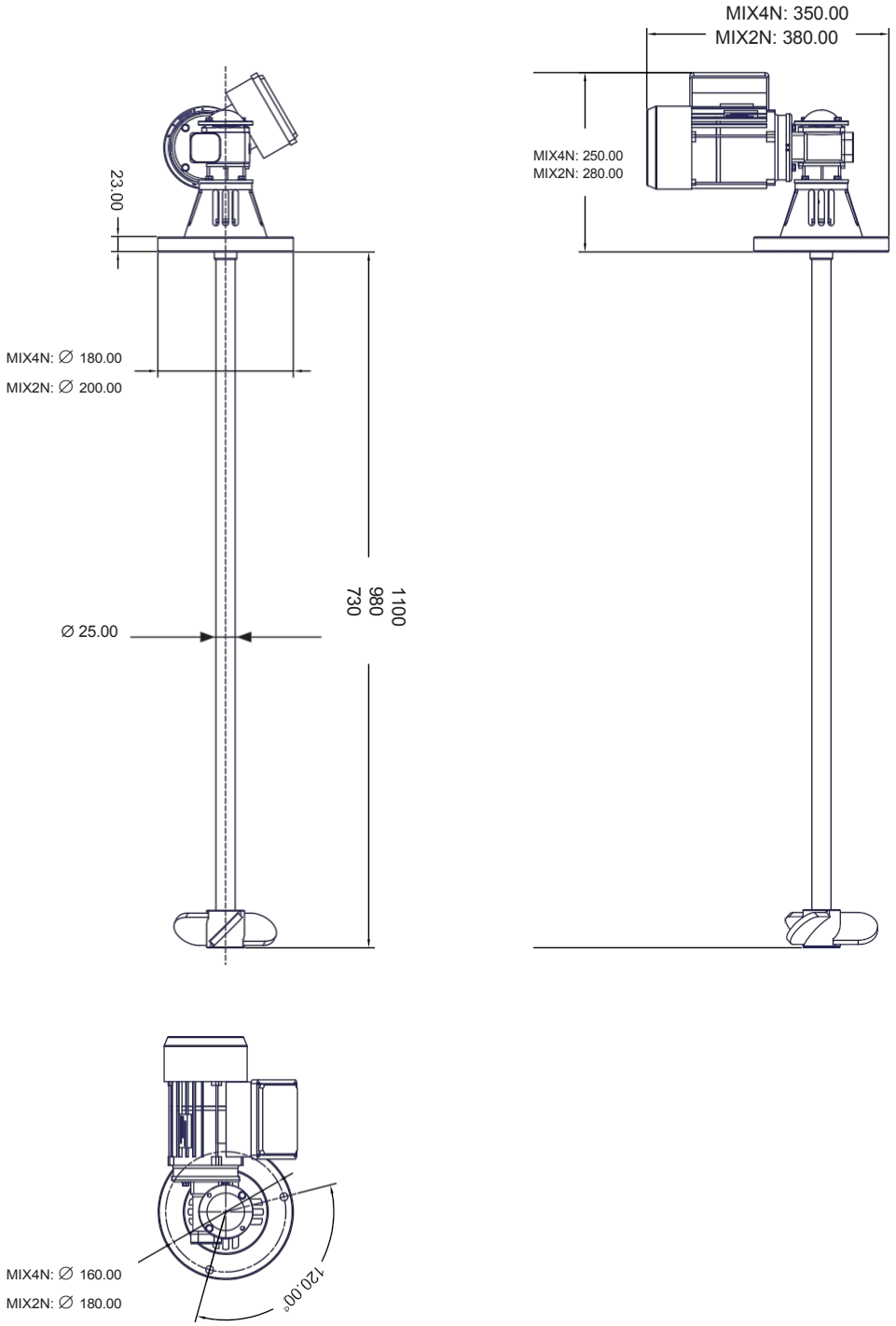
MIX4N-MON
MIX4N-TRI