Instrucțiuni de instalare și utilizare

Seccua UrSpring

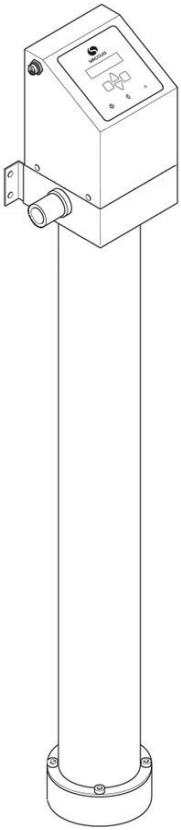

August 2022
Versiunea 1.11

DISCLAIMER

Seccua Holding AG nu face nicio declarație sau garanție cu privire la acest manual și, în măsura maximă permisă de lege, își limitează în mod expres răspunderea pentru încălcarea oricărei garanții care poate fi implicită la înlocuirea acestui manual cu altul. În plus, Seccua își rezervă dreptul de a revizui această publicație în orice moment, fără a avea obligația de a notifica orice persoană cu privire la revizuire.
Informațiile furnizate în această documentație conțin descrieri generale și/sau caracteristici tehnice ale performanței produselor conținute în aceasta. Această documentație nu este destinată să înlocuiască și să nu fie utilizată pentru a determina adecvarea sau fiabilitatea acestor produse pentru aplicații specifice ale utilizatorului. Este de datoria oricărui astfel de utilizator sau integrator să efectueze analiza de risc, evaluarea și testarea corespunzătoare și completă a produselor în ceea ce privește aplicația sau utilizarea specifică relevantă a acestora. Nici Seccua, nici una dintre filialele sau filialele sale nu vor fi responsabile pentru utilizarea necorespunzătoare a informațiilor conținute în prezentul document. Dacă aveți sugestii pentru îmbunătățiri sau modificări sau dacă ați găsit erori în această publicație, vă rugăm să ne anunțați.
La instalarea și utilizarea acestui produs trebuie respectate toate reglementările de siguranță locale, regionale și de stat relevante. Din motive de siguranță și pentru a contribui la asigurarea conformității cu datele documentate ale sistemului, numai producătorul sau partenerii Seccua autorizați trebuie să efectueze reparații la componente.

Nerespectarea acestor informații poate duce la rănirea sau deteriorarea echipamentului.

MĂRCI COMERCIALE

Seccua Holding AG a depus toate eforturile pentru a furniza informații privind mărcile comerciale referitoare la numele companiilor, produsele și serviciile menționate în acest manual. Mărcile comerciale prezentate mai jos au fost obținute din diverse surse. Toate mărcile comerciale sunt proprietatea proprietarilor lor respectivi. Notificare generală: Unele nume de produse utilizate în acest manual sunt folosite doar în scopuri de identificare și pot fi mărci comerciale ale companiilor respective.

COPYRIGHT

Copyright © 2020 de către Seccua Holding AG
Toate drepturile rezervate. Nicio parte a acestei publicații nu poate fi reprodusă, distribuită sau transmisă sub nicio formă sau prin niciun mijloc, inclusiv prin fotocopiere, înregistrare sau alte metode electronice sau mecanice, fără acordul prealabil scris al editorului. Pentru cererile de autorizare, scrieți editorului, cu adresa "Attention: Permissions Coordinator", la adresa de mai jos.

America:
Seccua Americas LLC
1601 Concord Pike
Wilmington, DE 19803-3600 SUA
Tel. +1 503 766 555 1
cs@seccua.com us.seccua.com

Toate celelalte țări:
Seccua GmbH
Dr.-Karl-Slevogt-Straße 3
82362 Weilheim
Germania
Tel. +49 881 130 808-0
info@seccua.com de.seccua.com

Cuprins

1. Introducere **5**

1.1 Utilizare preconizată 5

1.2 Principiul filtrării 5

1.3 Prezentare generală a UrSpring 6

1.4 Despre acest manual 7

1.5 Garanție 8

2. Utilizarea UrSpring **9**

2.1 Interfața cu utilizatorul 9

2.2 Utilizarea meniului 10

2.3 Vizualizarea măsurătorilor controlerului 10

2.3.1 Curgere 10

2.3.2 Căderea de presiune (p-drop) 10

2.3.3 Starea filtrului 10

2.3.4 Durata de viață rămasă a filtrului 11

2.3.5 Diferența de presiune curentă 11

2.4 Configurarea controlerului 11

2.4.1 Introduceți cheia serială (SK) 12

2.4.2 Selectați limba engleză pentru meniul controlerului 12

2.4.3 Selectați unități metrice sau americane 12

2.4.4 Selectați formatul orei 13

2.4.5 Setați ora corectă 13

2.4.6 Setați temperatura apei 13

2.4.7 Setați durata de spălare 13

2.4.8 Selectați să amânați spălarea în timpul utilizării apei 14

2.4.9 Spălarea modulului de filtrare 14

Curățare zilnică 14

Spălare automată în caz de impurități 15

Spălare manuală 15

2.5 Resetarea UrSpring la setările din fabrică 15

2.6 Schimbarea unui modul de filtrare 15

2.6.1 Pregătire 16

2.6.2 Scoateți modulul de filtrare 16

2.6.3 Așezați un nou modul de filtrare 17

3. Instalarea UrSpring **18**

3.1 Înainte de a începe 18

3.1.1 Siguranța pentru instalare 18

3.1.2 Verificați cerințele 18

3.1.3 Componente suplimentare care trebuie incluse în conductele de apă 19
3.1.4 Cerințe pentru instalare 19
3.2 Etapele de instalare 21
PASUL1 Verificați conținutul pachetului 21
STEP2 Montați UrSpring 22
STEP3 Conectați racordurile de apă 24
PASUL4 Pregătiți O-ring-urile și modulul de filtrare 26
STEP5 Așezați modulul de filtrare 28
PASUL6 Conectați alimentarea 29
PASUL7 Clătiți membrana filtrantă 31

4. Întreținere 32
4.1 Programul de întreținere 32
4.2 Instrucțiuni de întreținere 33
4.2.1 Calibrarea senzorilor de presiune 33
4.2.2 Scoaterea regulatorului din blocul de supape 33
4.2.3 Schimbarea senzorilor de presiune 34
4.2.4 Schimbarea supapei electromagnetice 35
4.2.5 Curățarea supapei electromagnetice 38
4.2.6 Schimbarea senzorului de debit 39
4.2.7 Curățarea senzorului de debit 39
4.3 Piese de schimb 40
4.3.1 Seturi de pieseUrSpring 40
4.3.2 Piese de schimb individuale 41

5. Rezolvarea problemelor 42
5.1 Coduri de eroare 42
5.2 Suport 44

6. Specificații 45
6.1 Dimensiuni 45
6.2 Date de funcționare 45
6.3 Conexiune electrică 46

7. Utilizarea cuplajelor de țevi 47
7.1 Utilizarea cuplajelor personalizate 47
7.2 Utilizarea cuplajelor rapide John Guest 47

8. Depozitare, transport și eliminare 49
8.1 Depozitare, de ex. iernare 49
8.2 Transport 50
8.3 Eliminare 50

1. Introducere

1.1 Utilizare prevăzută

Seccua UrSpring este destinat utilizării exclusiv pentru filtrarea apei de fântână sau a apei de oraș.

⚠WARNING

Utilizarea UrSpring în orice alt scop sau în scopuri suplimentare decât filtrarea apei de fântână sau a apei de oraș este considerată neconformă cu utilizarea prevăzută. Orice altă utilizare decât cea descrisă în aceste instrucțiuni este considerată utilizare neintenționată. Seccua nu va accepta nicio răspundere pentru daune și vătămări rezultate din utilizarea neconformă a UrSpring.

1.2 Principiul filtrării

Filtrarea Seccua elimină turbiditatea și agenții patogeni (viruși, bacterii precum legionella, paraziți și protozoare precum amoebas, crypto și giardia) din apa furnizată din izvoare sau din fântâni. UrSpring este format dintr-o unitate de control și un filtru înlocuibil. Filtrarea Seccua utilizează membrane certificate cu dimensiuni ale porilor de până la 20 nanometri pentru a filtra apa. Filtrul este eficient din punct de vedere al costurilor și nu utilizează substanțe chimice sau radiații.

1.3 Prezentare generală a UrSpring

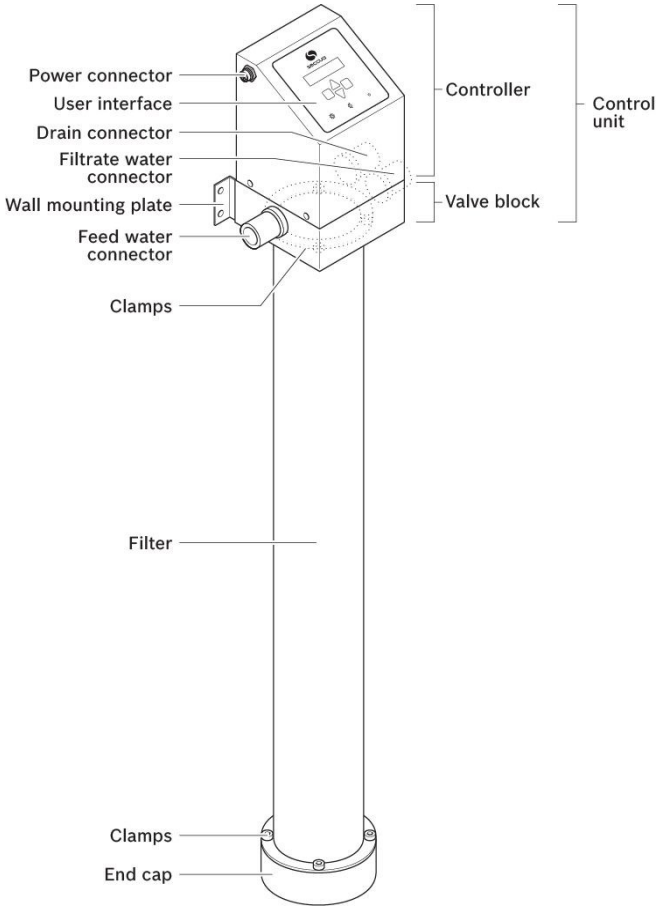

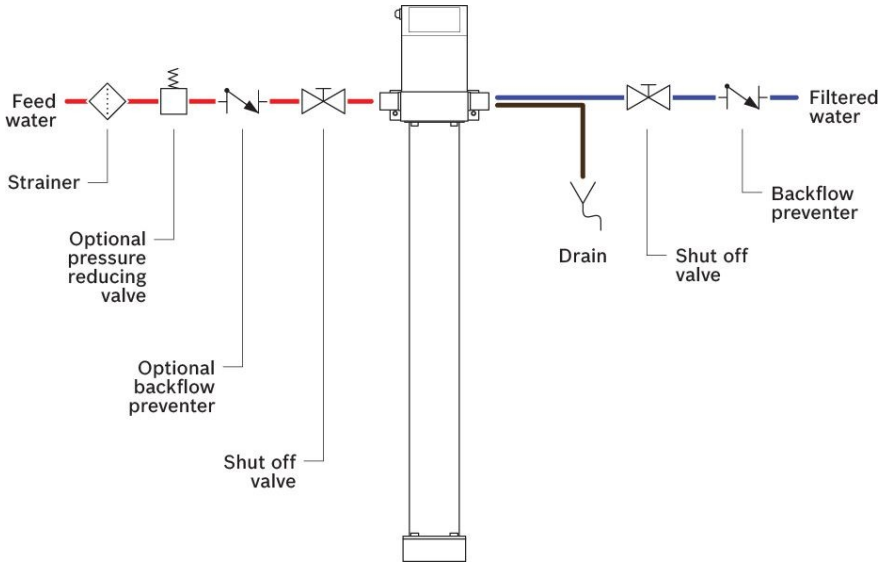

1.4 Despre acest manual

Acest manual descrie modul de utilizare, instalare și întreținere în siguranță a Seccua UrSpring. Utilizarea UrSpring este descrisă mai întâi, deoarece utilizatorul final va folosi manualul cel mai des în acest scop.

Înainte de a utiliza, instala sau întreține UrSpring:

- Citiți, înțelegeți și cunoașteți toate instrucțiunile de siguranță din acest manual.
- Respectați toate precauțiile și instrucțiunile de siguranță descrise în acest manual. Nerespectarea acestora poate duce la vătămări grave sau deces.
- Păstrați acest manual pentru consultare ulterioară și transmiteți-le utilizatorilor următori ai produsului.

În plus față de acest manual, pe https://www.youtube.com/user/WaterWonderfulLife/featured puteți găsi videoclipu instrucțiuni de instalare și utilizare.

Pentru asistență suplimentară și cea mai recentă versiune a documentației, vă rugăm să vizitați site-ul nostru http://www.seccua.com.

1.5 Garanție

Toate produsele Seccua GmbH sunt supuse unor controale stricte de calitate. Dacă, totuși, aveți o reclamație, vă rugăm să o raportați către Seccua GmbH, în conformitate cu condițiile generale de garanție condiții generale. Acestea pot fi găsite la https://www.seccua.com/warranty.

NOTĂ Prin punerea în funcțiune a UrSpring, sunteți automat de acord cu condițiile de garanție ale Seccua GmbH. Dacă nu sunteți de acord cu condițiile de garanție, nu puneți în funcțiune UrSpring și returnați-l dealerului dumneavoastră.

Pentru a beneficia de garanția de fabricație, este necesară o înregistrare prealabilă a garanției prin intermediul https://www.seccua.com/registration

2. Utilizarea UrSpring

2.1 Utilizator interfață

Interfața utilizator UrSpring de pe unitatea de control este prezentată în imaginea de mai jos.

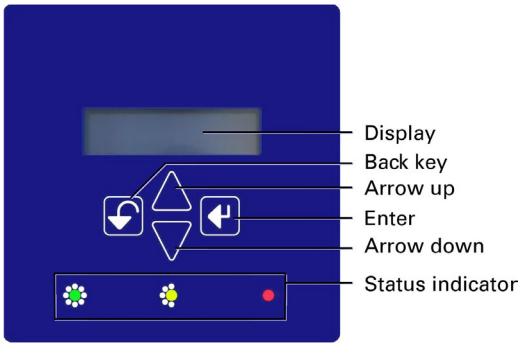

Indicatorul Filter lifespan arată următoarele:

	Indicatorul din stânga este verde (constant).	UrSpring filtrează corect.
	Indicatorul din stânga clipește în verde.	Este în curs de spălare.
	Indicatorul din mijloc este galben.	Filtrul este murdar. O schimbare a filtrului ar trebui luată în considerare în curând. LED-ul de înfundare se poate stinge din nou după o curățare reușită.
	Indicatorul din dreapta clipește roșu.	Alarme disponibile (consultați Coduri de eroare). O schimbare a filtrului poate fi necesară.

2.2 Utilizarea meniului

Pentru a merge la un element de meniu, utilizați butoanele și de pe controler. Selectați elementul de meniu cu butonul .

2.3 Vizualizarea măsurătorilor controlerului

2.3.1 Debit

Aceasta indică debitul de apă prin filtru în l/min (gpm).

2.3.2 Cădere de presiune (p- drop)

Aceasta indică diferența de presiune curentă între apa de alimentare și apa filtrată în bar (psi).

NOTĂ Diferența maximă de presiune nu poate depăși 2,5 bar (36,26 psi).
Un filtru trebuie să reducă presiunea cât mai puțin posibil. Prin urmare, o diferență mare de presiune este un indiciu că filtrul este murdar și trebuie curățat (consultați Curățarea modulului de filtrare). Dacă spălarea nu reduce suficient diferența de presiune, filtrul trebuie schimbat (consultați Plasarea unui filtru nou).

2.3.3 Filtru stare

Afișează starea filtrului ca procent comparativ cu un filtru nou.

Afișajul arată	Descriere
############	100% din performanța inițială ca un filtru nou.
#########	75% din performanța inițială sau mai mult de 9 luni de la instalarea filtrului.
######	50% din performanța inițială sau la mai mult de 18 luni de la instalarea filtrului.
###	25% din performanța inițială sau la mai mult de 27 de luni de la instalarea filtrului.

NOTĂ Starea filtrului este calculată după finalizarea primului ciclu de curățare. Rețineți că filtrul trebuie înlocuit cel puțin o dată la 3 ani.

2.3.4 Durata de viață a filtrului stânga

Afișează procentul estimat al duratei de viață rămase a filtrului, înainte ca filtrul să trebuiască înlocuit.

2.3.5 Presiune curentă diferență

NOTĂ Această funcție nu este disponibilă cu dispozitivele UrSpring Home.

Aceasta arată diferența de presiune curentă dintre apa de alimentare și apa filtrată. Pentru a afișa diferența de presiune:

1. Selectați meniul **Date de funcționare?** > **Stare filtru**.
2. Utilizați și pentru a afișa **Diff. Presiune** și selectați-o cu .
   Afișajul arată diferența de presiune.

NOTĂ Diferența maximă de presiune nu poate depăși 2,5 bar (36,26 psi).
Un filtru trebuie să reducă presiunea cât mai puțin posibil. Prin urmare, o diferență mare de presiune este un indiciu că filtrul este murdar (sau consumul curent de apă depășește capacitatea UrSpring) și trebuie curățat (consultați Curățarea modulului de filtrare). Dacă spălarea nu reduce suficient diferența de presiune, filtrul trebuie schimbat (consultați Plasarea unui filtru nou).

2.4 Configurarea controlerului

Controlerul poate fi configurat în meniul de setări.

Pentru a selecta un element din meniu, utilizați butoanele și de pe controler. Selectați elementul de meniu cu butonul .

Setări recomandate

Tip de apă	Setări recomandate
Apă de oraș	• Setați curățarea zilnică automată. Consultați Curățare zilnică. • Setați durata de spălare la 5 secunde. Consultați 2.4.7 Setarea duratei de spălare. • Selectați pentru a întârzia spălarea în timpul utilizării apei. Consultați 2.4.8 Selectați să opriți spălarea în timpul utilizării apei.
Apă din puț sau apă din oraș, care ar putea prezenta apă maro din când în când.	• Setați curățarea zilnică automată. Consultați Curățare zilnică. • Selectați spălarea automată atunci când filtrul este murdar. Consultați Curățare automată când este murdar. • Setați durata de spălare la 10 sec. Consultați 2.4.7 Setarea duratei de spălare. • Selectați pentru a întârzia spălarea în timpul utilizării apei. Consultați 2.4.8 Selectați pentru a opri spălarea în timpul utilizării apei.

Apă caldă	• Setați curățarea zilnică automată. Consultați Curățarea zilnică. • Selectați spălarea automată atunci când filtrul este murdar. Consultați Curățare automată când este murdar. • Setați durata de spălare la 5 secunde. Consultați 2.4.7 Setarea duratei de spălare.

2.4.1 Introduceți codul de serie (SK)

NOTĂ Codul SK este diferit pentru fiecare tip de filtru. Asigurați-vă întotdeauna că introduceți codul SK corect al filtrului individual în unitatea de control.

Pentru a introduce codul SK:

1. Găsiți autocolantul pe filtru sau pe cutia de ambalare a filtrului.

2. Selectați meniul **Modificare setări?** > **Cheie de serie**.
   Afișajul arată: **SN:0------**
3. Utilizați ▲ și ▼ pentru a modifica numerele și confirmați fiecare număr cu ↵.
   Repetați această operațiune până când este introdusă cheia de serie completă.

2.4.2 Selectați limba engleză pentru controler în meniul

1. Selectați meniul **Change settings?** > **Language** (sau **Sprache).**
2. Utilizați ▲ și ▼ pentru a selecta limba **engleză** și confirmați cu ↵.

2.4.3 Selectați unitățile metrice sau US

1. Selectați meniul **Change settings?** > **Units**.
2. Utilizați ▲ și ▼ pentru a selecta **unitățile metrice** sau **americane** și confirmați cu ↵.

2.4.4 Selectați formatul orei

1. Selectați meniul **Change settings?** > **Time format**.
2. Utilizați și pentru a selecta formatul de oră am/pm sau 24h și confirmați cu .

2.4.5 Setați ora corectă

NOTĂ Setarea orei este importantă pentru a vă asigura că spălarea (spălarea modulului de filtrare) are loc la ora preferată.

1. Selectați meniul **Modificare setări?** > **Setare oră**.
   Afișajul arată: Setați ora.
2. Utilizați și pentru a selecta ora curentă corectă și confirmați cu . Afișajul arată: Set min.
3. Utilizați și pentru a selecta minutele curente corecte și confirmați cu .

2.4.6 Setarea temperaturii apei

Setarea temperaturii apei nu este disponibilă în UrSpring Home..
NOTĂ Temperatura apei influențează durata de viață a filtrului. Controlerul utilizează această setare pentru a prezice o durată de viață precisă.

1. Selectați meniul **Change Settings?** > **Water Temp**.
2. Utilizați și pentru a seta temperatura corectă și confirmați cu.

2.4.7 Setați lungimea de spălare

Lungimile de spălare recomandate sunt:

- Pentru apă de oraş 5 secunde (maximum 10 secunde)
- Pentru apă de fântână 10 secunde (maximum 20 de secunde)
- Pentru apă caldă 5 secunde (maximum 10 secunde)

Rețineți că, dacă curățarea trebuie îmbunătățită, nu este util să măriți durata de spălare la o valoare mai mare decât cea maximă menționată mai sus. În acest caz, este mai bine să spălați mai mult de o dată pe zi (a se vedea Curățare automată în caz de impurități).

.

Lungimea preferată poate fi introdusă după cum urmează:

1. Selectați meniul > "**Chg. Flush mode**?" > "**Flush length**".
2. Afișajul arată: x Secunde.
3. Utilizați și pentru a seta durata preferată și confirmați cu .

2.4.8 Selectați amânarea tragerii apei în timpul utilizării apei

Dacă doriți ca un ciclu următor de spălare să fie amânat atunci când există utilizare de apă, puteți selecta această funcție.

ATENȚIE! Activați această opțiune numai atunci când apa filtrată este conectată direct la dispozitivul de conducte al unei locuințe. Atunci când există întotdeauna debit, această funcție ar putea suprima atunci spălarea
permanent. Prin urmare, ***nu activați*** această funcție atunci când:

- ieșirea apei filtrate este conectată la un rezervor de stocare.
- UrSpring este utilizat într-un dispozitiv de circulație a apei calde.

Pentru a opri spălarea în timpul utilizării apei:

1. Mergeți la meniul **Chg. Flush mode?** > **Flush when Flow**.
2. Afișajul arată: **Setați:**
3. Utilizați și pentru a seta opțiunea la **Set: NO** și confirmați cu .

2.4.9 Spălarea filtrului modul

Modulul filtrului se murdărește în timpul utilizării. Spălarea va curăța filtrul.

NOTĂ : Pentru a seta durata de spălare, consultați Setarea duratei de spălare.

Curățare zilnică

Curățarea zilnică poate fi selectată ca opțiune de sine stătătoare sau adițională la curățarea automată atunci când filtrul este murdar:

- Pentru apă de oraș și apă caldă, se recomandă selectarea curățării zilnice ca opțiune de sine stătătoare.
- Pentru apa din fântână se recomandă combinarea curățării zilnice cu curățarea automată atunci când este murdară.

Pentru a selecta o spălare zilnică:

1. Selectați meniul **Chg. Flush mode?** > **Flush daily at**. Afișajul arată: **Setați ora**.
   Momentul recomandat al zilei în care se efectuează spălarea este 00:30 (deoarece în timpul nopții de obicei nu se așteaptă utilizarea apei).
2. Utilizați și pentru a selecta ora curentă corectă și confirmați cu . Afișajul **arată Set min.**
3. Utilizați și pentru a selecta minutele curente corecte și confirmați cu .
4. Mergeți la meniul **Chg. Flush mode?** > **Daily = OFF** sau **Daily = ON**.
   Dacă afișajul indică **Daily = ON**, controlerul este pregătit pentru spălarea zilnică.
5. Dacă afișajul arată **Daily = OFF**, apăsați .
6. Utilizați sau pentru a selecta **Daily: ON** și confirmați cu `.

Curățare automată atunci când este murdărit

OBSERVAȚIE Dispozitivul UrSpring poate fi setat să efectueze o curățare automată a filtrului, în funcție de gradul de murdărire al acestuia. Dispozitivul UrSpring monitorizează starea de murdărire a filtrului utilizând diferența de presiune dintre apa de alimentare și apa filtrată, debitul în timpul filtrării și temperatura apei filtrate.
Modul de curățare automată este în general recomandat. Acesta trebuie utilizat cu siguranță ori de câte ori apa conține particule din când în când, ceea ce se poate întâmpla și în aplicațiile cu apă de oraș.

1. Selectați meniul **Chg. Flush mode?** > **Flush if fouled (Curățare în caz de impurități)**.
2. Afișajul indică pragul: **când debit < .. %**.
3. Utilizați și pentru a modifica procentul pragului și confirmați cu . Când pragul este atins, UrSpring va începe un ciclu de curățare.
   Se recomandă să nu lăsați debitul filtrului sub 60% din performanțele din fabrică. Afișajul **arată Set ore.**

   Continuați să introduceți timpul minim în care UrSpring va continua funcționarea normală între două spălături automate.
1. Utilizați și pentru a selecta orele minime dintre spălături și confirmați cu . Afișajul **arată Set min.**
2. Utilizați și pentru a selecta minutele și confirmați cu .

Rețineți că atunci când curățarea filtrului trebuie să fie îmbunătățită, selectați setările pentru a spăla mai des: selectați debitul <70% sau 80% și un timp minim între spălături de 00:20.

Curățare manuală

1. Selectați meniul **Manual flush?** > **Start flush (Începe spălarea)**.
2. Apăsați pentru a începe spălarea modulului de filtrare.

2.5 Resetați UrSpring la setările din fabrică

NOTĂ Toate setările personalizate vor fi șterse dacă resetați setările din fabrică.

1. Selectați meniul **Change Settings?** > **Set to Default?**
2. Utilizați sau pentru a selecta **DA** și confirmați cu .

2.6 Schimbarea unui modul de filtrare

Modulul de filtrare trebuie înlocuit din când în când, atunci când modulul de filtrare se murdărește sau durata de viață a filtrului este depășită. Vă recomandăm ca modulul filtrant să fie scos și înlocuit de un partener de service autorizat la fiecare doi-trei ani.

2.6.1 Pregătire

AVERTISMENT Asigurați-vă că apa vărsată nu poate provoca daune.

1. Închideți conductele de apă în alimentare și de apă filtrată.
2. Depresurizați UrSpring cu o spălare manuală (consultați Spălarea modulului de filtrare).
3. Deconectați alimentarea cu energie electrică prin scoaterea fișei din priza de rețea.

2.6.2 Îndepărtați filtrul modul

1. Plasați o găleată sau alt recipient cu apă sub modulul filtrant.
2. Îndepărtați **clemele de fund** Ⓑ de pe modulul filtrant.
3. Trageți **capacul de capăt** Ⓒ din modulul filtrant. Aveți grijă să nu deteriorați capacul de capăt.
4. Lăsați apa să curgă din modulul filtrant.
5. Îndepărtați **clemele superioare** Ⓐ de la modulul de filtrare.
6. Scoateți modulul de filtrare din unitatea de comandă.

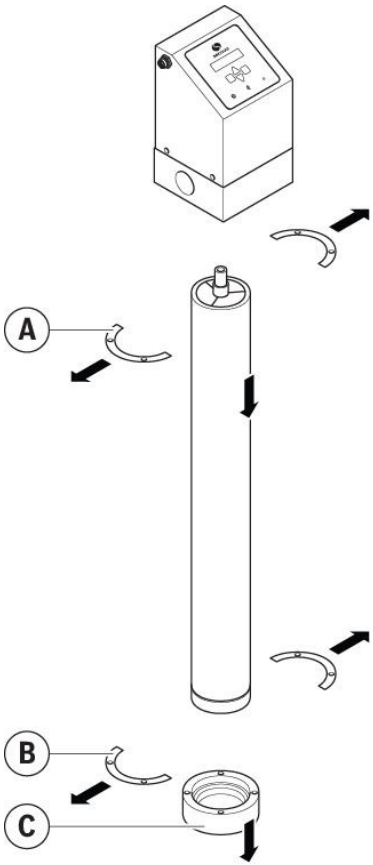

Rețineți că un modul de filtrare utilizat trebuie eliminat conform descrierii din secțiunea Depozitare, manipulare și eliminare.

2.6.3 Plasarea unui filtru nou modul

Pentru a plasa un modul de filtrare nou:

1. Pregătiți noile O-ring-uri și modulul filtrant: consultați PASUL 4 Pregătiți O-ring-urile și modulul filtrant
2. Introduceți un nou modul de filtrare: a se vedea PASUL 5 Introduceți modulul de filtrare
3. Introduceți cheia de serie a noului modul de filtrare în unitatea de comandă. (a se vedea Introduceți cheia de serie (SK)).

3. Instalarea UrSpring

⚠CAUTION

Vă recomandăm ca UrSpring să fie instalat și pus în funcțiune de un instalator calificat.

3.1 Înainte de a începe

3.1.1 Siguranță pentru instalarea

⚠WARNING

- Respectați întotdeauna instrucțiunile și măsurile de siguranță din acest manual. Nerespectarea instrucțiunilor poate duce la vătămări grave sau deces.
- Nu schimbați fișa de conectare la rețea sau cablul de alimentare.
- Asigurați-vă că cablul de alimentare nu este niciodată în apă.
- Deconectați UrSpring înainte de instalare sau întreținere.
- Nu modificați sau deschideți produsul.

3.1.2 Verificați cerințele

Înainte de a instala UrSpring, asigurați-vă că:

- Capacitatea UrSpring este tipică pentru o gospodărie de 4-6 persoane.
- Presiunea de alimentare cu apă este de cel puțin 2,5 bar (36 psi).
- Presiunea apei în conducte este mai mică de 5 bar (72 psi).
  Dacă presiunea apei în conducta de alimentare poate depăși 5 bar, trebuie instalată o supapă de reducere a presiunii.

⚠CAUTION

- Atunci când utilizați cuplajele rapide John Guest în combinație cu țevi din oțel inoxidabil, țevile trebuie să aibă o canelură (consultați fișa tehnică John Quest separată).
- Evitați loviturile de berbec sau șocurile de presiune provocate, de exemplu, de supape sau pompe externe în conducta de alimentare sau de apă filtrată. Acest lucru ar putea deteriora Urspring. Dacă
  necesar, instalați un rezervor cu vezică urinară între UrSpring, care poate provoca lovitura de berbec a apei și UrSpring.
- Particulele abrazive din apa de alimentare, cum ar fi resturile de metal sau plastic, pietrișul sau altele similare pot deteriora filtrul UrSpring. Prin urmare, trebuie amplasată în amonte o strecurătoare cu o dimensiune maximă a ochiurilor de 300μm, pentru a proteja filtrul UrSpring.

3.1.3 Componente suplimentare care trebuie incluse în liniile de apă

În conducta de alimentare cu apă:

- Pentru a proteja filtrul împotriva particulelor abrazive, care pot apărea în apa de alimentare, cum ar fi resturi de metal sau plastic sau pietriș, trebuie instalată o strecurătoare cu o dimensiune maximă a ochiurilor de 300µm. Pentru aplicațiile cu apă de puț
  este foarte recomandat un prefiltru spălabil între 100 și 300 µm.
- Trebuie instalată o supapă de reducere a presiunii dacă presiunea poate atinge valori mai mari de 5 bar (72 psi). Atenție, presiunea din rețeaua publică de alimentare poate crește în timpul nopții!
- O supapă de închidere trebuie să fie amplasată în amonte de UrSpring pentru instalarea și schimbarea cartușelor filtrante.
- Dacă sunteți conectat la o sursă publică de apă, trebuie instalat un dispozitiv de prevenire a refluxului pentru a preveni aspirarea apei din rețeaua dvs. de conducte în conductele principale de apă ale comunității, în cazul scăderii neașteptate a presiunii în rețeaua de apă.

În conducta de apă filtrată:

- Trebuie instalat un dispozitiv de prevenire a refluxului.
- În aval de UrSpring trebuie să fie amplasată o supapă de închidere pentru instalarea și schimbarea cartușelor de filtrare.
- În cazul în care nu există o ieșire în linia de filtrat în apropiere, pentru a elimina apa de clătire a filtrului, trebuie instalată o ieșire.

3.1.4 Cerințe pentru instalarea

Unelte și materiale

Pentru instalarea UrSpring sunt necesare următoarele unelte și materiale (nu sunt incluse):

- Burghiu, șuruburi, dopuri de perete, patru șuruburi de montare
- Șurubelnițe
- Ferăstrău sau tăietor de țevi (în funcție de dispozitivul dvs. de țevi)
- Cheie pentru țevi
- Bandă de măsurat
- Găleată

⚠WARNING

- Nu utilizați etanșanți organici sau grași (unsori) la racordurile de apă. Grăsimile pot migra în apă și pot deteriora membrana cu un strat de grăsime.

- Nu utilizați cânepă și unsoare la racordurile de apă pentru a preveni dezvoltarea germenilor.
- Nu utilizați furtunuri flexibile din cauciuc. Furtunurile din cauciuc oferă condiții ideale de creștere pentru bacterii.
- **NU utilizați fitinguri cu filet conic** (standard US NPT) pentru a le înșuruba în UrSpring.

Cerințe pentru montarea UrSpring:

- Asigurați-vă că aveți la dispoziție un spațiu de 1 x 1,5 metri (lxh) (3,5ft x 5 ft) pentru montarea UrSpring.
- Asigurați-vă că peretele destinat montării este adecvat pentru a suporta greutatea UrSpring atunci când este umplut cu apă (consultați Specificații).
- Asigurați-vă că există suficient spațiu pe partea frontală a UrSpring pentru a permite operarea ușoară a unității de control și pentru a permite service-ul și întreținerea.
- Asigurați-vă că există un spațiu disponibil de 20 cm (8") sub UrSpring pentru a permite înlocuirea filtrului.

Cerințe pentru alimentarea cu energie electrică:

- Priza de alimentare trebuie să fie împământată.
- Distanța dintre priză și UrSpring trebuie să fie mai mică de 1,5 m.
- Cablul de alimentare și priza trebuie să corespundă cerințelor UrSpring (consultați Specificații).
- Asigurați-vă că toate conexiunile electrice sunt conforme cu ordonanțele și directivele locale.
- Nu utilizați cabluri prelungitoare.

Cerințe pentru conductele de apă:

- Atunci când utilizați racordurile rapide John Guest, toate conductele de apă trebuie să aibă un diametru exterior de 22 mm.
- Țevile de apă sunt fabricate din cupru, oțel inoxidabil sau plastic.
  Atunci când utilizați cuplajele rapide John Guest în combinație cu țevi din oțel inoxidabil, țevile trebuie să aibă o canelură (consultați fișa tehnică John Quest separat).
- Asigurați-vă că este disponibilă o scurgere. Capacitatea de scurgere este mai mare de 30 litri/minut (8 gpm).
- Asigurați-vă că în conducta de apă filtrată este disponibilă o ieșire, cum ar fi o chiuvetă sau o scurgere. Acest lucru este necesar pentru spălarea UrSpring în timpul punerii în funcțiune.

3.2 Instalare pași

PASUL 1 Verificați conținutul pachetului

Vă rugăm să verificați conținutul coletului imediat după primire pentru a verifica dacă este complet și dacă există posibile daune de transport. Dacă UrSpring sau părți ale UrSpring au fost deteriorate în timpul transportului, anunțați imediat compania de transport. Deteriorările de transport ale UrSpring nu sunt acoperite de garanție.

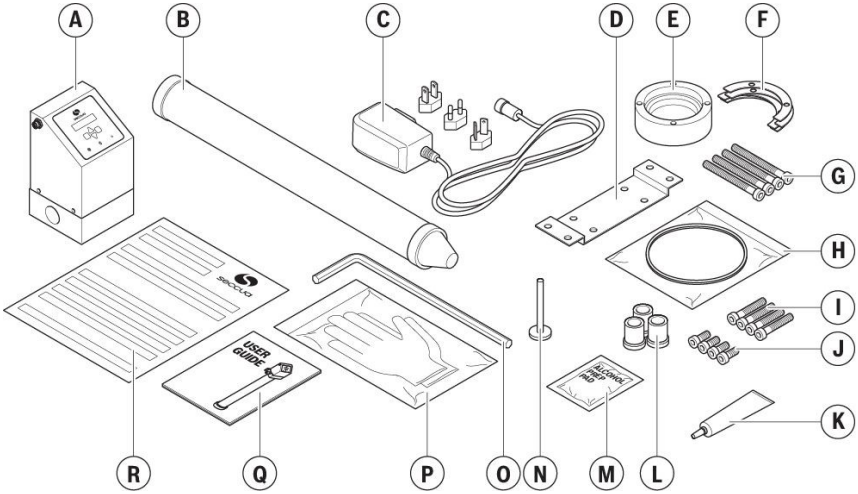

A. Unitate de control
B. Filtru
C. Conexiune de alimentare cu fișe de atașare
D. Placă de montare pe perete
E. Capac terminal filtru
F. 4x cleme de montare din oțel inoxidabil
G. 4x șuruburi lungi (M8x100)
H. 2x O-ring-uri
I. 4x șuruburi pentru placa de montare pe perete (M8x16)
J. 4x șuruburi scurte (M8x50)
K. Etanșant de calitate alimentară.
L. 3x cuplaje rapide John Guest (filet de 3/4" BSPP sau G3/4")
M. Tampon de alcool
N. Pin distanțier din plastic
O. Cheie Allen
P. Mănuși sterile

Q. Ghid rapid UrSpring
R. Certificat de inspecție

PASUL 2 Montați UrSpring

UrSpring trebuie să fie montat pe un perete ferm, după cum urmează:

1. Atașați placa de montare pe perete la unitatea de control, folosind șuruburile furnizate (M8x16).

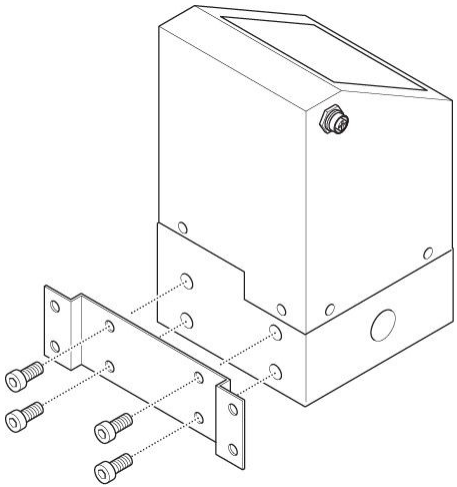

2. Atașați unitatea de control cu placa de montare pe perete la perete. Utilizați șuruburi și ștechere în funcție de tipul de perete.

Asigurați-vă că partea inferioară a unității de control se află la cel puțin 120 cm (47") deasupra podelei.

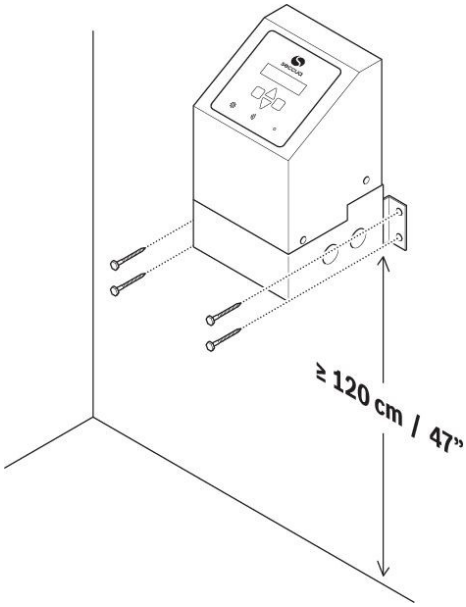

PASUL 3 Conectați apa cuplaje

Pachetul dumneavoastră UrSpring conține trei cuplaje rapide John Guest. Acestea vor fi utilizate în această instrucțiune. Dacă decideți să utilizați alte cuplaje personalizate, utilizați numai cuplaje cu filet exterior metric de 22 mm (3/4"), fără conic (paralel). Consultați Utilizarea cuplajelor personalizate pentru cerințele privind cuplajele personalizate.

⚠CAUTION

Îndepărtați toate impuritățile, reziduurile de metal și plastic sau uleiul din conductele de racordare. Acestea ar putea deteriora membrana și reduce calitatea apei filtrate.

Pentru a conecta cuplajele de apă:

1. Puneți material de etanșare de calitate alimentară pe inelele O ale cuplajelor rapide de conectare.

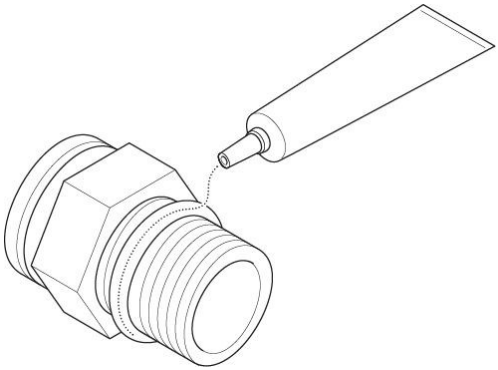

2. Introduceți manual și rotiți cuplajele de conectare rapidă în unitatea de control pentru apa de alimentare, filtrată și de scurgere (strângeți-le manual, astfel încât O-ring-urile să se etanșeze).

   OBSERVAȚIE Cuplajele se etanșează la unitatea de comandă cu O-ring-uri. Filetul nu trebuie să fie etanșat suplimentar.

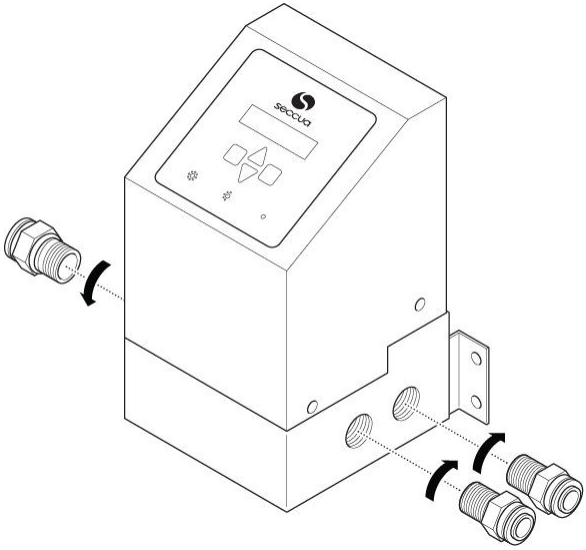

3. Pregătiți conductele de apă de racordare (diametru de 22 mm):
   a. Șanfrenați capetele țevilor care sunt introduse în racorduri.
   b. Puneți etanșant alimentar pe capetele țevilor.
      NOTĂ Nu utilizați niciodată unsoare organică.

4. Spălați țevile pentru a îndepărta orice resturi de metal sau plastic și reziduuri de ulei.
5. Împingeți țevile în cuplaje până când rezistența vizibilă a O-ring-urilor este depășită.

   Pentru mai multe informații privind cuplarea și decuplarea cuplajelor rapide John Guest la conductele de apă, consultați secțiunea Utilizarea cuplajelor rapide John Guest și site-ul web John Guest.

PASUL 4 Pregătiți O-ring-urile și filtrul modulului

1. Îndepărtați banda și capacele de protecție din partea superioară și inferioară a modulului filtrant.

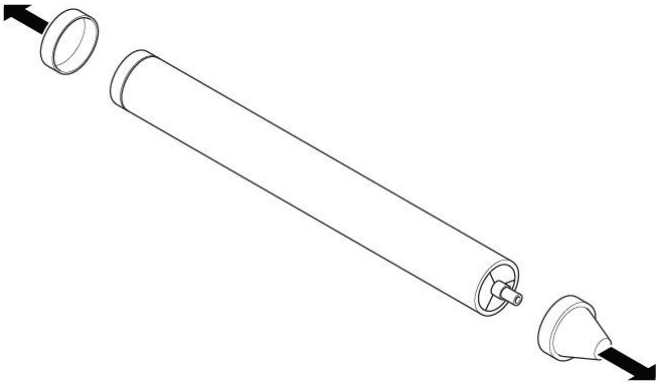

2. Puneți mănușile sterile.
3. Curățați și dezinfectați vârfurile țevilor care ies din modulul filtrant folosind tamponul cu alcool.
4. Aplicați etanșantul alimentar furnizat pe dimensiunea exterioară a ambelor vârfuri de țeavă care ies din filtru.
   Utilizați degetele (cu mănuși sterile) pentru a întinde uniform unsoarea pe ambele vârfuri de țeavă.
   Asigurați-vă că nu atingeți vârfurile țevilor după acest pas, pentru a evita contaminarea.

5. Aplicați unsoarea alimentară furnizată pe ambele O-ring-uri.
6. Montați unul dintre inelele O în capacul de capăt.

7. Montați al doilea O-ring din partea de jos a unității de control în blocul de supape.

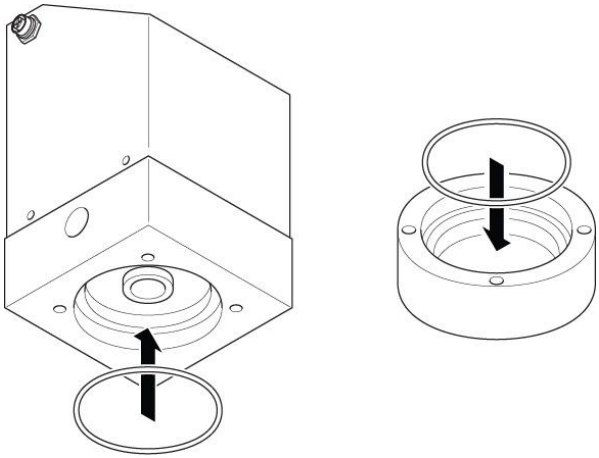

Acum vă puteți scoate mănușile.

PASUL 5 Așezați filtrul modul

1. Așezați capacul terminal pe o suprafață plană și puneți partea inferioară a filtrului în acesta.
2. Așezați clemele de montare în canelura inferioară a modulului filtrului.
3. Atașați uniform clemele folosind cele patru șuruburi (M8x50) până când acestea ating suprafața. (strângeți manual, nu utilizați clești sau alte unelte suplimentare în afară de cheia Allen furnizată).
4. Introduceți complet știftul distanțier în capacul terminal.

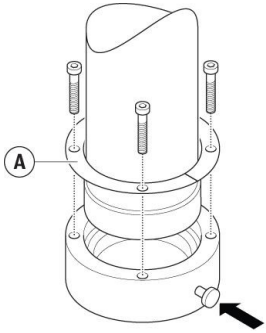

5. Introduceți cu grijă modulul filtrant cu vârfurile țevilor vertical în unitatea de control.
   Asigurați-vă că știftul distanțier din capacul terminal este poziționat față de perete, pentru a menține modulul filtrant la distanța necesară.

6. Atașați modulul filtrant la unitatea de comandă folosind clemele din oțel inoxidabil din canelura superioară a modulului filtrant.

7. Fixați uniform clemele folosind cele patru șuruburi (M8x100), până când acestea ating suprafața. (strângeți manual, nu utilizați clești sau alte unelte suplimentare în afară de cheia

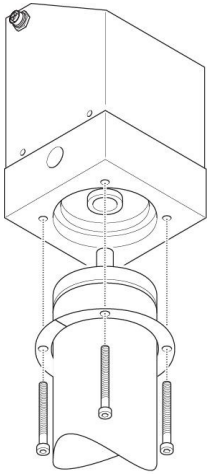

Allen furnizată).

PASUL 6 Conectați alimentarea

⚠WARNING

- Nu conectați dacă ștecherul sau cablul este deteriorat!
- Nu expuneți nicio componentă electrică la apă!

1. Conectați conectorul (M12) al cablului de alimentare la conectorul de pe partea stângă a unității de control.
2. Rotiți inelul metalic pentru a fixa cablul de alimentare la unitatea de control.
3. Selectați adaptorul aplicabil care se potrivește prizei dvs. locale. (consultați Conectarea electrică).
4. Așezați adaptorul pe mufa de alimentare.

5. Conectați fișa de alimentare la priza de rețea.

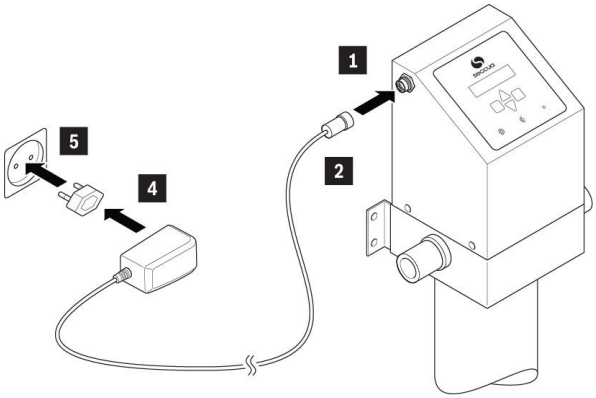

Ecranul de întâmpinare este afișat pe interfața utilizatorului.

În continuare, controlerul solicită două setări: cheia serială (SK) a modulului de filtrare și limba controlerului. Consultați Introduceți cheia serială (SK) și Selectați limba engleză pentru meniul controlerului pentru a afla cum să introduceți aceste setări.

PASUL 7 Clătiți membrana filtrului

Noul modul de filtrare este conservat cu o soluție de conservant alimentar (bisulfit de sodiu) în fabrică. Aceasta trebuie clătită înainte de a utiliza UrSpring.
Pentru a clăti membrana filtrantă:

1. Asigurați-vă că linia de apă filtrată are o ieșire (chiuvetă sau scurgere) pentru a elimina apa de clătire.
2. Deschideți robinetul sau supapa liniei de apă filtrată.
3. Deschideți cu atenție robinetul de închidere al liniei de apă de alimentare pentru a evita loviturile de berbec și umpleți UrSpring cu apă, înlocuind aerul conținut.
4. De îndată ce apa începe să curgă din punctul de robinet; deschideți complet robinetul de închidere a liniei de apă de alimentare și spălați UrSpring de clătire 3 până la 5 minute printr-un robinet complet deschis în aval, până când apa are un gust proaspăt.
5. Închideți robinetul.

UrSpring-ul dvs. este acum gata de utilizare!

4. Întreținere

⚠WARNING

Numai tehnicienii calificați sunt autorizați să efectueze întreținerea UrSpring.

NOTICE

Întreținerea neexpertă și insuficientă va anula orice drepturi de garanție.

4.1 Programul de întreținere

Partea nr.	Descriere	Cantitate	Interval de service	Sarcină	Descrierea sarcinii
10963	Dispozitive automate de reducere a presiunii	1	36 lună	Calibrarea senzorilor	Recalibrați senzorii prin interfața cu utilizatorul.
11351	Senzor de debit	1	36 lună	Test de funcționare	Deschideți robinetul în aval și verificați debitul afișat pe unitate. Dacă acestea corespund, testul este finalizat.
10787	Robinet de spălare	1	36 lună	Test de funcționare	Verificați funcționarea prin efectuarea unei spălături manuale prin intermediul controlului UrSpring.
10646	Adaptor cu conectare rapidă	3	36 lună	Verificarea scurgerilor	
10788	Numai filtrul de apă caldă UrSpring	1	12 lună	Înlocuiți	
10545	toate celelalte filtre UrSpring	1	36 lună	Înlocuiți	

4.2 Întreținere instrucțiuni

4.2.1 Calibrarea senzorilor de presiune

Calibrarea senzorilor de presiune poate fi necesară din când în când sau atunci când UrSpring afișează o eroare a senzorului (cod de eroare 109). Calibrarea ajustează punctul zero al senzorilor de presiune la presiunea atmosferică. În timpul procesului de calibrare, este posibil să nu existe nicio presiune, debit sau vibrații. Unitatea de control reglează senzorii de presiune folosind presiunea atmosferică.

Pentru a efectua o calibrare:

1. Închideți robinetul de apă de alimentare.
2. Închideți conducta de apă filtrată din aval.
3. Spălați manual UrSpring conform descrierii din secțiunea Spălarea modulului de filtrare. UrSpring este acum la presiune atmosferică.
4. Accesați meniul **Change Settings?** > **Calibrate Now?**.
   Afișajul arată: **Deconectați apa**".
5. Apăsați pentru a confirma deconectarea apei.
   Controlerul calibrează senzorii.
   Când se termină, afișajul arată: **Reglare sau Senzori o.k.!**

AVERTISMENT Când afișajul controlerului indică o eroare a senzorului și sunteți sigur că în timpul calibrării nu a existat presiune, debit sau vibrații, atunci senzorii de presiune trebuie înlocuiți (a se vedea 4.2.2 Schimbarea senzorilor de presiune).

4.2.2 Scoaterea controlerului din blocul supapei

Pentru a menține senzorii pe blocul de supape, trebuie să scoateți controlerul din blocul de supape:

1. Închideți conductele de apă în alimentare și de apă filtrată.
2. Depresurizați UrSpring cu o spălare manuală (consultați Spălarea modulului de filtrare).
3. Deconectați alimentarea prin scoaterea fișei din priza de rețea.
4. Scoateți cele patru șuruburi de pe părțile laterale ale controlerului.
5. Ridicați cu grijă controlerul de pe blocul de supape.

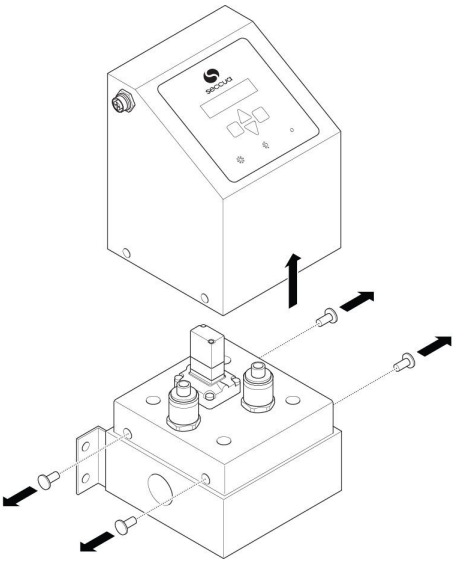

4.2.3 Schimbarea senzorilor de presiune

Atunci când citirea presiunii pe controler dă rezultate neașteptate, verificați senzorii de presiune prin calibrarea acestora (a se vedea 4.2.1 Calibrarea senzorilor de presiune).
Atunci când afișajul controlerului indică o eroare a senzorului și sunteți sigur că în timpul calibrării nu a existat presiune, debit sau vibrații, atunci senzorii de presiune (nr. articol 11221) trebuie schimbați.

Înainte de a începe:

- Asigurați-vă că aveți la dispoziție un dispozitiv de blocare a filetelor adecvat pentru apă potabilă (de exemplu LOCTITE 243). Fixativul pentru filete este utilizat pentru a bloca senzorul de presiune pe blocul supapei.
- Veți avea nevoie de o cheie dinamometrică de 22 mm (pentru 10 Nm).
- Asigurați-vă că pe noul senzor de presiune este prezentă garnitura plată O-ring (a se vedea figura).

Pentru a înlocui un senzor de presiune:

1. Scoateți controlerul din blocul de supape conform descrierii de la punctul 4.2.2 Scoaterea controlerului din blocul de supape.
2. Scoateți cablul de la senzorul de presiune existent. Dacă ambii senzori de presiune sunt înlocuite, marcați cablurile pentru a vă asigura că le conectați la senzorul corect după înlocuire.
3. Scoateți senzorul de presiune cu ajutorul unei chei de 22 mm.

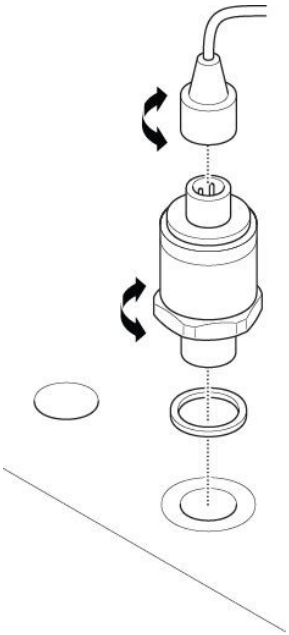

4. Aplicați o picătură mică de lubrifiant pentru filete la începutul filetului noului senzor.
5. Introduceți cu grijă noul senzor de presiune în blocul supapei și rotiți-l cu mâna.
6. Strângeți senzorul cu cheia dinamometrică de 22 mm cu 10 Nm.
7. Conectați cablul la senzorul de presiune.
8. Puneți controlerul înapoi pe blocul de supape și fixați cele patru șuruburi ale acestuia.
9. Calibrați noul senzor de presiune conform descrierii de la punctul 4.2.1 Calibrarea senzorilor de presiune.

4.2.4 Schimbarea supapei electromagnetice

⚠CAUTION

În timpul instalării electrovalvei (nr. art. 10787), acordați atenție poziției și orientării corecte a tuturor componentelor.

Scoateți supapa electromagnetică:

1. Scoateți controlerul din blocul de supape conform descrierii de la punctul 4.2.2 Scoaterea controlerului din blocul de supape.
2. Îndepărtați cablul de la supapă.

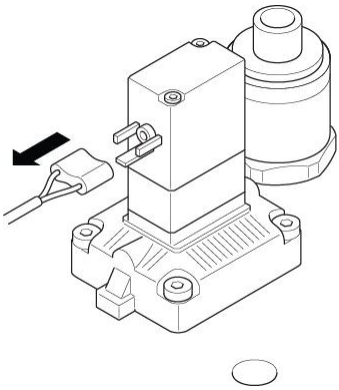

3. Scoateți cele patru șuruburi (M4x20) de la supapa existentă.
4. Scoateți capacul supapei existente.
5. Îndepărtați arcul și membrana.
6. Scoateți inelele mici O-ring.

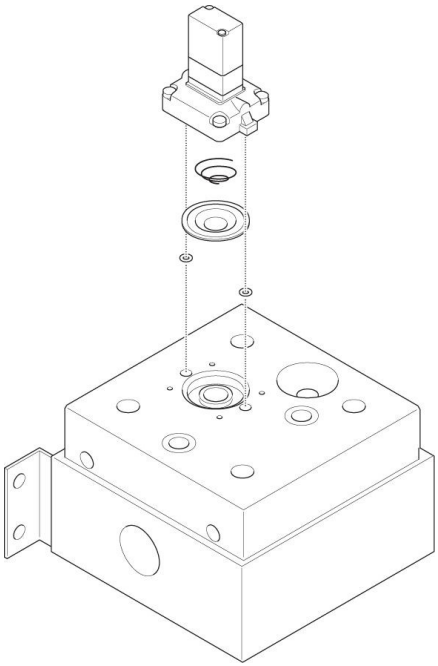

Așezați noua electrovalvă:

1. Curățați suprafața blocului supapei și canelurile din locașul membranei.
2. Curățați găurile în care au fost poziționate inelele O mici.
3. Aplicați puțină unsoare alimentară pe inelul exterior al locașului membranei.

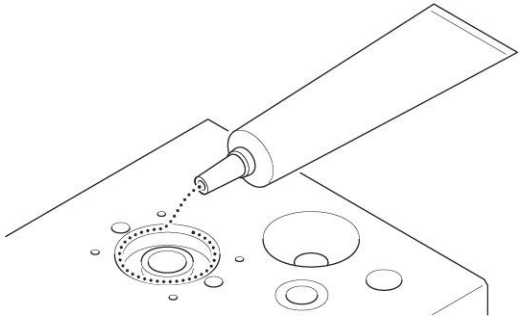

4. Aplicați puțină unsoare alimentară pe noile O-ring-uri mici.
5. Puneți ambele O-ring-uri pe blocul supapei pe orificiile mici.
6. Puneți membrana nouă în locașul său de pe blocul supapei cu conul de alamă în jos și membrana cu bypass în sus.
7. Așezați noul arc în mijlocul membranei, cu dimensiunea arcului crescând în sus.
8. Poziționați cu grijă capacul supapei pe membrană. Asigurați-vă că arcul rămâne în poziție verticală.
   Poziționați capacul supapei astfel încât:
   a. Indicația **P** este poziționată la mijlocul blocului supapei și indicația **A** este orientată spre exterior, spre partea laterală a blocului de supape.
   b. Simbolul **NC** de pe partea laterală a capacului supapei trebuie să fie pe partea **A** a capacului supapei (pe partea laterală a blocului supapei), iar simbolul **NO** pe partea **P** a capacului supapei (la mijlocul blocului supapei).
   c. Conectorii cablurilor sunt pe partea **A** a blocului de supape.

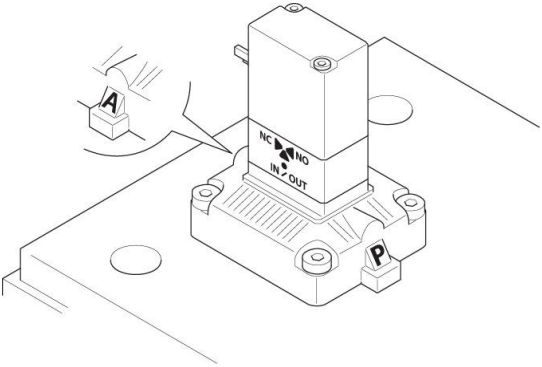

9. Strângeți manual cele patru șuruburi în trepte într-o succesiune transversală.
10. Atașați cablul la supapă.
11. Puneți controlerul înapoi pe blocul de supape și fixați cele patru șuruburi ale acestuia.
12. Efectuați o spălare manuală pentru a verifica funcționarea corectă (a se vedea Spălare manuală)..

4.2.5 Curățarea supapei electromagnetice

Pentru a curăța supapa solenoidală:

1. Scoateți supapa așa cum este descris la punctul 4.2.3 Schimbarea supapei electromagnetice.
2. Curățați membrana folosind apă și o cârpă sau o perie moale.
3. Curățați O-ring-urile.
4. Curățați locașul membranei în blocul supapei.
5. Îndepărtați murdăria din găurile O-ring-urilor.

6. Aplicați unsoare și puneți toate piesele la loc, așa cum este descris la punctul 4.2.3 Schimbarea electrovalvei.

4.2.6 Schimbarea senzorului de debit

Pentru a înlocui senzorul de debit:

1. Scoateți controlerul din blocul de supape conform descrierii de la punctul 4.2.2 Scoaterea controlerului din blocul de supape.
2. Îndepărtați inelul de blocare cu ajutorul unui clește cu ac și nas.
3. Scoateți senzorul de debit existent cu cablul.
4. Deconectați cablul senzorului de debit.

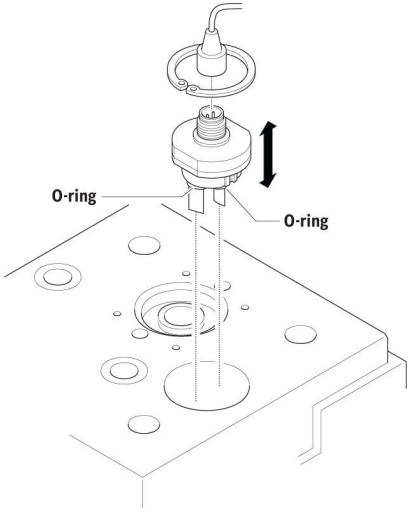

5. Aplicați puțină unsoare alimentară pe inelele O ale noului senzor de debit.
6. Conectați cablul la noul senzor de debit.
7. Introduceți senzorul de debit în blocul supapei în poziția corectă.
8. Fixați senzorul prin fixarea inelului de blocare (nr. articol 11354) pe senzor cu ajutorul unui clește cu ac.
9. Puneți regulatorul înapoi pe blocul de supape și fixați cele patru șuruburi ale acestuia.

4.2.7 Curățarea senzorului de debit

Pentru a curăța senzorul de debit:

1. Scoateți senzorul de debit conform descrierii de la punctul 4.2.5 Schimbarea senzorului de debit.
2. Curățați O-ring-urile și suprafețele senzorului de debit cu apă, cârpă sau o perie moale.
3. Puneți la loc senzorul conform descrierii de la punctul 4.2.5 Schimbarea senzorului de debit.

4.3 Piese de schimb

4.3.1 Piese de schimb UrSpring seturi

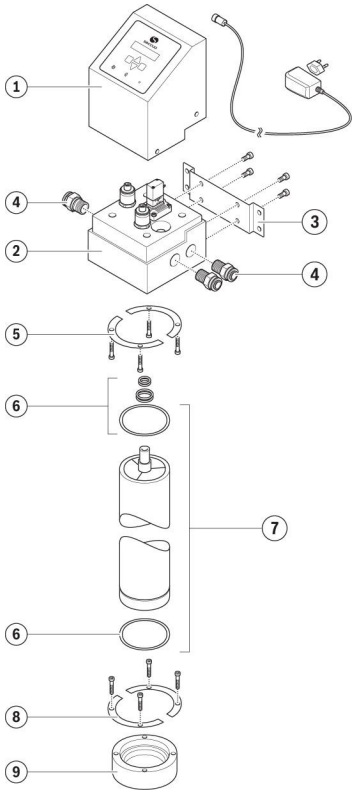

Nr. în figură	Descriere seturi de piese de schimb	Articolul nr.
1	Set controler UrSpring (controler + cablu de alimentare)	12287
2	UrSpring Valve-block full equipped (bloc de valve complet echipat, cu senzori de presiune, debit, senzor și electrovalvă)	12293
3	UrSpring Wall-mounting-Set (placă de montare pe perete + 4 x M8x16)	12288

4	UrSpring John-Guest-Set (3 x adaptoare de conectare rapidă John-Guest)	12289
5	UrSpring Top-clamp-Set (2 x cleme + 4 x M8x100)	12290
6	UrSpring O-Ring-Set complet (2 x 16x3 + 2 x 25x3 + 2 x 98x4 + unsoare)	11301
7	SeccuMemPro 1000 (Filtru pentru toate tipurile UrSpring) SeccuMemPro HotWater (Filtru pentru apă caldă) (fiecare set de filtre include 2 x O-Rings 98x4)	10545 10788
8	Set de cleme de fund UrSpring (2 x cleme + 4 x M8x50)	12291
9	Set capac de capăt UrSpring (Capac de capăt, 1x 98x4)	11049

4.3.2 Piese de schimb unice

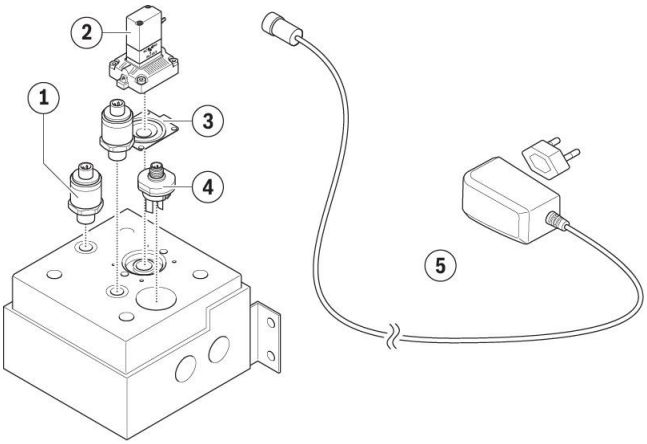

Nr. în figură	Descrierea pieselor de schimb unice	Articolul nr.
1	UrSpring Senzor de presiune 10 bar	11221
2	UrSpring Electrovalvă (Electrovalvă fără corp)	10787
3	UrSpring Piese de uzură electrovalvă (membrană + arc)	11293

4	UrSpring Senzor de debit (senzor de debit Karmann + inel de blocare (11354))	11351
5	UrSpring Sursă de alimentare (cablu + adaptoare)	10698

5. Rezolvarea problemelor

Dacă unitatea UrSpring raportează o eroare, LED-ul roșu de pe controler va clipi.

5.1 Coduri de eroare

Pentru a vizualiza codurile de eroare:

1. Mergeți la meniul **Vizualizare alerte.**
2. Afișajul **arată Ultima eroare**---------- .
3. Utilizați și pentru a parcurge erorile.

Cod eroare	Cauza posibilă	Rezolvare
101	Curățarea de urgență funcționează sau a funcționat. O spălare este activată timp de 20 secunde. Deoarece presiunea transmembranară maximă (de la alimentare la filtrat) este depășită (> 2,5 bar/36psi).	Căutați și eliminați cauza presiunii transmembranare sau absolute ridicate. Aceasta poate deteriora UrSpring ● Verificați presiunea de alimentare și supapa de reducere a presiunii din amonte. ● Verificați dacă s-au schimbat condițiile de presiune sau consumul maxim. ● Verificați dacă modulul de filtrare este murdar și trebuie înlocuit.
102	Permeabilitatea modulului filtrant este prea scăzută.	● Efectuați o spălare manuală pentru a verifica dacă spălarea funcționează. ● Verificați dacă setările de spălare corespund aplicației și dacă acestea trebuie optimizate. ● Verificați dacă modulul de filtrare este murdar și trebuie înlocuit. Contactați tehnicianul de service pentru ajutor suplimentar

103	Modulul filtrant trebuie înlocuit în curând.	Pregătiți înlocuirea modulului filtrant.
104	Ultima curățare prin spălare nu a ridicat performanța filtrului peste valoarea prag setată pentru curățare.	La setarea Flush if fouled (Curățare automată în caz de impurități): 1. Setați valoarea prag la >60%. 2. Setați timpul minim pentru două spălături automate la 20 de minute. UrSpring ar trebui acum să își recâștige treptat performanțele în cursul următoarelor zile. Dacă performanța nu crește după câteva zile, schimbați modulul de filtrare și luați în considerare o spălare mai regulată (așa cum este descris în pașii de mai sus).
105	Problemă cu sursa de alimentare.	Verificați sursa de alimentare și priza.
106	Temperatură ambientală peste 55°C (131°F).	Reduceți temperatura ambiantă.
107	Temperatură ambientală sub 0°C (32°F).	Asigurați-vă că apa nu îngheață. Controlul electronic va funcționa sub 0°C.
109	Senzorii de presiune nu funcționează corect.	Calibrați senzorul de presiune (consultați 4.2.1 Calibrarea senzorilor de presiune) Dacă eroarea persistă, înlocuiți senzorii (4.2.2 Schimbarea senzorilor de presiune) sau contactați tehnicianul de service.
111 112 113	Setarea timpului a fost pierdută sau nu a putut fi salvată.	Asigurați-vă că sursa de alimentare funcționează și resetați ora (Setați ora corectă).
115	Eroare de memorie.	Este posibil ca sursa de alimentare a UrSpring să fi fost pierdută pentru o perioadă mai lungă de timp, asigurați-vă că sursa de alimentare și priza funcționează corect. Contactați tehnicianul de service.

5.2 Asistență

Pentru asistență suplimentară, vă rugăm să contactați asistența prin intermediul Biroului nostru de servicii. Datele de contact necesare le găsiți la https://www.seccua.com/service.

6. Specificații

6.1 Dimensiuni

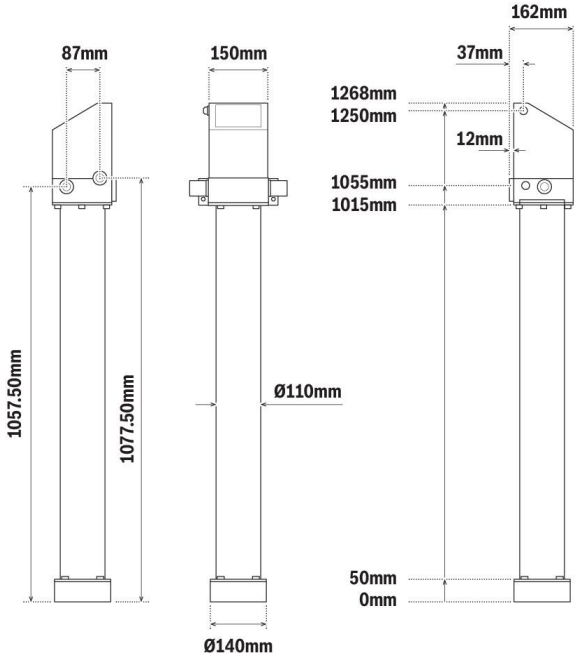

6.2 Date de funcționare

	Unități SI	Unități US
Presiune maximă de funcționare	5,0 bar	72 psi
Temperatura de funcționare	4°C până la 55°C	39°F până la 131°F

Temperatura apei Toate tipurile UrSpring (cu filtru HotWater)	4°C până la 40°C (4°C până la 70°C)	39 °F până la 104 °F (39 °F până la 158 °F)
Temperatura de depozitare	De la 0°C la 55°C	32 °F până la 131 °F
Intervalul pH	Valoare pH de la 2 la 11 (în timpul funcționării)	
Toleranța la clor	Toleranță pentru clorul liber: 200.000 ppmh, concentrație maximă 200 ppm	
Diferența de presiune alimentare - apă filtrată	0 - max. 2,5 bar	0 - max. 36 psi
Alimentare electrică	Intrare: 110-230 Volt AC Ieșire: 12 Volt DC Consum de energie: 1,5 W (~ 5,4 în timpul clătirii)	
Greutate totală (unitate de control cu modul de filtrare umedă)	aprox. 15 kg	aprox. 33 lbs

6.3 Conexiune electrică

UrSpring este livrat cu o sursă de alimentare pentru diferite prize și tensiuni. sursa de alimentare este conformă cu Directiva UE 2014/35/CE privind echipamentele de joasă tensiune.

Țara	Tensiune	Putere (max.)	Frecvență	Tip de priză
Germania	230 V	225 W	50 Hz	C
SUA, Canada	120 V	225 W	60 Hz	B
China	230 V	225 W	50 Hz	D

7. Utilizarea țevilor cuplaje

7.1 Utilizarea cuplajelor personalizate

Dacă utilizați cuplaje personalizate pentru a conecta conductele de apă la UrSpring, vă rugăm să țineți cont de următoarele:

- Blocul de supape al unității de control este fabricat din plastic. Asigurați-vă că filetul intern al blocului de supape nu este deteriorat în timpul instalării de filetul cuplajului personalizat utilizat.
- Pentru înșurubarea în bloc, utilizați numai cuplaje cu filet exterior BSPP de 22 mm (3/4"), fără conic (paralel).
- Asigurați-vă că racordul nu este mai adânc decât adâncimea maximă a filetului de 15 mm (0,6").
- Utilizați numai teflon lichid pentru etanșarea conductei și a fitingului care urmează să fie conectat.
- Nu utilizați niciodată cânepă (cânepa se umflă în contact cu apa, ceea ce poate duce la deteriorarea blocului de supape) sau unsoare organică.

7.2 Utilizarea cuplajelor John Guest cu conectare rapidă

Pachetul UrSpring conține cuplaje John Guest cu conectare rapidă. Aceste cuplaje pot fi utilizate pe o țeavă de 22 mm (3/4") din plastic și cupru. Atunci când utilizați cuplajele rapide John Guest în combinație cu țevi din oțel inoxidabil, țevile trebuie să aibă o canelură. (consultați fișa tehnică John Quest separată).

Pentru a introduce o țeavă în cuplajul cu conectare rapidă:

1. Introduceți țeava în cuplajul rapid.
2. Cuplajul atinge garnitura internă O-ring.
3. Împingeți complet țeava introdusă în cuplajul rapid.
4. Trageți țeava, pentru a asigura o conexiune închisă forțat.

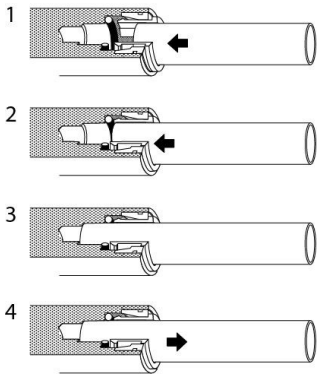

Pentru a deconecta o țeavă de la cuplajul rapid:

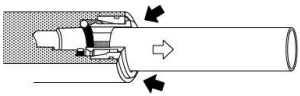

1. Eliberați complet presiunea din UrSpring.
2. Apăsați în manșonul cuplajului.
3. Trageți conducta din cuplaj.

8. Depozitare, transport și eliminare

8.1 Depozitare, de ex. Iernare

Pentru a plasa UrSpring într-un depozit (temporar):

- Deconectați alimentarea cu energie electrică și apă.
- Scoateți apa din UrSpring. Apa poate deveni contaminată dacă nu este reîmprospătată pentru o perioadă lungă de timp.
- Curățați suprafețele externe și interne ale UrSpring și ale accesoriilor.
- Asigurați-vă că temperatura mediului nu scade sub 0°C (32°F) sau nu crește peste 55°C (131°F).
- Asigurați-vă că umiditatea relativă a mediului este sub 80%.
- Asigurați-vă că UrSpring rămâne în poziție verticală.
- După scoaterea UrSpring din depozit, verificați dacă UrSpring este deteriorat.

Depozitarea modulelor de filtrare:

- Depozitați modulele de filtrare într-un loc răcoros și uscat.
- Nu expuneți modulele de filtrare la lumina directă a soarelui.
- Nu depozitați modulele de filtrare pentru mai mult de 2 ani de la data de producție.
- Nu îndepărtați ambalajul înainte de depozitare.
- Înainte de a depozita un modul de filtrare deja utilizat, clătiți-l cu o soluție de apă pură cu bisulfit de sodiu 1%.
  Dacă un modul de filtrare folosit este depozitat mai mult de 6 luni, asigurați-vă că curățați și clătiți bine filtrul cu apă potabilă curată înainte de utilizare.

Depozitarea filtrelor folosite:

- Înainte de depozitare, clătiți modulul filtrant cu o soluție de apă pură cu 1% bisulfit de sodiu.
- Sigilați modulele de filtrare folosind capacele de protecție originale Seccua.
- Depozitați modulele de filtrare în poziție verticală, cu deschiderea orientată în sus.
- Dacă un modul de filtrare este depozitat mai mult de 6 luni, asigurați-vă că curățați și clătiți bine filtrul cu apă potabilă curată înainte de utilizare.
- Nu înghețați!

8.2 Transport

Când transportați UrSpring:

- Asigurați-vă că temperatura UrSpring [nu scade sub 0 °C (32 °F) sau nu crește peste 55 °C (131 °F).
- Asigurați-vă că UrSpring nu este supus la vibrații substanțiale sau șocuri fizice.

8.3 Eliminarea

Asigurați-vă că UrSpring și modulele sale de filtrare sunt eliminate în conformitate cu legislația, reglementările, instrucțiunile și precauțiile locale privind sănătatea, siguranța și mediul.
Asigurați-vă că eliminați sau reciclați următoarele materiale într-un mod ecologic:

- Toate piesele din plastic marcate cu un cod recognoscibil pentru reciclare.
- Bateria este amplasată pe placa principală de circuite imprimate din unitatea de comandă.
- Placa de circuit imprimat și accesoriile. Aceste piese trebuie eliminate ca deșeuri electrice și electronice.

Simbolul de pe produs, accesorii sau ambalaj indică faptul că acest dispozitiv nu trebuie tratat ca deșeu municipal nesortat, ci trebuie colectat separat. Eliminați dispozitivul

prin intermediul unui punct de colectare pentru reciclarea deșeurilor electrice și electronice echipament dacă locuiți în UE și în alte țări europene care operează dispozitive de colectare separată a deșeurilor de echipamente electrice și electronice. Eliminând dispozitivul în mod corespunzător, contribuiți la evitarea posibilelor pericole pentru mediu și sănătatea publică care ar putea fi altfel cauzate de tratarea necorespunzătoare a deșeurilor de echipamente. Reciclarea materialelor contribuie la conservarea resurselor naturale.

John Guest®

Fișă de date DS-1127

Detalii canelură tub - Standard Imperial

Informațiile furnizate aici se referă la tuburile din oțel inoxidabil și dur și pentru a asigura o canelură dincolo de dinții colierului la introducerea completă a tubului.
Această canelură va împiedica alunecarea tubului în majoritatea aplicațiilor.
Utilizarea unui tăietor de tuburi pentru a produce canelura este doar o sugestie, iar canelura produsă prin această metodă va depinde de modelul utilizat.
Este responsabilitatea instalatorului să verifice integritatea conexiunii și funcționalitatea canelurii.

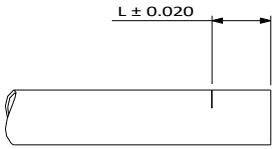

1. Marcați poziția necesară a canelurii pe tub, referindu-vă la tabelul de mai jos.

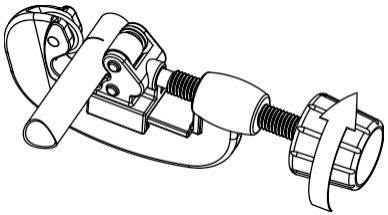

2. Aduceți roata tăietoare până la marcaj și prindeți tubul între role și roata tăietoare.

3. Rotiți mânerul cu 1/4 de tură.

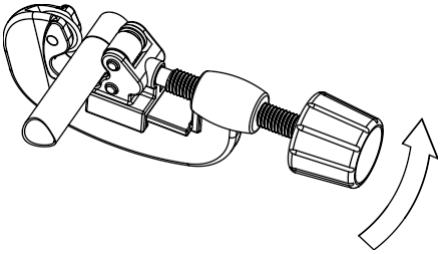

4. Rotiți dispozitivul de tăiere în jurul tubului, asigurându-vă că este efectuată o rotație de 360° și că este aliniată întreaga canelură.

5. Scoateți dispozitivul de tăiere din tub.

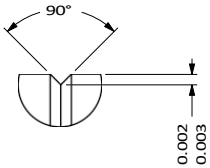

6. Dacă canelura urmează să fie prelucrată, utilizați detaliile prezentate aici.

Toate dimensiunile în inci.
A se vedea foaia 2 pentru dimensiuni metrice

DIMENSIUNE	5/32	3/16	1/4	5/16	3/8	1/2	5/8
L	0.250	0.250	0.285	0.315	0.400	0.450	0.615

Drepturile de autor asupra acestui desen și a produselor la care se face referire aparțin John Guest International Limited, iar acest desen și informațiile conținute în acesta nu pot fi produse sub nicio formă sau utilizate în niciun scop fără acordul scris © 2019

Compania are o politică de cercetare și dezvoltare continuă și își rezervă dreptul de a modifica fără notificare specificațiile și designul tuturor produselor ilustrate. Pentru detalii privind Termenii și condițiile și orice alte întrebări tehnice, vă rugăm să contactați Departamentul nostru de servicii pentru clienți la 01895 449233. Alternativ, apelați serviciul nostru de asistență tehnică la 01895 423333

John Guest®

Fișă de date DS-1127

Detalii canelură tub - Standard metric

Informațiile furnizate aici se referă la tuburile din oțel inoxidabil și dur și la asigurarea unei caneluri dincolo de dinții colierului la introducerea completă a tubului.
Această canelură va împiedica alunecarea tubului în majoritatea aplicațiilor.
Utilizarea unui tăietor de tuburi pentru a produce canelura este doar o sugestie, iar canelura produsă prin această metodă va depinde de modelul utilizat.
Este responsabilitatea instalatorului să verifice integritatea conexiunii și funcționalitatea canelurii.

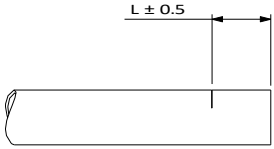

1. Marcați poziția necesară a canelurii pe tub, referindu-vă la tabelul de mai jos.

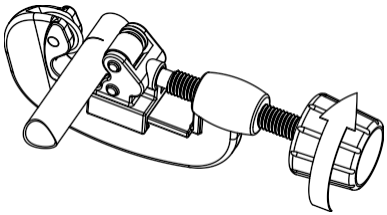

2. Aduceți roata tăietoare până la marcaj și prindeți tubul între role și roata tăietoare.

3. Rotiți mânerul cu 1/4 de tură.

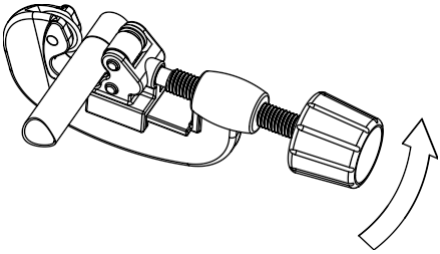

4. Rotiți dispozitivul de tăiere în jurul tubului, asigurându-vă că este efectuată o întoarcere de 360° și că este aliniată întreaga canelură.

5. Scoateți dispozitivul de tăiere din tub.

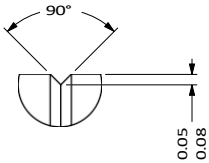

6. Dacă canelura trebuie să fie prelucrată, utilizați detaliile prezentate aici.

Toate dimensiunile în mm.
A se vedea foaia 1 pentru dimensiunile în inci

DIMENSIUNE	4 mm	5 mm	6 mm	8 mm	10 mm	12 mm	15 mm	18 mm	22 mm
L	6.4	6.4	7.3	8.0	10.2	14.6	16.4	18.3	19.8

Drepturile de autor asupra acestui desen și a produselor la care se face referire aparțin John Guest International Limited, iar acest desen și informațiile conținute în acesta nu pot fi produse sub nicio formă sau utilizate în niciun scop fără acordul scris © 2019

Compania are o politică de cercetare și dezvoltare continuă și își rezervă dreptul de a modifica fără notificare specificațiile și designul tuturor produselor ilustrate. Pentru detalii privind Termenii și condițiile și orice alte întrebări tehnice, vă rugăm să contactați Departamentul nostru de servicii pentru clienți la 01895 449233. Alternativ, apelați serviciul nostru de asistență tehnică la 01895 423333

190322
Sht2 din 2

seccua

seccua