Pompe dozatoare seria „V”

Fișă tehnic

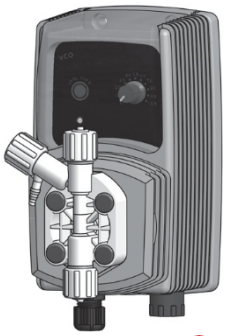

CE

c UL us LISTED (la cerere)

- Montare pe perete
- Tehnologie cu microprocesor
- Reglarea vitezei cursei
- Aerisire manuală Cap pompă din PVDF
- Toate părțile umede (capul pompei, supapa de injecție, filtrul de picior) PVDF
- Carcasă.....PPO
- Temperatura mediului .....0-45 °C (32-113 °F)
- Temperatura chimică .....0-50 °C (32-122 °F)
- Temperatura de transport și depozitare .....-10-50 °C (14-122 °F)
- Clasa de instalare II
- Nivel de poluare.....2
- Zgomot audibil .....70,4 db(A)
- .....67,4 db(A) mod silențios.
  .....66,4 db(A) mod ultra-silențios.
- Grad de protecție .....IP65 (% funcționare RU: 85% T<=40°C; 70% T=50°C - fără apă de condensare)

Cod de configurare

MODEL		
COD	MODEL	FUNCȚIE
CO	„VCO”	Pompă constantă cu reglare a vitezei cursei (frecvenței) și mod divizor pentru a reduce de 10 ori capacitatea pompei.
CL	„VCL”	Pompă constantă cu control al nivelului, reglare a vitezei de cursă (frecvență) și un mod de divizare pentru a reduce de 10 ori capacitatea pompei.

CAPACITĂȚI				
Modele V			Furtunuri	Capul pompei
2001	1 l/h la 20 bar	0,26 GPH la 290 PSI	4 x 8	J
1802	2 l/h la 18 bar	0,52 GPH la 261 PSI	4 x 8	K
1804	4 l/h la 18 bar	1,05 GPH la 261 PSI	4 x 8	K
1502	2 l/h la 15 bar	0,52 GPH la 217 PSI	4 x 6	K
1504	4 l/h la 15 bar	1,05 GPH la 217 PSI	4 x 6	K
1505	5 l/h la 15 bar	1,32 GPH la 217 PSI	4 x 6	K
1004	4 l/h la 10 bar	1,05 GPH la 145 PSI	4 x 6	K
1005	5 l/h la 10 bar	1,32 GPH la 145 PSI	4 x 6	K
1010	10 l/h la 10 bar	2,64 GPH la 145 PSI	4 x 6	K
0706	6 l/h la 7 bar	1,58 GPH la 101 PSI	4 x 6	K
0510	10 l/h la 5 bar	2,64 GPH la 72 PSI	4 x 6	K
0512	12 l/h la 5 bar	3,17 GPH la 72 PSI	4 x 6	K
0501	1 l/h la 5 bar	0,26 GPH la 72 PSI	4 x 6	J
0408	8 l/h la 4 bar	2,11 GPH la 58 PSI	4 x 6	K
0310	10 l/h la 3 bar	2,64 GPH la 43 PSI	4 x 6	K
0215	15 l/h la 2 bar	3,96 GPH la 29 PSI	6 x 8	K
0116	16 l/h la 1 bar	4,22 GPH la 14 PSI	6 x 8	K

Model V CO 2001 4 00 00

EXTREMITĂȚI LICHIDE								
	CAP	ORINGURI	VALVE		DIAPHRAGM	FURTUNURI		VISCOZITATE
			Corp	Bile		Livrare	Aspirație	CPS maxim
1	PVDF	FKM B	PVDF	Ceramică	PTFE	PE	PVC	100
2	PVDF	EPDM	PVDF	Ceramică	PTFE	PE	PVC	100
4	PVDF	FKM B	PVDF	Ceramică	PTFE	PE	PVC	100
5	PVDF	EPDM	PVDF	Ceramică	PTFE	PE	PVC	100
V	PP	FKM B	PP	Ceramică	PTFE	PVDF	PVC	100
D	PP	EPDM	PP	Ceramică	PTFE	PVDF	PVC	100
W	PP	Nitril	PP	Ceramică	PTFE	PVDF	PVC	100

* Se utilizează pentru capacități de până la 1 l/h.

0S	230 VAC priză australiană
01	230 VAC fără priză
03	115 VAC priză americană
04	24 VAC fără priză
05	12 V c.c. *
07	24 VCC

* Numai pe anumite modele.

Via Donatori di Sangue, 1 - 02100 Rieti (Italy)
+39 074622841 | emecpumps.com

emec SIMPLE AS WATER

Specifications subject to change without notice | R2025

IQNET CERTIFIED MANAGEMENT SYSTEM
qualityaustria SYSTEM CERTIFIED
ISO 9001:2015 No.07728/0
ISO 14001:2015 No.00997/0
ISO 45001:2018 No.01121/0

Pompe dozatoare seria „V”

Fișă tehnic

Caracteristici tehnice

INFORMAȚII					
MODEL	Viteza cursei		Consum de energie la debit maxim (230 VAC)	Consum de energie la debit maxim (115 VAC)	Greutate
	min	max			
2001	18	180	16	13	2,2 KG (4,85 LBS)
1802	18	180	16	13	
1804	18	180	22	15	
1502	18	180	16	11	
1504	18	180	16	13	
1505	18	180	22	15	
1004	18	180	16	11	
1005	18	180	16	13	
1010	18	180	22	15	
0706	18	180	16	11	
0510	18	180	16	13	
0512	18	180	22	15	
0501	18	180	16	11	
0408	18	180	16	11	
0310	18	180	16	11	
0215	18	180	16	13	
0116	18	180	16	13	

CAPACITATE						
MODEL	DEBIT			cc pe CURSĂ	Presiune maximă	
	min cc/h	max l/h	GPH maxi		bar	PSI
2001	97,2	1	0,26	0,09	20	290
1802	205,2	2	0,53	0,19	18	261
1804	399,6	4	1,1	0,37	18	261
1502	205,2	2	0,5	0,19	15	217
1504	399,6	4	1,1	0,37	15	217
1505	496,8	5	1,3	0,46	15	217
1004	399,6	4	1,1	0,37	10	145
1005	496,8	5	1,3	0,46	10	145
1010	1004,4	10	2,6	0,93	10	145
0706	604,8	6	1,6	0,56	7	101
0510	1004,4	10	2,6	0,93	5	72
0512	1198,8	12	3,2	1,11	5	72
0501	97,2	1	0,3	0,09	5	72
0408	799,2	8	2,1	0,74	4	58
0310	1004,4	10	2,64	0,93	3	43
0215	1501,2	15	3,96	1,39	2	29
0116	1598,4	16	4,2	1,48	1	14

FUSE		
MODEL	230 VAC	115 VAC
2001	1	500
1802	1	500
1804	1,25	630
1502	800	400
1504	1	500
1505	1,25	630
1004	800	400
1005	1	500
1010	1,25	630
0706	800	400
0510	1	500
0512	1,25	630
0501	800	400
0408	800	400
0310	800	400
0215	1,25	630
0116	1	50

CANTITATE	CONȚINUTUL PACHETULUI
n. 1	Kit de asamblare
n. 1	5 siguranțe întârziate de 20
n. 1	Sondă de nivel cu filtru axial (PVDF) (sonda de nivel nu este inclusă în modelul CO)
n. 1	0,3 Bar supapă de injecție (PVDF)
m 2	Furtun de livrare
m	Furtun de aspirație
m	Furtun de evacuare
n.1	Manual de utilizare

ALIMENTARE
230 VAC (190÷265 VAC)
115 VAC (90÷135 VAC)
24 VAC (20÷32 VAC)
12 VCC (10÷16 VCC)

Via Donatori di Sangue, 1 - 02100 Rieti (Italy)
+39 074622841 | emecpumps.com

Specifications subject to change without notice | R2025

emec SIMPLE AS WATER

IQNET CERTIFIED MANAGEMENT SYSTEM
qualityaustria SYSTEM CERTIFIED
ISO 9001:2015 No.07728/0
ISO 14001:2015 No.00997/0
ISO 45001:2018 No.01121/0

Pompe dozatoare seria „V”

Fișă tehnica

Dimensiune

mm [inci]

Text

DIME NS IONS		
	mm	*inci*
A	106,96	4,21
B	210,44	8,28
C	199,44	7,85
D	114,50	4,50
E	187,96	7,40
F	97,00	3,81
G	106,96	4,21
H	125,47	4,93
L	50,00	1,96
M	201,00	7,91

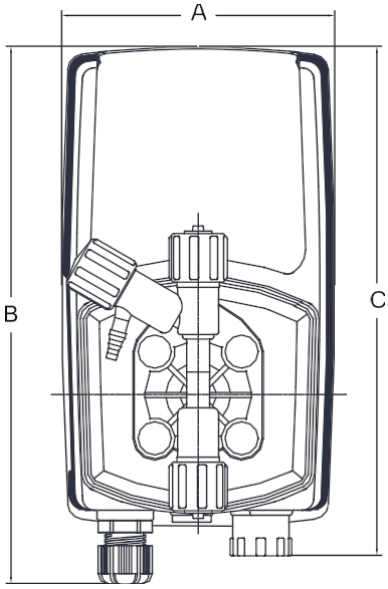

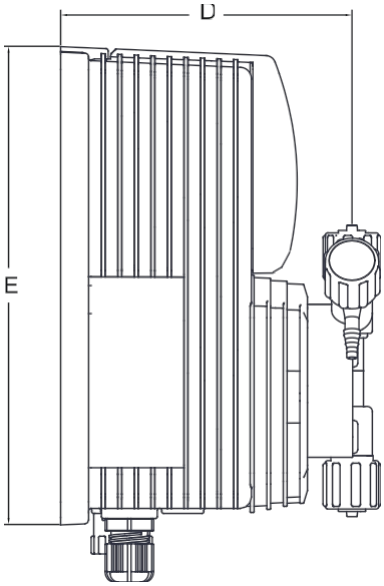

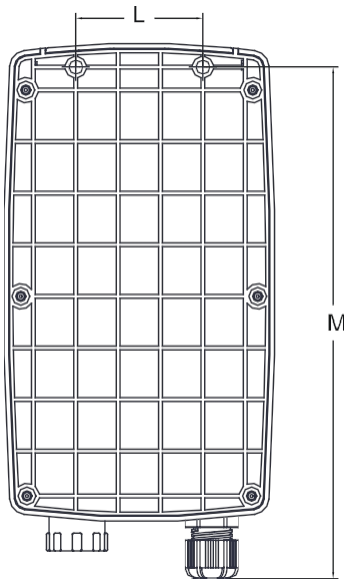

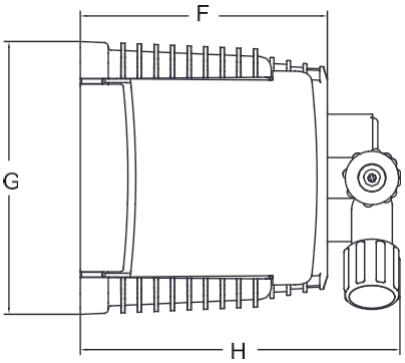

Pompe dozatoare din seria „VA” cu auto-ventilare

DateFișă

- Montare pe perete
- Tehnologie cu microprocesor
- Reglarea vitezei cursei
- Cap de pompă PVDF cu auto-ventilare
- Toate componentele cu contact cu lichidul (capul pompei, supapa de injecție, filtrul de picior) PVDF
- Carcasă.....PPO
- Temperatura mediului .....0-45 °C (32-113 °F)
- Temperatura chimică .....0-50 °C (32-122 °F)
- Temperatura de transport și depozitare .....-10-50 °C (14-122 °F)
- Clasa de instalare II
- Zgomot audibil .....70,4 db(A)
  .....67,4 db(A) mod silențios.
  .....66,4 db(A) mod ultra-silențios.
- Grad de protecție .....IP65 (% funcționare RU: 85% T<=40°C; 70% T=50°C - fără apă de condensare)

CE c UL us LISTED (la cerere)

Cod de configurare

MODEL		
COD	MODEL	FUNCȚIE
AO	„VA CO”	Pompă constantă cu reglare a vitezei cursei (frecvenței) și mod divizor pentru a reduce de 10 ori capacitatea pompei.
AL	„VA CL”	Pompă constantă cu control al nivelului, reglare a vitezei de cursă (frecvență) și un mod de divizare pentru a reduce de 10 ori capacitatea pompei.

CAPACITĂȚI				
Modele VA			Furtunuri	Capul pompei
1802	2 l/h la 18 bar	0,52 GPH la 261 PSI	4 x 8	KA
1503	3 l/h la 15 bar	0,79 GPH la 217 PSI	4 x 6	KA
1501	1 l/h la 15 bar	0,26 GPH la 217 PSI	4 x 6	KA
103,4	3,4 l/h la 10 bar	0,89 GPH la 145 PSI	4 x 6	KA
1007	7 l/h la 10 bar	1,84 GPH la 145 PSI	4 x 6	KA
1002	2 l/h la 10 bar	0,52 GPH la 145 PSI	4 x 6	KA
100,5	0,5 l/h la 10 bar	0,1 GPH la 145 PSI	4 x 6	JA
0704	4 l/h la 7 bar	1,05 GPH la 101 PSI	4 x 6	KA
057,5	7,5 l/h la 5 bar	1,98 GPH la 72 PSI	4 x 6	KA
0509	9 l/h la 5 bar	2,37 GPH la 72 PSI	4 x 6	KA
045,5	5,5 l/h la 4 bar	1,45 GPH la 58 PSI	4 x 6	KA
0307	7 l/h la 3 bar	1,84 GPH la 43 PSI	4 x 6	KA
0212	12 l/h la 2 bar	3,2 GPH la 29 PSI	6 x 8	KA
0113,5	13,5 l/h la 1 bar	3,56 GPH la 14 PSI	6 x 8	KA

Model V AO 1802 4 00 00

ALIMENTARE	
00	230 VAC Ștecher Schuko
0S	230 VAC priză australiană
0	230 VAC fără priză
03	115 VAC priză americană
04	24 VAC fără priză
05	12 VCC *
07	24 VCC

* Numai pe anumite modele.

EXTREMITĂȚI LICHIDE								
	CAP	INELE	VALVE		DIAPHRAGM	FURTUNURI		VISCOZITATE
			Corp	Bile		Livrare	Aspirați	Max CPS
1	PVDF	FKM B	PVDF	Ceramică	PTFE	e		10
3	PVDF	EPDM	PVDF	Ceramică	PTFE	PE	PVC	100
4*	PVDF	FKM B	PVDF	Ceramică	PTFE	PE	PVC	100
5*	PVDF	EPDM	PVDF	Ceramică	PTFE	PE	PVC	100
V	PP PP	FKM B	PP PP	Ceramică	PTFE	PE	PVC	100
D	PP	EPDM	PP	Ceramică	PTFE	PVDF	PVC	100
W		Nitril		Ceramică	PTFE	PVDF	PVC	100
						PVDF	PVC	

* Se utilizează pentru capacități de până la 1 l/h.

Via Donatori di Sangue, 1 - 02100 Rieti (Italy)
+39 074622841 | emecpumps.com

emec SIMPLE AS WATER

Specifications subject to change without notice | R2025

IQNET CERTIFIED MANAGEMENT SYSTEM
qualityaustria SYSTEM CERTIFIED
ISO 9001:2015 No.07728/0
ISO 14001:2015 No.00997/0
ISO 45001:2018 No.01121/0

Pompe dozatoare din seria „VA” cu auto-ventilare

DateFișă

Caracteristici tehnice

INFORMAȚII					
Modele	Viteza cursei		Consum de energie la debit maxim (230 VAC)	Consum de energie la debit maxim (115 VAC)	Greutate
	min	max			
1802	18	180	22	15 wați	2,2 kg (4,85 LBS)
1503	18	180	22 wați	15 wați	
1501	18	180	16 wați	11 wați	
103,4	18	180	16 wați	13 wați	
1007	18	180	22 wați	15 wați	
1002	18	180	16 wați	11 wați	
100,5	18	180	16 wați	11 wați	
0704	18	180	16 wați	11 wați	
057,5	18	180	16 wați	13 wați	
0509	18	180	22 wați	15 wați	
045,5	18	180	16 wați	11 wați	
0307	18	180	16 wați	11 wați	
0212	18	180	16 wați	13 wați	
0113,5	18	180	16 wați	13 wați	

CAPACITATE						
Model	DEBIT			cc pe CURSĂ	Presiune maximă	
	min cc/h	max l/h	Max GPH		bar	PSI
1802	205,2	2	0,53	0,19	18	261
1503	302,4	3	0,79	0,28	18	217
1501	97,2	1	0,3	0,09	15	217
103,4	334,8	3,4	0	0,31	10	145
1007	702	7	1,8	0,65	10	145
1002	205,2	2	0	0,19	10	145
100,5	54	0,5	0	0,05	10	145
0704	399,6	4	1,1	0,37	7	101
057,5	745,2	7,5	2	0,69	5	72
0509	896,4	9	2,4	0,83	5	72
045,5	550,8	5,5	1	0	4	58
0307	702	7	1,8	0,65	3	43
0212	1198,8	12	3,2	1,11	2	29
0113,5	1350	13,5	3,6	1,25	1	14

CANTITATE	CONȚINUTUL PACHETULUI
n. 1	Kit de asamblare
n. 1	5 siguranțe întârziate de 20
n. 1	Sondă de nivel cu filtru axial (PVDF) (sonda de nivel nu este inclusă în modelul CO)
n. 1	Supapă de injecție 0,3 bar (PVDF)
m 2	Furtun de livrare
m	Furtun de aspirație
m	Furtun de evacuare
n.1	Manual de utilizare

ALIMENTARE
230 VAC (190-265 VAC)
115 VAC (90-135 VAC)
24 VAC (20-32 VAC)
12 VCC (10-16 VCC)

SIGURANȚĂ		
MODEL	230 VAC	115 VAC
1802	1,25 A	1,25 A
1503	1,25 A	1,25 A
1501	800 mA	800 mA
103,4	1 A	1 A
1007	1,25 A	1,25 A
1002	800 mA	800 mA
100,5	800 mA	800 mA
0704	800 mA	800 mA
057,5	1 A	1 A
0509	1,25 A	1,25 A
045,5	800 mA	800 mA
0307	800 mA	800 mA
0212	1,25 A	1,25 A
0113,5	1	1

Via Donatori di Sangue, 1 - 02100 Rieti (Italy)
+39 074622841 | emecpumps.com

Specifications subject to change without notice | R2025

emec SIMPLE AS WATER

IQNET CERTIFIED MANAGEMENT SYSTEM
qualityaustria SYSTEM CERTIFIED
ISO 9001:2015 No.07728/0
ISO 14001:2015 No.00997/0
ISO 45001:2018 No.01121/0

Pompe dozatoare din seria „VA” cu auto-ventilare

DateFișă

Dimensiune

mm [inci]

DIMENSIUNI		
	mm	*inci*
A	106,96	4,21
B	210,44	8,28
C	199,44	7,85
D	114,50	4,50
E	187,96	7,40
F	97,00	3,81
G	106,96	4,21
H	125,47	4,93
L	50,00	1,96
M	201,00	7,91

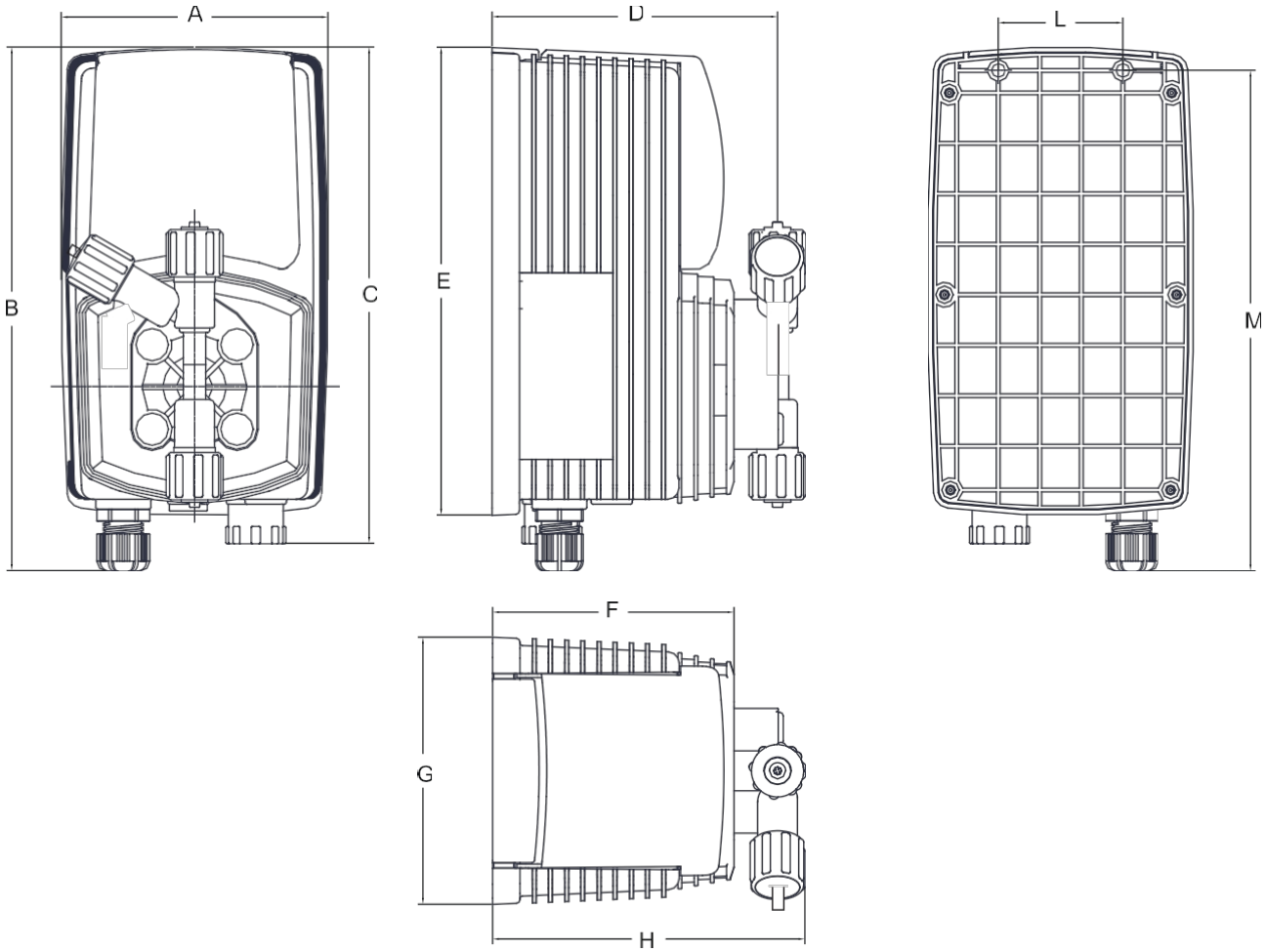

Via Donatori di Sangue, 1 - 02100 Rieti (Italy)
+39 074622841 | emecpumps.com

Specifications subject to change without notice | R2025

emec SIMPLE AS WATER

IQNET CERTIFIED MANAGEMENT SYSTEM
qualityaustria SYSTEM CERTIFIED
ISO 9001:2015 No.07728/0
ISO 14001:2015 No.00997/0
ISO 45001:2018 No.01121/0