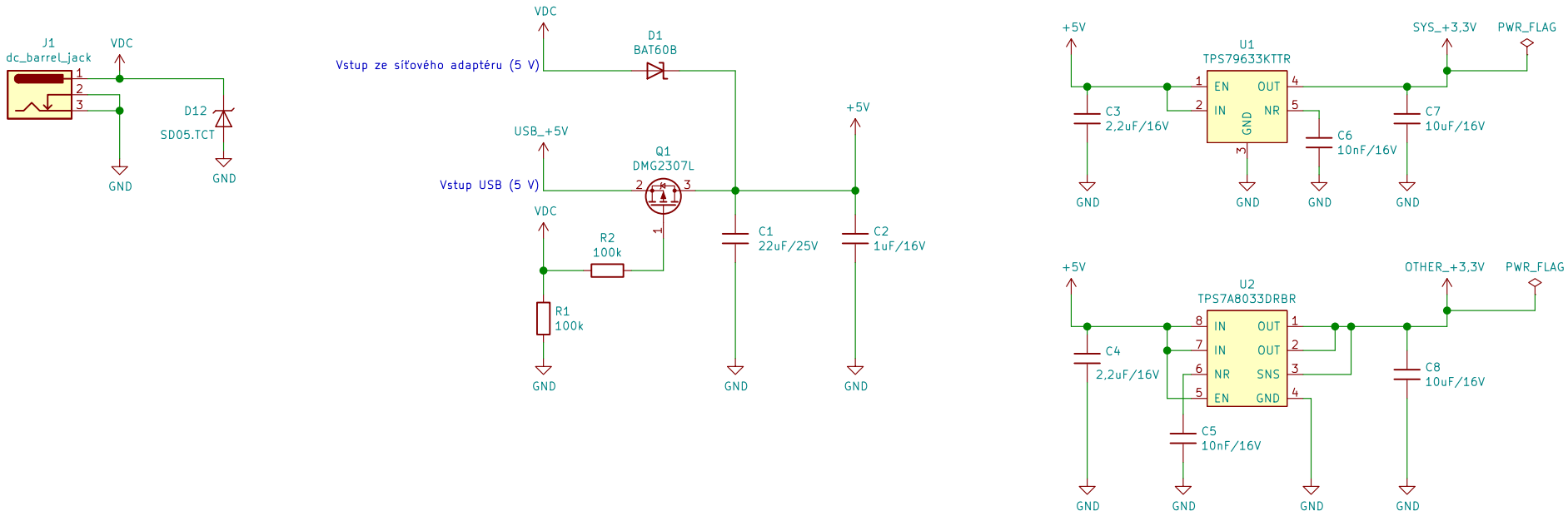

Sheet: /Napájení/
File: napajeni.sch

Title: Nástěnný snímač prostorové teploty (WiFi, síťový adaptér)

Size: A4	Date:	Rev: v1.0
KiCad E.D.A. kicad (5.1.6)-1		Id: 2/3