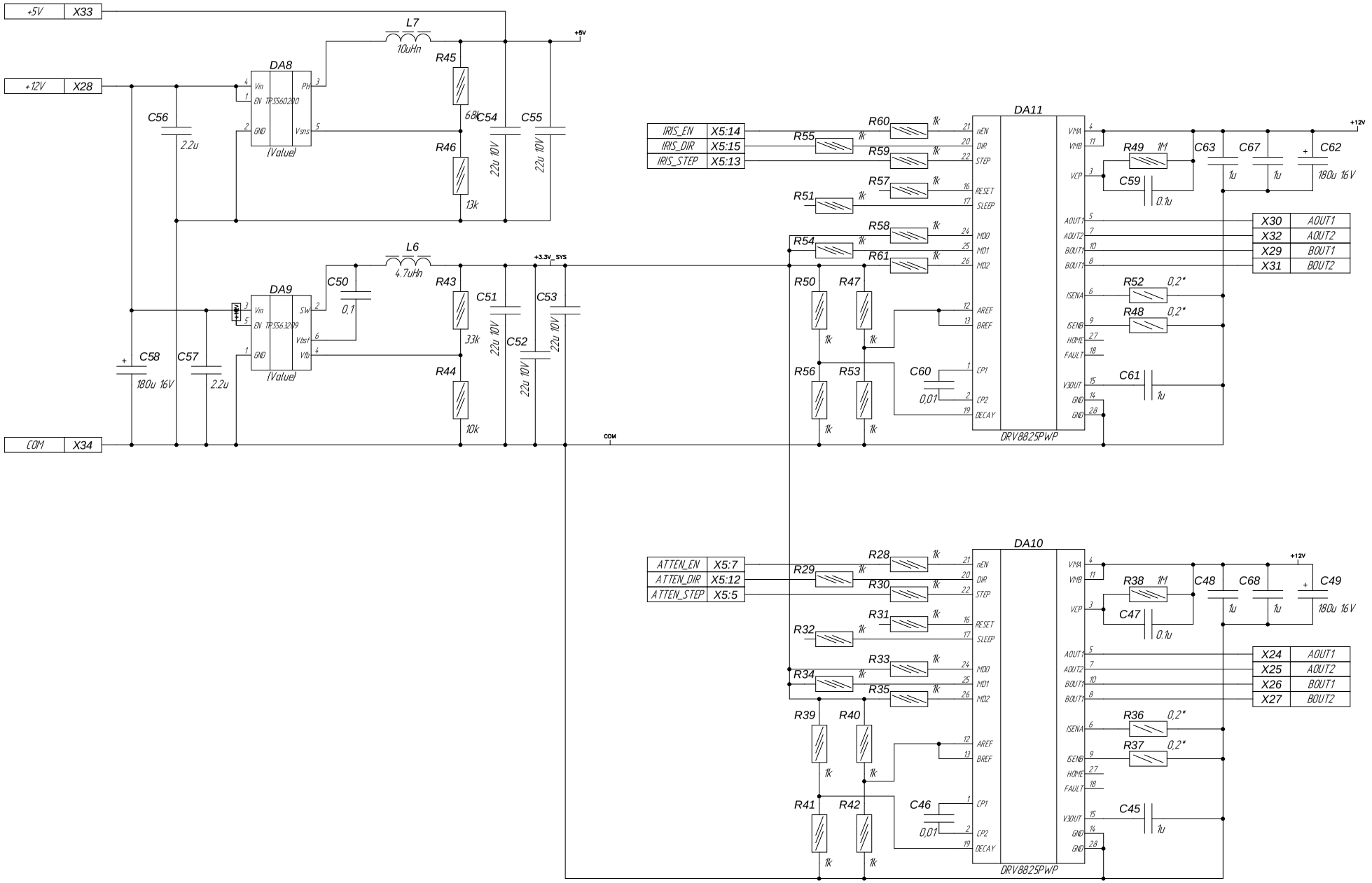

Изм.	Лист	№ докум.	Подпись	Дата	XXXXXXXXXX Э3 2	Лист

Подп. и дата

Инв. № дубл.

Взамен инв. №

Подп. и дата

Инв. № подл.

Копировал

Формат А3