# 最终组装

## 1. 小车总装配体模型：

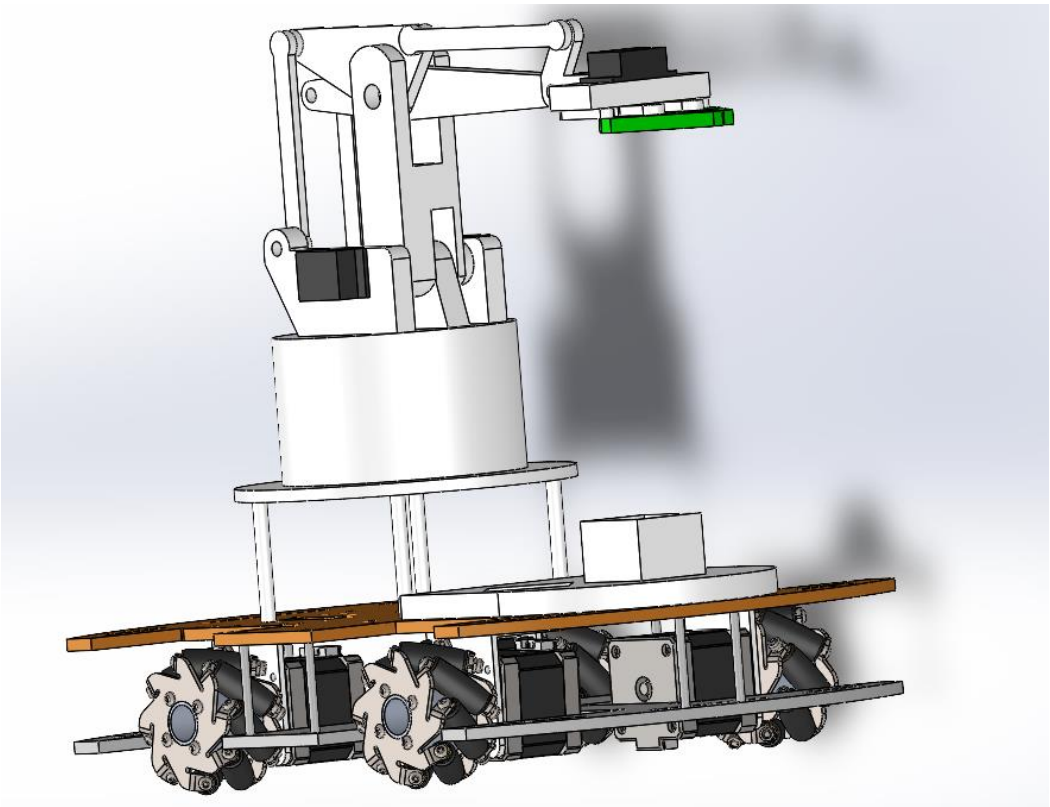

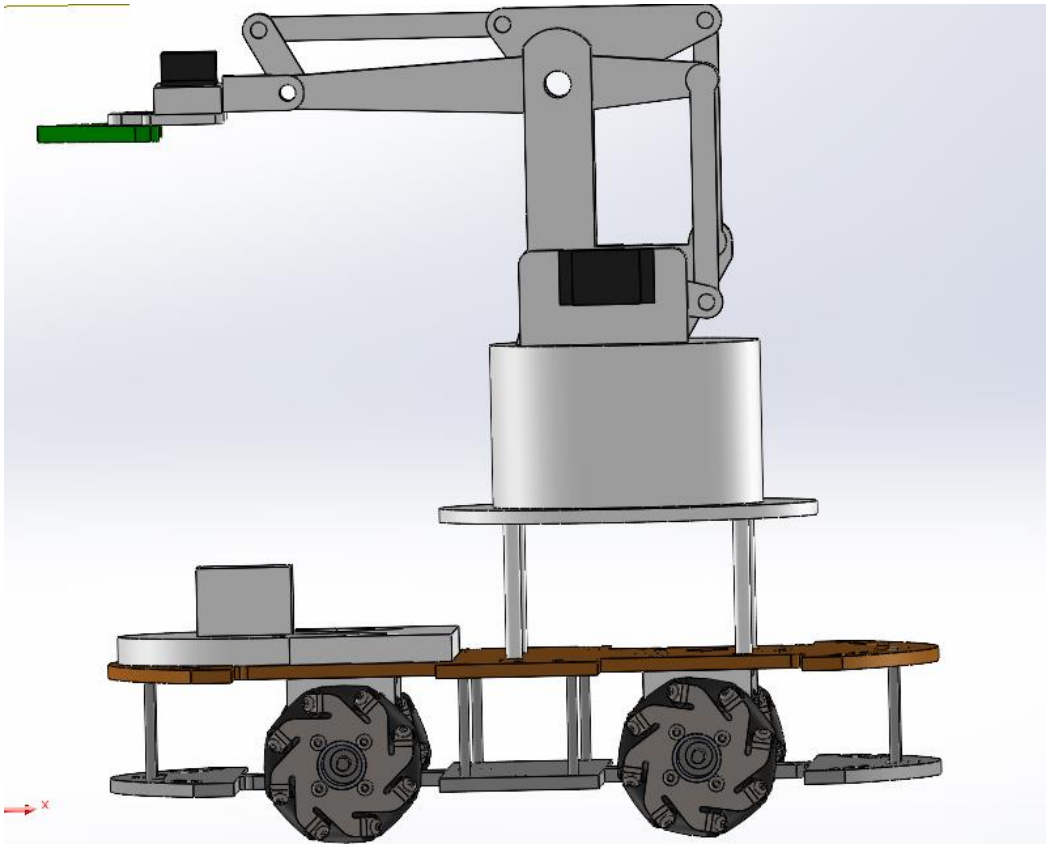

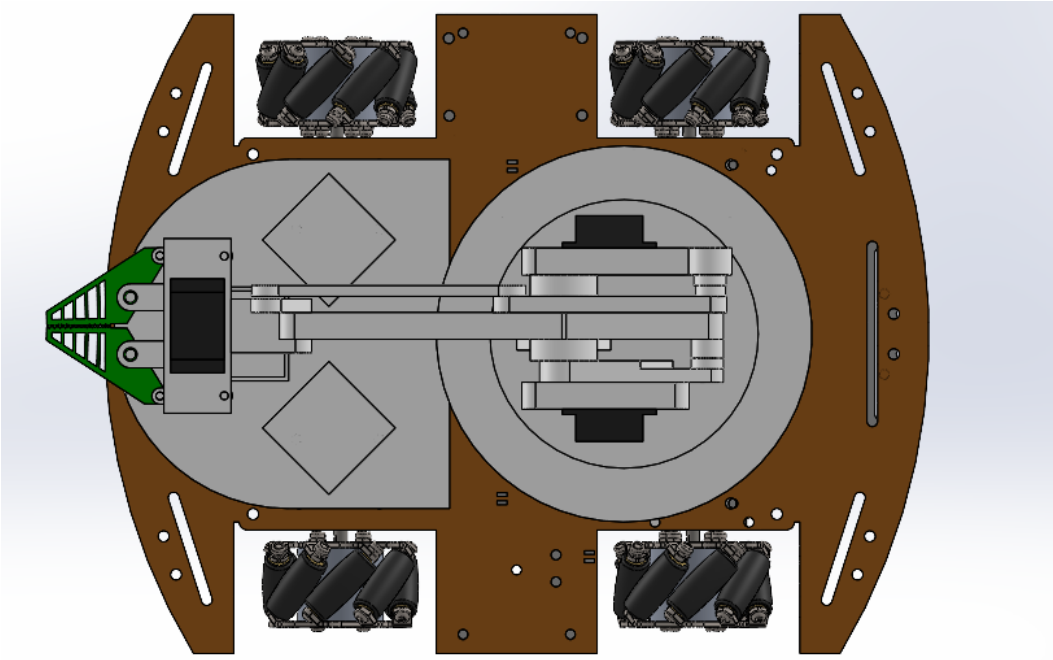

**2. 机械臂装配体模型：**

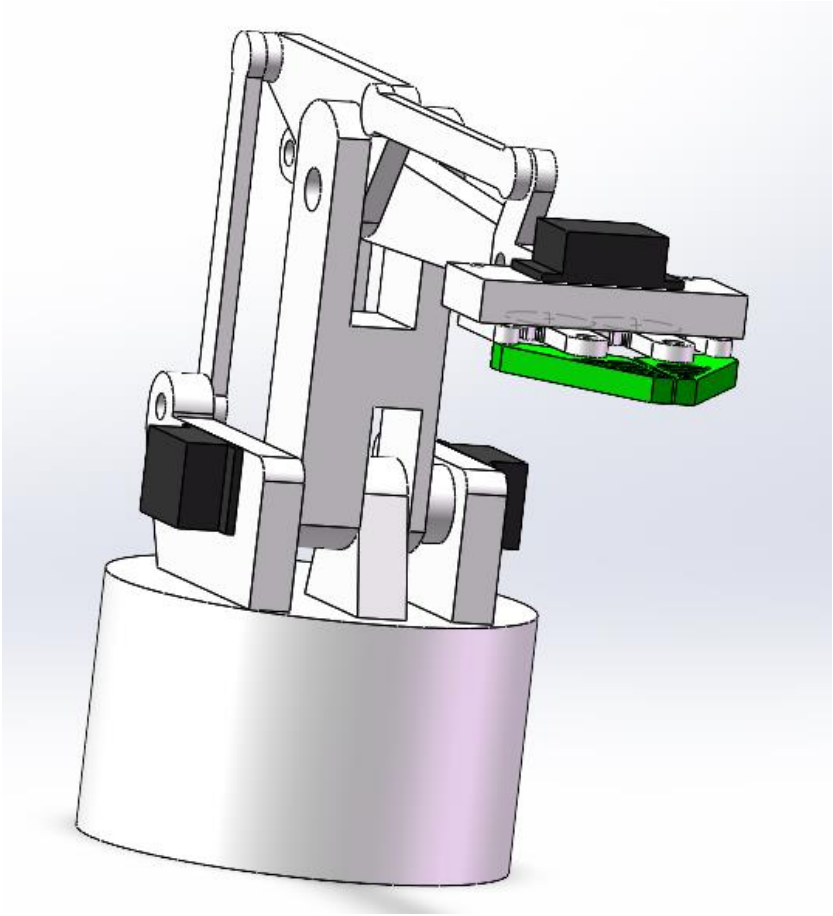

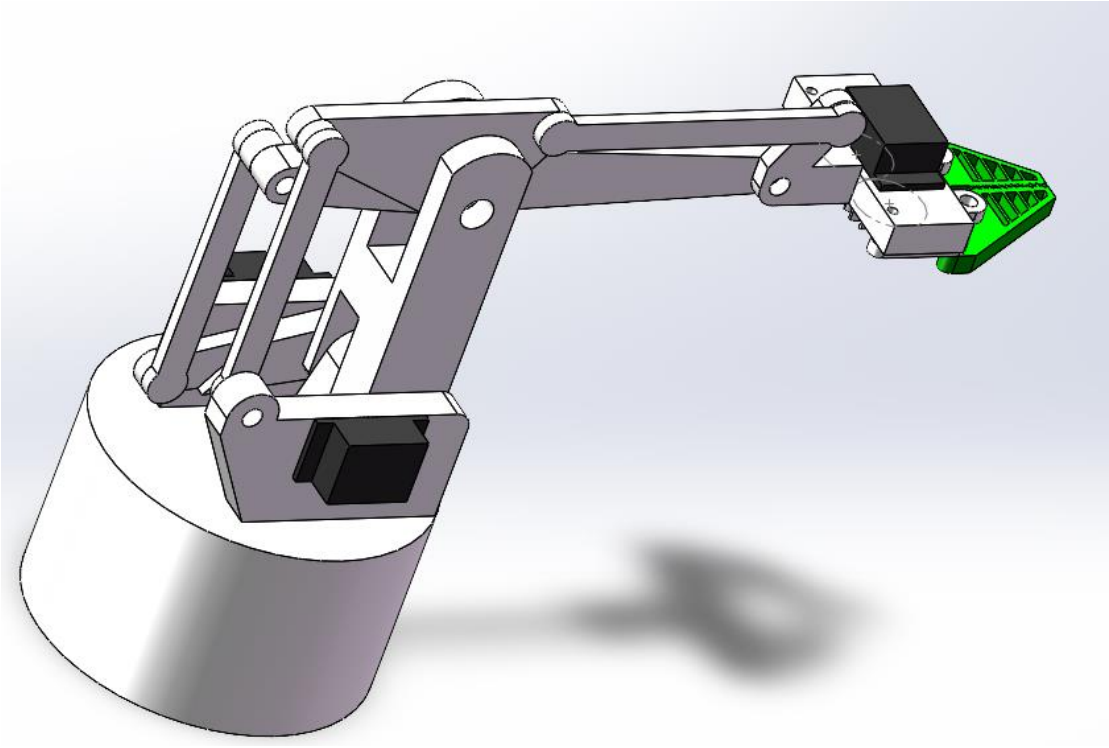

## 小组成员贡献

1. 高梓涵：负责机械臂零件的建模和拼接，以及将小车各个部分进行组装；
2. 郝晟廷：负责机械臂零件的建模和拼接，以及将小车各个部分进行组装；

| | | | |
|---|---|---|---|
| 机械臂.SLDASM | 2026-04-12 16:08 | SOLIDWORKS A... | 291 KB |
| 机械臂-大臂连杆.SLDPRT | 2026-04-12 15:58 | SOLIDWORKS P... | 107 KB |
| 机械臂-底座.SLDPRT | 2026-04-12 15:58 | SOLIDWORKS P... | 116 KB |
| 机械臂-电机.SLDPRT | 2026-04-12 15:58 | SOLIDWORKS P... | 77 KB |
| 机械臂-夹手座.SLDPRT | 2026-04-12 15:58 | SOLIDWORKS P... | 84 KB |
| 机械臂-夹爪.SLDPRT | 2026-04-12 15:58 | SOLIDWORKS P... | 149 KB |
| 机械臂-连杆-1.SLDPRT | 2026-04-12 15:58 | SOLIDWORKS P... | 73 KB |
| 机械臂-连杆-2.SLDPRT | 2026-04-12 15:58 | SOLIDWORKS P... | 72 KB |
| 机械臂-连杆-4.SLDPRT | 2026-04-12 15:58 | SOLIDWORKS P... | 90 KB |
| 机械臂-连杆-5.SLDPRT | 2026-04-12 15:58 | SOLIDWORKS P... | 80 KB |
| 机械臂-连杆-6.SLDPRT | 2026-04-12 15:58 | SOLIDWORKS P... | 77 KB |
| 机械臂-末端组件.SLDPRT | 2026-04-12 15:58 | SOLIDWORKS P... | 108 KB |
| 机械臂-三角连杆.SLDPRT | 2026-04-12 15:58 | SOLIDWORKS P... | 81 KB |
| 机械臂-套.SLDPRT | 2026-04-12 15:58 | SOLIDWORKS P... | 75 KB |
| 机械臂-圆柱齿轮17×1.25.SLDPRT | 2026-04-12 15:58 | SOLIDWORKS P... | 213 KB |

3. 周凯德：负责小车上底板、下底板和**圆台**的建模；

4. 聂子钦：负责小车轮胎和电机的建模；

5. 石奕涵：负责载物台的建模；

6. 陈宣伊：负责小车底部结构的组装和拼接；

| 名称 | 修改日期 | 类型 | 大小 |
|---|---|---|---|
| 机械臂 | 2026-04-12 19:59 | 文件夹 | |
| 载物台 | 2026-04-12 18:59 | 文件夹 | |
| 5cm圆柱.SLDPRT | 2026-04-12 14:44 | SOLIDWORKS P... | 57 KB |
| 42步进电机-01.SLDPRT | 2026-04-10 12:30 | SOLIDWORKS P... | 221 KB |
| 42步进电机-02.SLDPRT | 2026-04-10 12:30 | SOLIDWORKS P... | 244 KB |
| 42步进电机-03.SLDPRT | 2026-04-10 12:30 | SOLIDWORKS P... | 164 KB |
| 42步进电机-04.SLDPRT | 2026-04-10 12:30 | SOLIDWORKS P... | 58 KB |
| 42步进电机-05.SLDPRT | 2026-04-10 12:30 | SOLIDWORKS P... | 324 KB |
| 42步进支架.SLDPRT | 2026-04-10 12:30 | SOLIDWORKS P... | 122 KB |
| 舵机.SLDASM | 2026-04-12 14:44 | SOLIDWORKS A... | 211 KB |
| 轮胎.SLDPRT | 2026-04-12 14:44 | SOLIDWORKS P... | 1,793 KB |
| 螺丝.SLDPRT | 2026-04-12 11:26 | SOLIDWORKS P... | 122 KB |
| 上底盘.SLDPRT | 2026-04-12 10:34 | SOLIDWORKS P... | 1,920 KB |
| 下底盘.SLDPRT | 2026-04-12 13:13 | SOLIDWORKS P... | 439 KB |
| 圆台.SLDPRT | 2026-04-12 14:44 | SOLIDWORKS P... | 81 KB |
| 支撑柱.SLDPRT | 2026-04-12 16:10 | SOLIDWORKS P... | 104 KB |
| 装配总体.SLDASM | 2026-04-12 16:10 | SOLIDWORKS A... | 2,894 KB |

| 名称 | 修改日期 | 类型 | 大小 |
|---|---|---|---|
| 载物底座.SLDPRT | 2026-04-11 13:32 | SOLIDWORKS P... | 82 KB |
| 载物底座-块.SLDPRT | 2026-04-11 13:34 | SOLIDWORKS P... | 77 KB |
| 载物台-装配.SLDASM | 2026-04-11 13:34 | SOLIDWORKS A... | 74 KB |