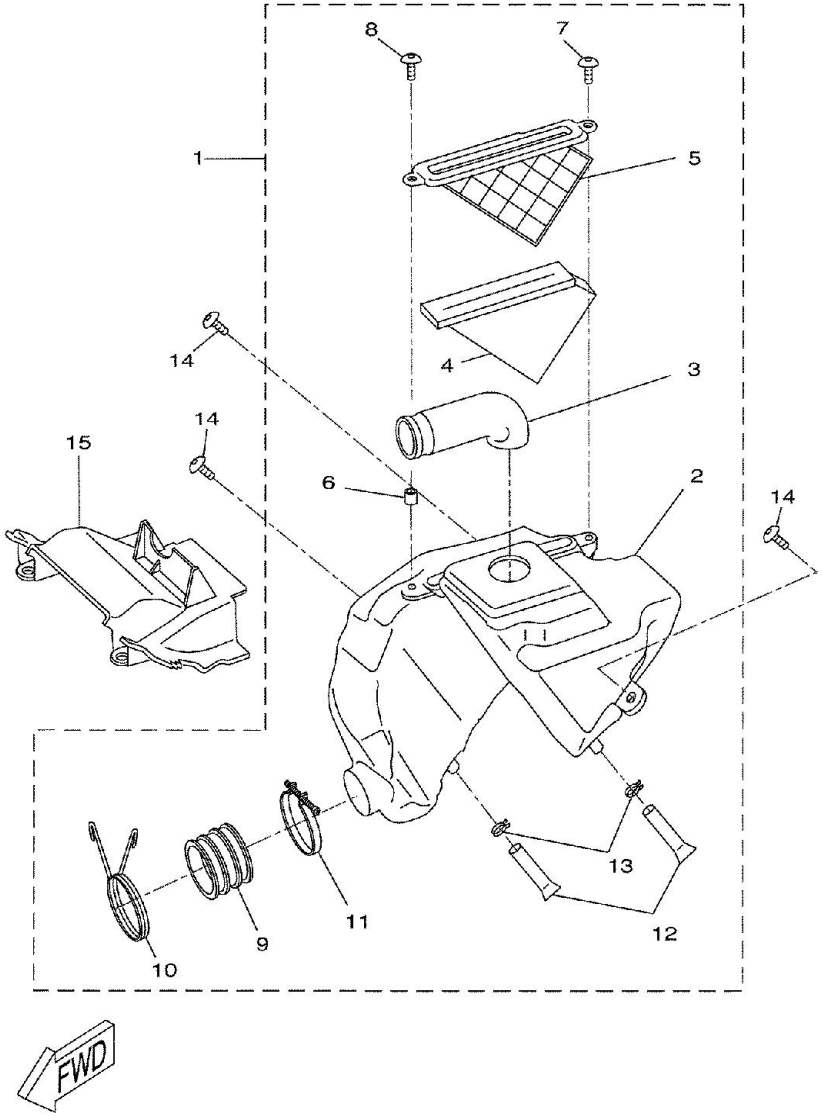

Fig. 06 ADMISSION

Réf. N°	Référence	Description		Remarques
1	1D4-E4401-00	BOITIER DE FILTRE A AIR	1	
2	1D4-E4411-10	. BOITIER, FILTRE A AIR 1	1	
3	1D4-E4430-00	. CONDUIT	1	
4	1D4-E4410-00	. FILTRE A AIR	1	
5	1D4-E4472-00	. PLAQUE, ELEMENT	1	
6	1D4-E4442-10	. ENTRETOISE	1	
7	1D4-F4176-00	. BOULON 1	1	
8	1D4-E2623-00	. BOULON	1	
9	1D4-E4453-00	. RACCORD, FILTRE A AIR 1	1	
10	1D4-E4424-00	. JONC DE COUVERCLE	1	
11	1D4-E4455-00	. COLLIER	1	
12	1D4-E4419-00	. DURITE	2	
13	1D4-F1823-00	. BRIDE DE DURITE	2	
14	13D-F4176-00	BOULON 1	3	
15	1D4-E4417-00	COUVERCLE 1	1	

Copyright(C) 2009 YAMAHA MOTOR CO. LTD. JAPAN All rights reserved