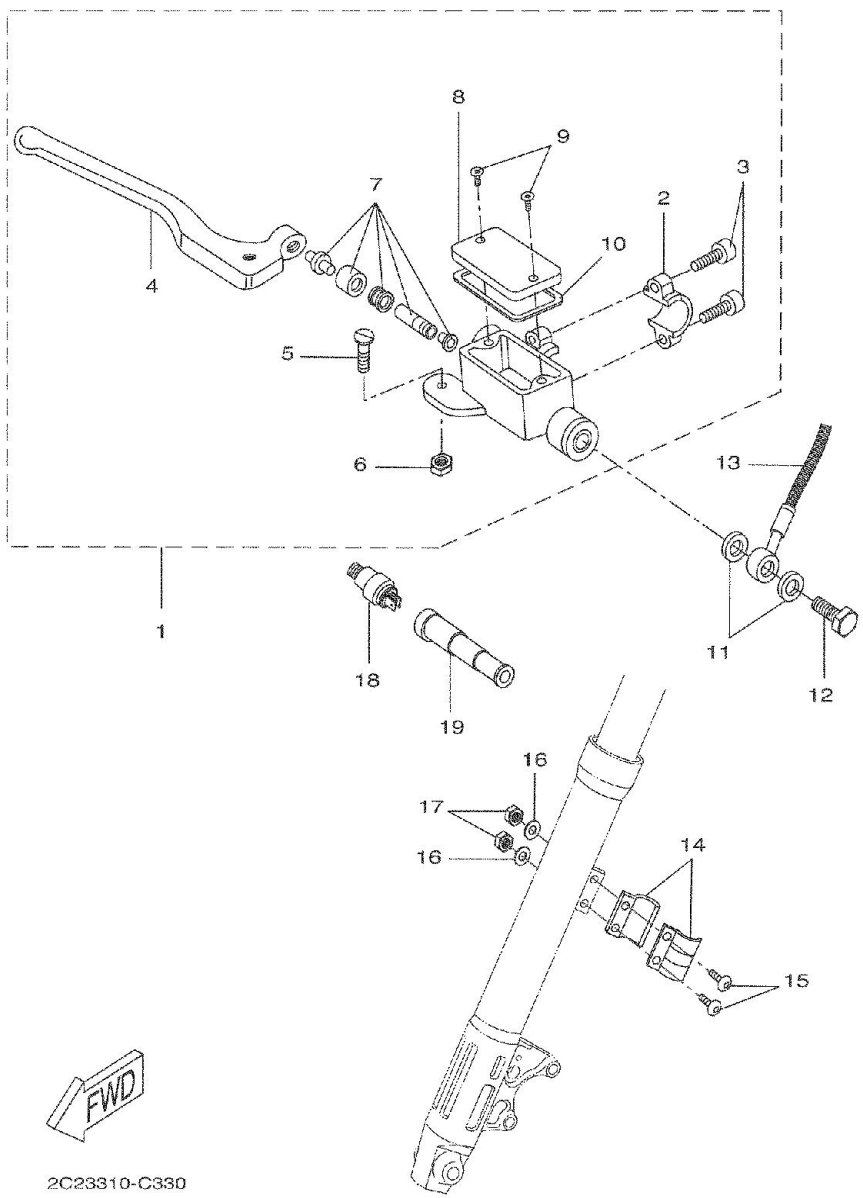

Fig. 33 MAITRE CYLINDRE AV

Réf. N°	Référence	Description		Remarques
1	13D-F6450-00	MAITRE-CYLINDRE COMPLET	1	
2	13D-F6467-00	. SUPPORT	1	
3	13D-F6229-00	. VIS, COUVERCLE DE GUIDON	2	
4	13D-F6165-00	. LEVIER 2	1	
5	13D-F589F-00	. BOULON, LEVIER	1	
6	13D-F6294-00	. ECROU 1	1	
7	13D-F5856-00	. TIGE POUSSOIR	1	
8	13D-F5852-00	. BOUCHON, RESERVOIR	1	
9	1D4-F589H-00	. VIS	2	
10	13D-F585B-00	. PLAQUE, DIAPHRAGME	1	
11	1D4-F5147-00	RONDELLE, BUTEE	2	
12	1D4-F244H-00	BOULON	1	
13	13C-F5872-00	DURITE DE FREIN	1	
14	1D4-F5875-00	SUPPORT DE DURITE DE FREIN	1	
15	13C-F4177-00	BOULON 2	2	
16	1D4-E2456-00	RONDELLE	2	
17	1D4-E4775-00	ECROU	2	
18	1D4-H3980-00	CONTACTEUR DU FEU STOP CPLT	1	
19	1D4-H2537-00	COUVERCLE	1	

Copyright(C) 2009 YAMAHA MOTOR CO. LTD. JAPAN All rights reserved