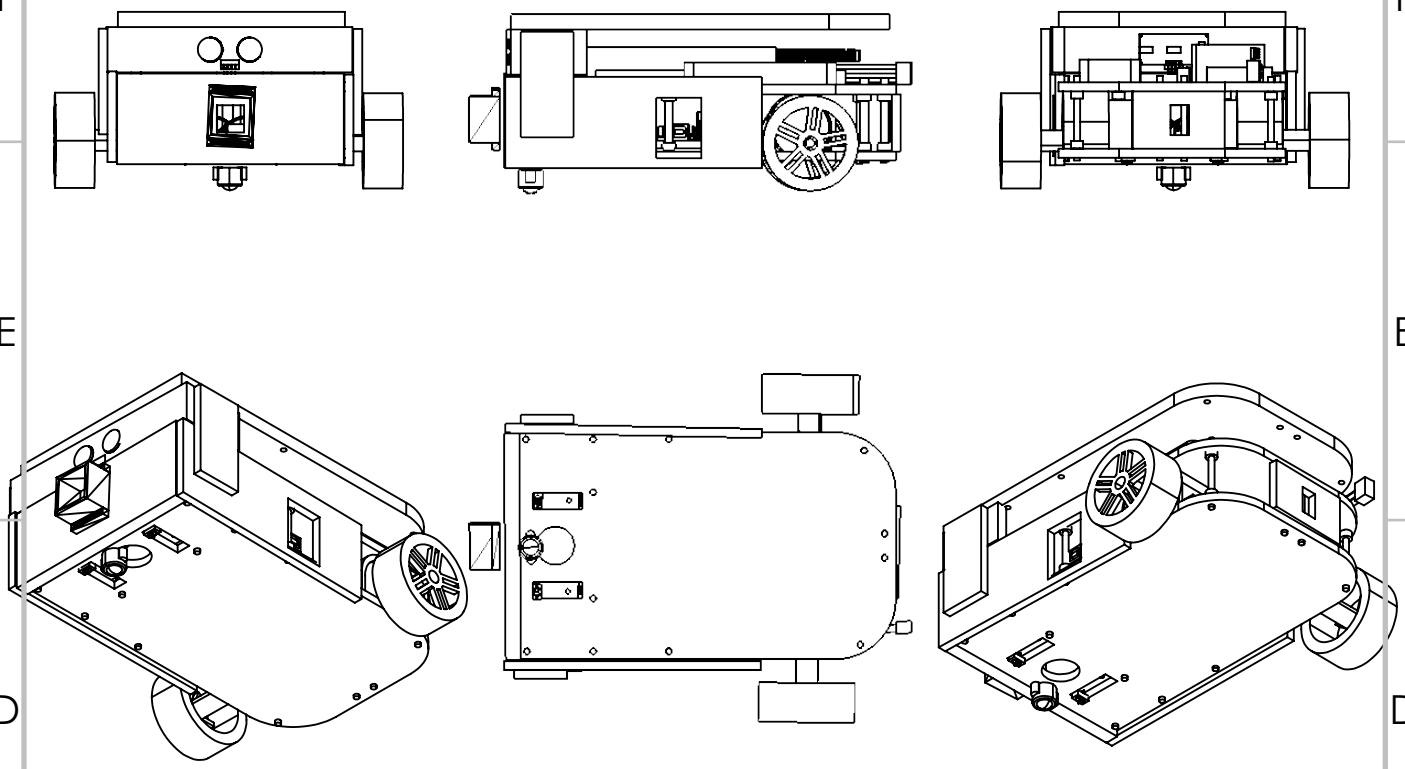

AKSİ BELİRTİLMEDİĞİ SÜRECE: BOYUTLAR MİLİMETREDİR YÜZEY CİLASI: TOLERANSLAR: DOĞRUSAL: AÇISAL:	BİTİRME:	KESKİN KENARLARI PAHLAYIN VE KIRIN	TEKNİK RESMİ ÖLÇEKLENDİRMEYİN	REVİZYON		
	İSİM	İMZA	TARİH	BAŞLIK:		
ÇİZEN						
DENET.						
ONAY.						
ÜRET.						
KALİTE				MALZEME:	RESİM NO.	A3
					assembliedCarSheet	
				AĞIRLIK:	ÖLÇEK:1:5	SAYFA 1 / 1

SOLIDWORKS Educational Product. For Instructional Use Only.