MONTAGEM T

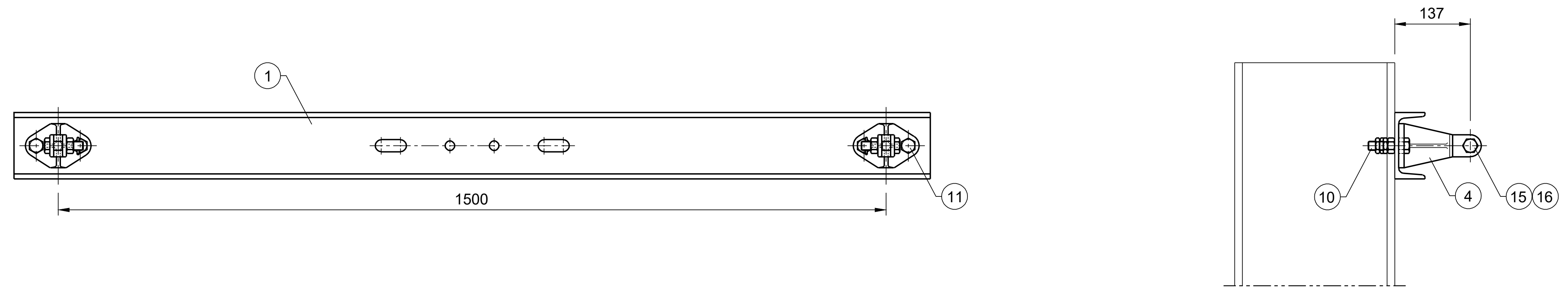

MONTAGEM TR

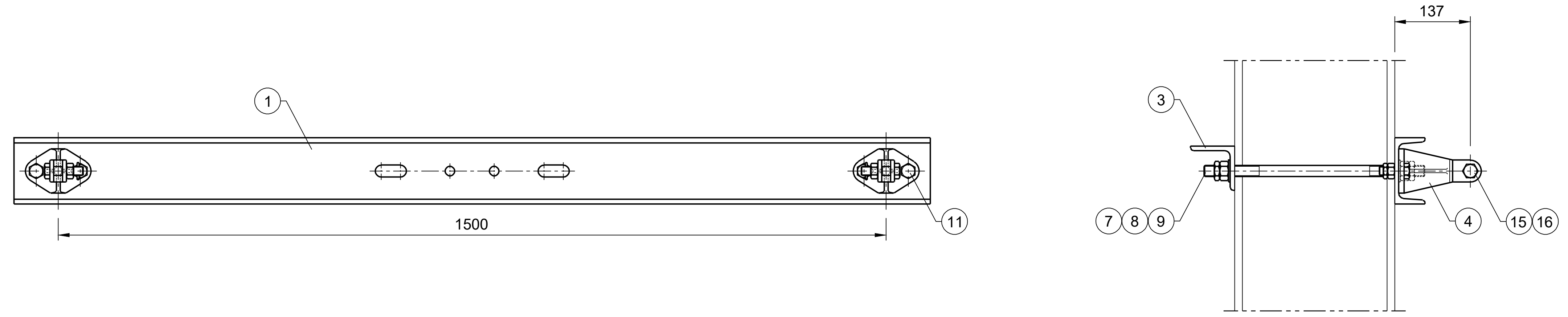

MONTAGEM C

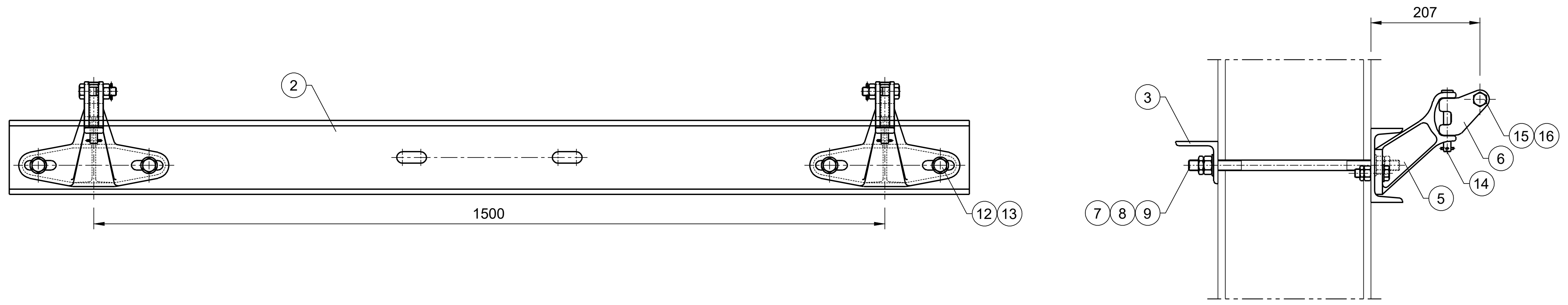

1

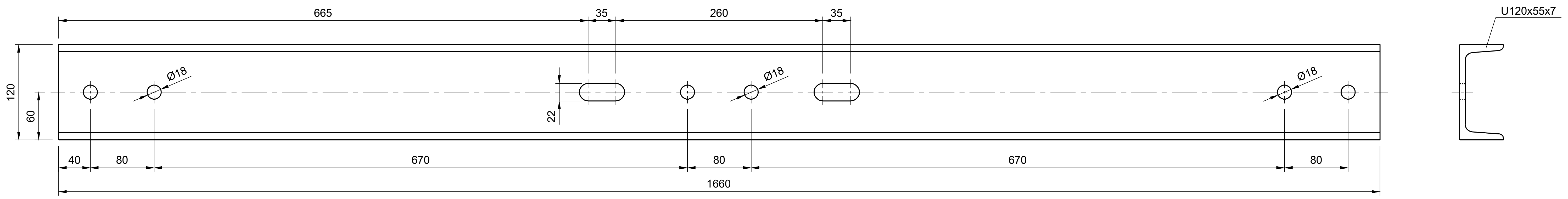

2

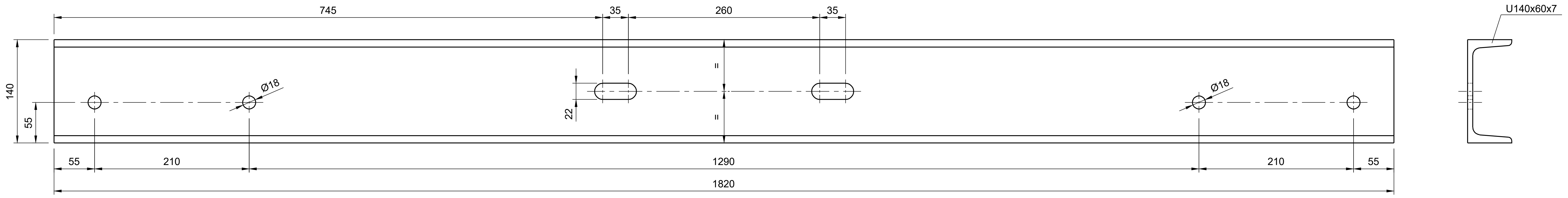

a) Aço S235JR: NP EN 10025-2

b) Galvanização a quente: NP EN ISO 1461

C			TR			T	DESIGNAÇÃO	DESENHO	NOMENCLAT.	REF.ª	CÓDIGO (GR.MN.CAT.003)	OBSERVAÇÕES
c	b	a	c	b	a							
Postes HEA ou HEB 380 a 450	Postes HEA ou HEB 320 a 360	Postes HEA ou HEB 240 a 300	Postes HEA ou HEB 380 a 450	Postes HEA ou HEB 320 a 360	Postes HEA ou HEB 240 a 300							
2	2	2	2	2	2	2	Chaveta V4x40 Cod. 291B		33114247	16	05.601.02	
2	2	2	2	2	2	2	Parafuso M16x60/38 c/Furo+Hu Cod. 16D8		75115402	15	04.102.01	
2	2	2	-	-	-	-	Cavilha para Pé de Consola Cod. 307	45008		14	**05.600.01**	Mont. b/1
4	4	4	-	-	-	-	Anilha d=17,5 mm Cod. 19A		33124025	13	04.300.04	
4	4	4	-	-	-	-	Parafuso M16x50/38 c/ Hu+Hm Cod. 16D4		33144359	12	04.101.12	
-	-	-	4	4	4	4	Parafuso M16x45/38 c/ Hu+Hm Cod. 16D3		33144358	11	04.101.11	
-	-	-	-	-	-	2	Parafuso M16x55/38 c/ Hu+Hm Cod. 16D6		33144384	10	04.101.13	
2	-	-	2	-	-	-	Perno roscado M20x550/100 c/ 2Hu+2Hm+2anilhas Cod. 18V		75115648	9	04.407.12	
-	2	-	-	2	-	-	Perno roscado M20x450/100 c/ 2Hu+2Hm+2anilhas Cod. 18Q		75115646	8	04.407.07	
-	-	2	-	-	2	-	Perno roscado M20x400/100 c/ 2Hu+2Hm+2anilhas Cod. 18M		75115645	7	04.407.05	
2	2	2	-	-	-	-	Articulação para Pé de Consola Cod. 515	42002	75151006	6	05.300.37	Ref.ª 3
2	2	2	-	-	-	-	Pé de Consola Articulado (L=285 mm) Cod. 514A		75117008	5	05.300.35	Ref.ª 1
-	-	-	2	2	2	2	Suporte de Fixação do Tirante da Consola Cod. 512	42001	75116100	4	05.400.05	Ref.ª 1
1	1	1	1	1	1	-	Cantoneira L80x80x8 (L=410 mm) Cod. 725 **02.114.02**	E-6134	75143056	3	02.104.19	Ref.ª 3
1	1	1	-	-	-	-	Perfil U140x60x7 (L=1820 mm) Cod. 727		75141023	2	02.209.11	a) b)
-	-	-	1	1	1	1	Perfil U120x55x7 (L=1660 mm) Cod. 726		75141057	1	02.207.08	

MONTAGEM

Notas e historial de alterações

Alterações	Designação	Assinatura	Data
C	Alteração do nome do desenho, do nome das montagens e atualização de códigos e normas de materiais.	João Caldas	08-2020
B	Introdução da Ref. 16, de códigos, nomenclaturas, normas e correções na tabela de peças. Retirado o desenho da Ref. 3.	João Caldas	05-2014

Logótipos e informação complementar

Projetista

Data
08-09-2020

N.º Projetista

E-6135

Levantou

Desenhou João Caldas

Projetou

Verificou Marco Santos

Infraestruturas de Portugal

Direção de Engenharia e Ambiente

Unidade de Catenária e Energia de Tração

Especialidade Técnica

CATENÁRIA E ENERGIA DE TRAÇÃO

Título do Desenho

CONSOLAS DUPLAS COM AFASTAMENTO 1.5 M
FIXAÇÃO DOS TIRANTES E PÉS DE CONSOLA

ESTE DESENHO APENAS SE CONSIDERA VÁLIDO DESDE QUE ESTEJAM PREENCHIDOS OS CAMPOS DE APROVAÇÃO E INSERIDO O RESPETIVO NUMERO SAP

O Responsável por
Catenária e Energia de Tração
Marco Santos

O Responsável por
Estudos e Projetos Ferroviários
Fernando Vendas

Escalas
1:10 e 1:5

Tipo		N.º SAP		N.º de Ordem no Projeto		Versão
222	-	10002000530	-	-	-	02

O Diretor de Engenharia e Ambiente
José Alves Monteiro
Data
08-09-2020