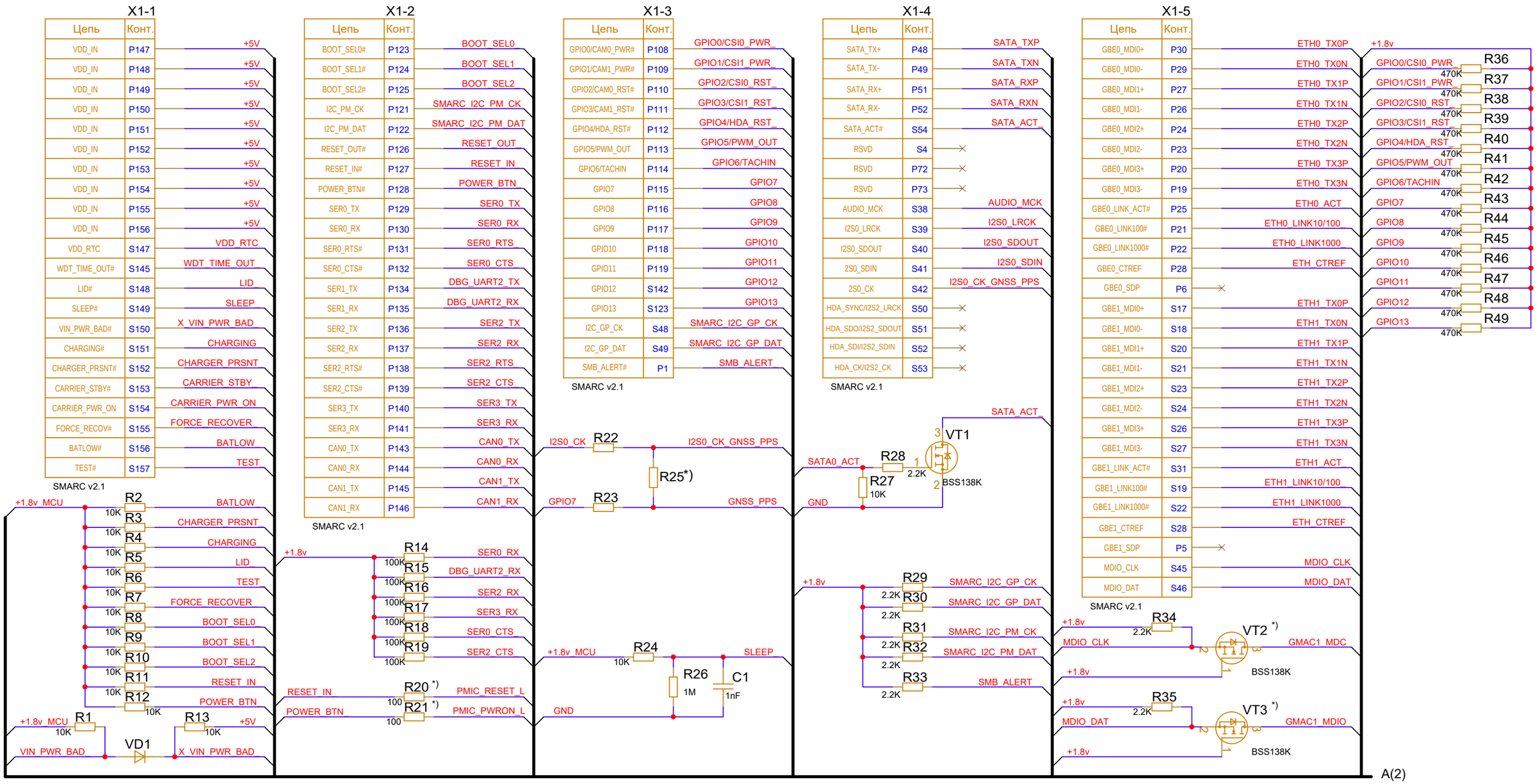

Элементы, отмеченные *), используются при трассировке печатной платы, в состав модуля не включаются

Изм	Лист	№ докум.	Подп.	Дата
Разраб.		-		
Пров.		-		
Т. контр.				
Гл. констр.		-		
Н. контр.		-		
Утв.		-		

АНПБ.466216.001(-01)Э3

Модуль АТБ-RK3588C-SMC
(Модуль АТБ-RK3588J-SMC)

Схема электрическая принципиальная

Лит.	Масса	Масштаб

Лист 1 Листов 25

Перв.примен. АНПБ.466216.001(-01)

Справ. №

Подп. и дата

Инв. № дубл.

Взам. инв. №

Подп. и дата

Инв. № подл.

Копировал

Формат А3

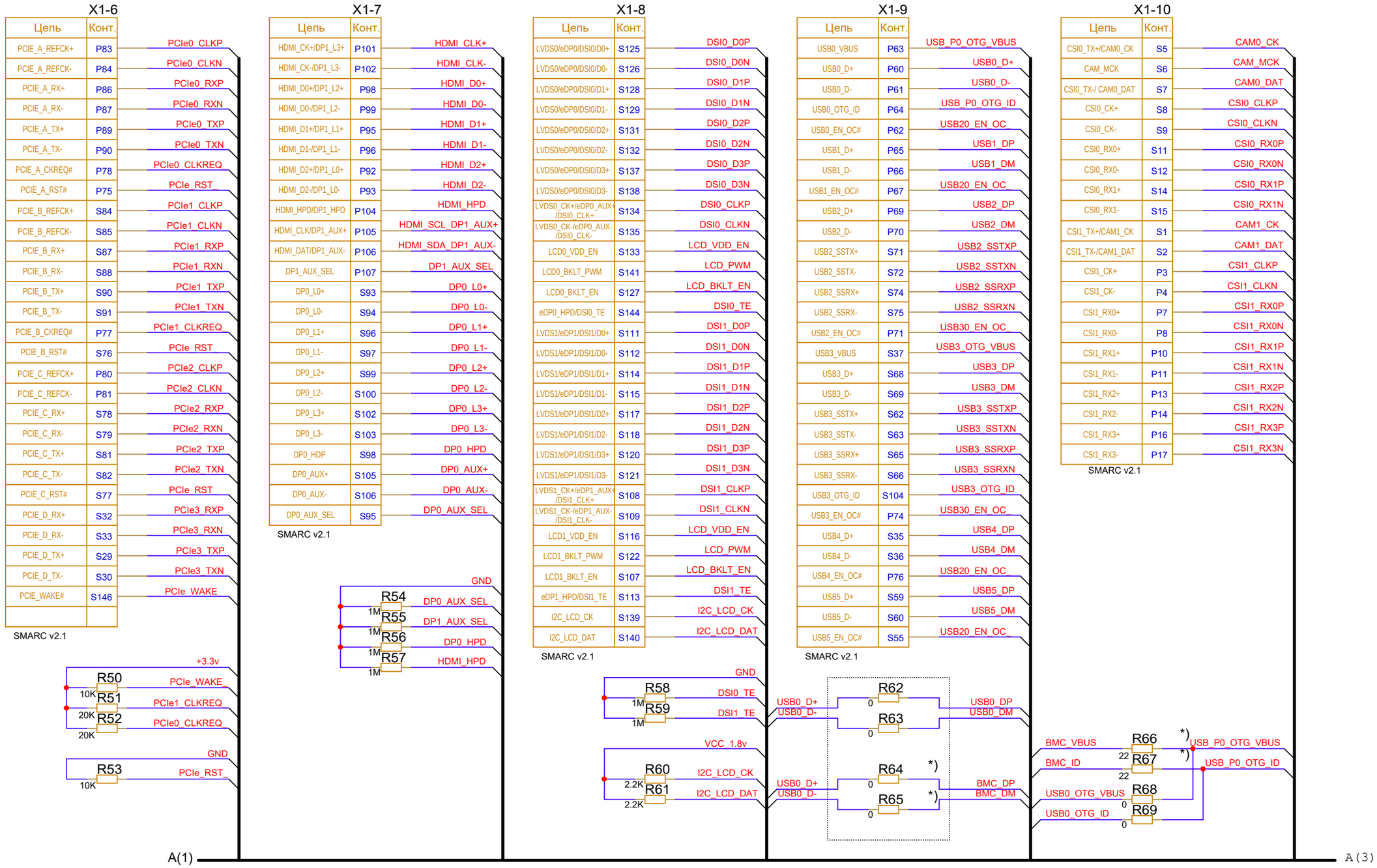

Подп. и дата	
Инв. № дубл.	
Взам. инв. №	
Подп. и дата	
Инв. № подл.	

Изм	Лист	№ докум.	Подп.	Дата

АНПБ.466216.001(-01)Э3

Лист 2

Копировал

Формат А3

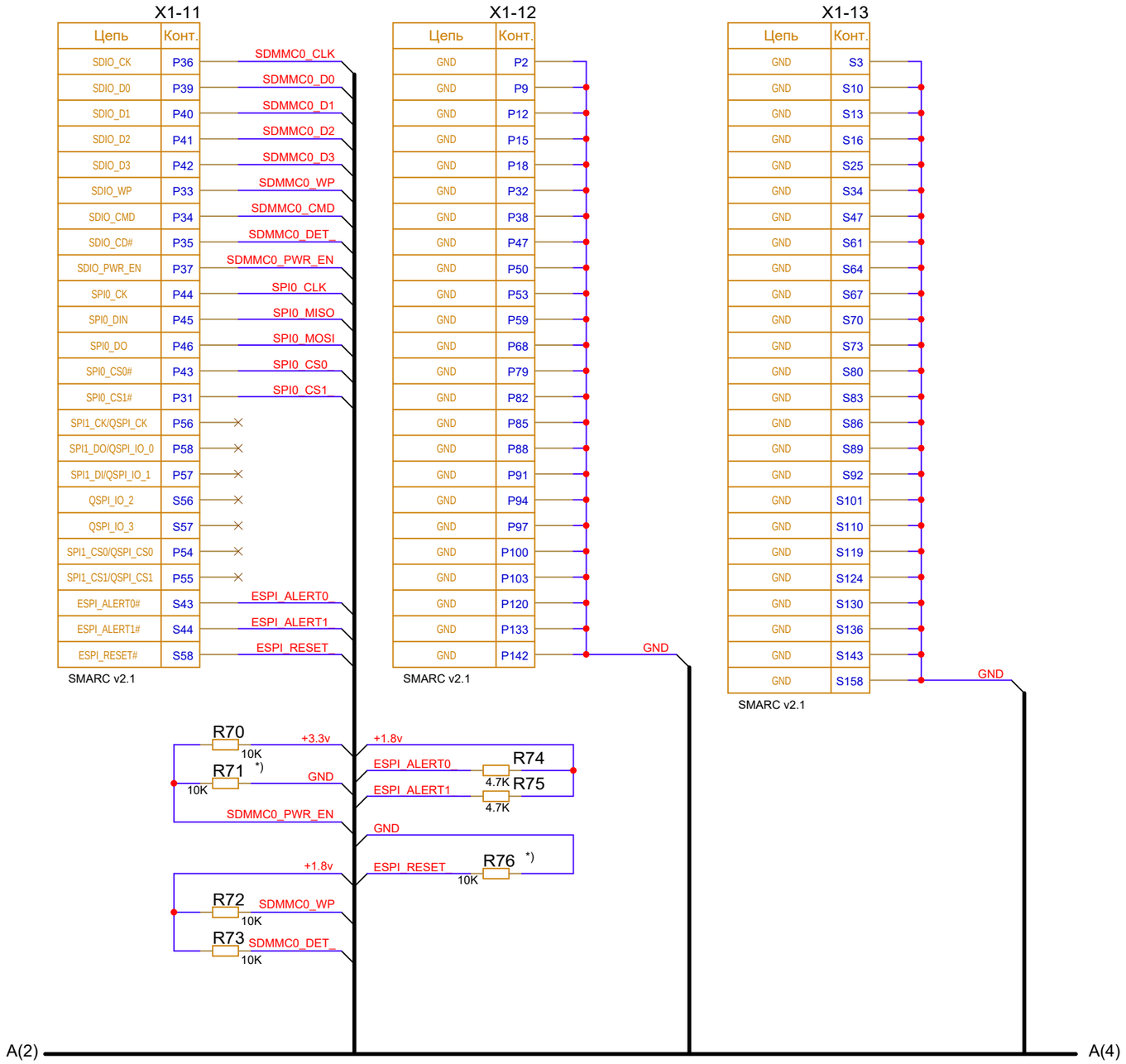

Подп. и дата	Инв. № дубл.	Взам. инв. №	Подп. и дата	Инв. № подл.

Изм	Лист	№ докум.	Подп.	Дата	АНПБ.466216.001(-01)Э3	Лист 3

Копировал Формат А3

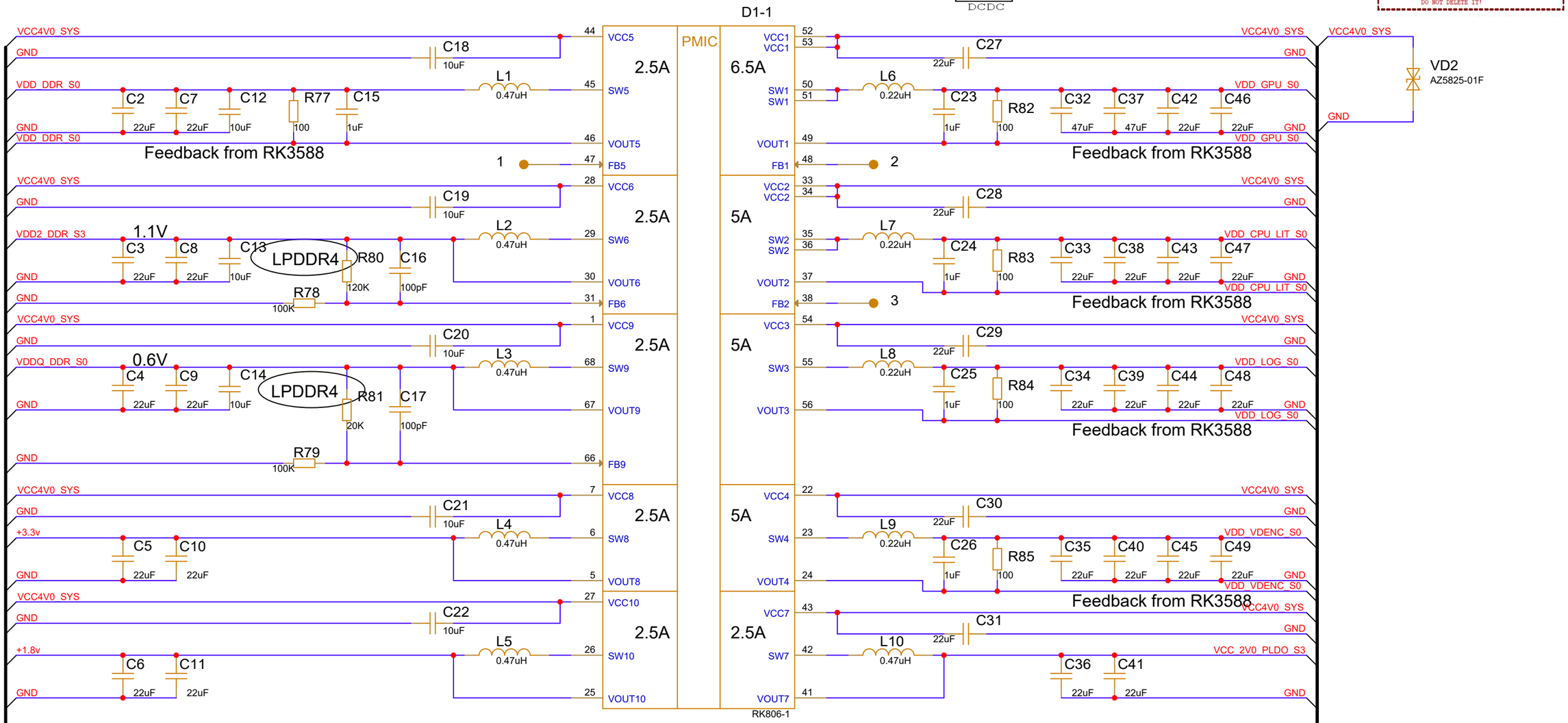

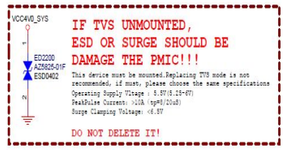

Подп. и дата	Инв. № дубл.	Взам. инв. №	Подп. и дата	Инв. № подл.

Изм	Лист	№ докум.	Подп.	Дата	АНПБ.466216.001(-01)Э3	Лист 4

Копировал Формат А3

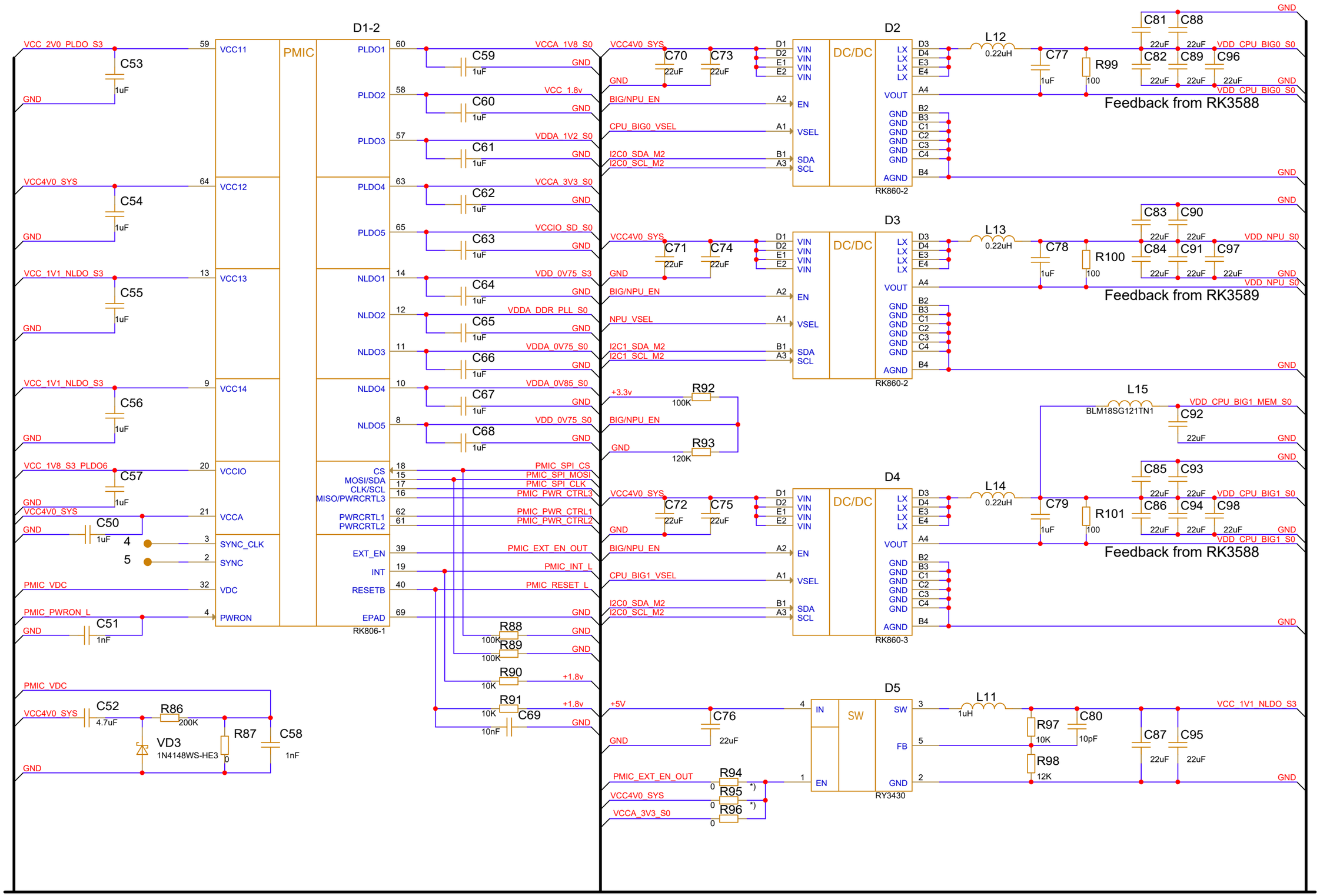

Изм	Лист	№ докум.	Подп.	Дата	АНПБ.466216.001(-01)Э3	Лист 5

Копировал

Формат А3

Подп. и дата | Инв. № дубл. | Взам. инв. № | Подп. и дата | Инв. № подл.

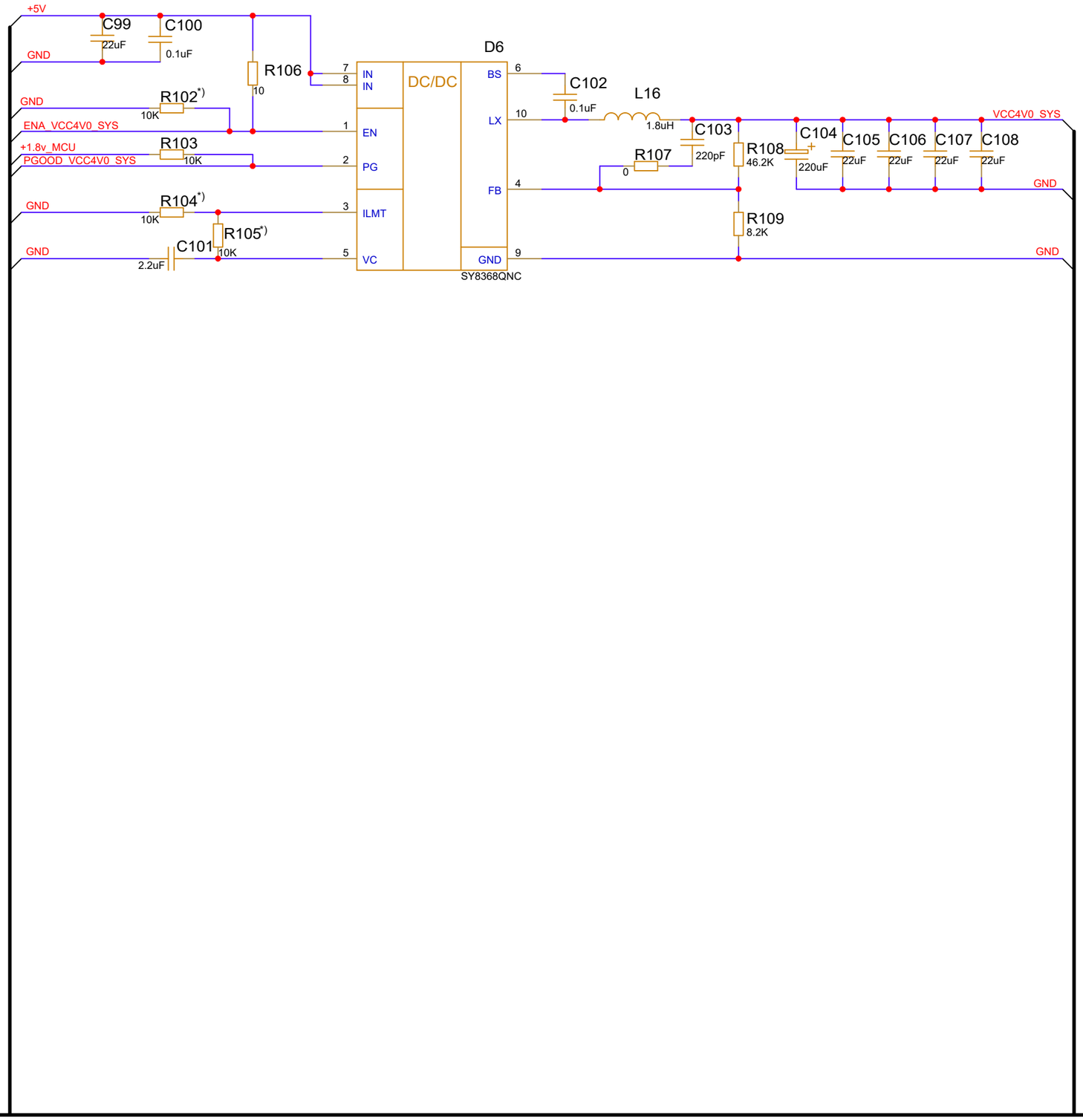

A(5)

A(7)

Изм	Лист	№ докум.	Подп.	Дата	АНПБ.466216.001(-01)Э3	Лист 6

Копировал

Формат А3

Подп. и дата

Инв. № дубл.

Взам. инв. №

Подп. и дата

Инв. № подл.

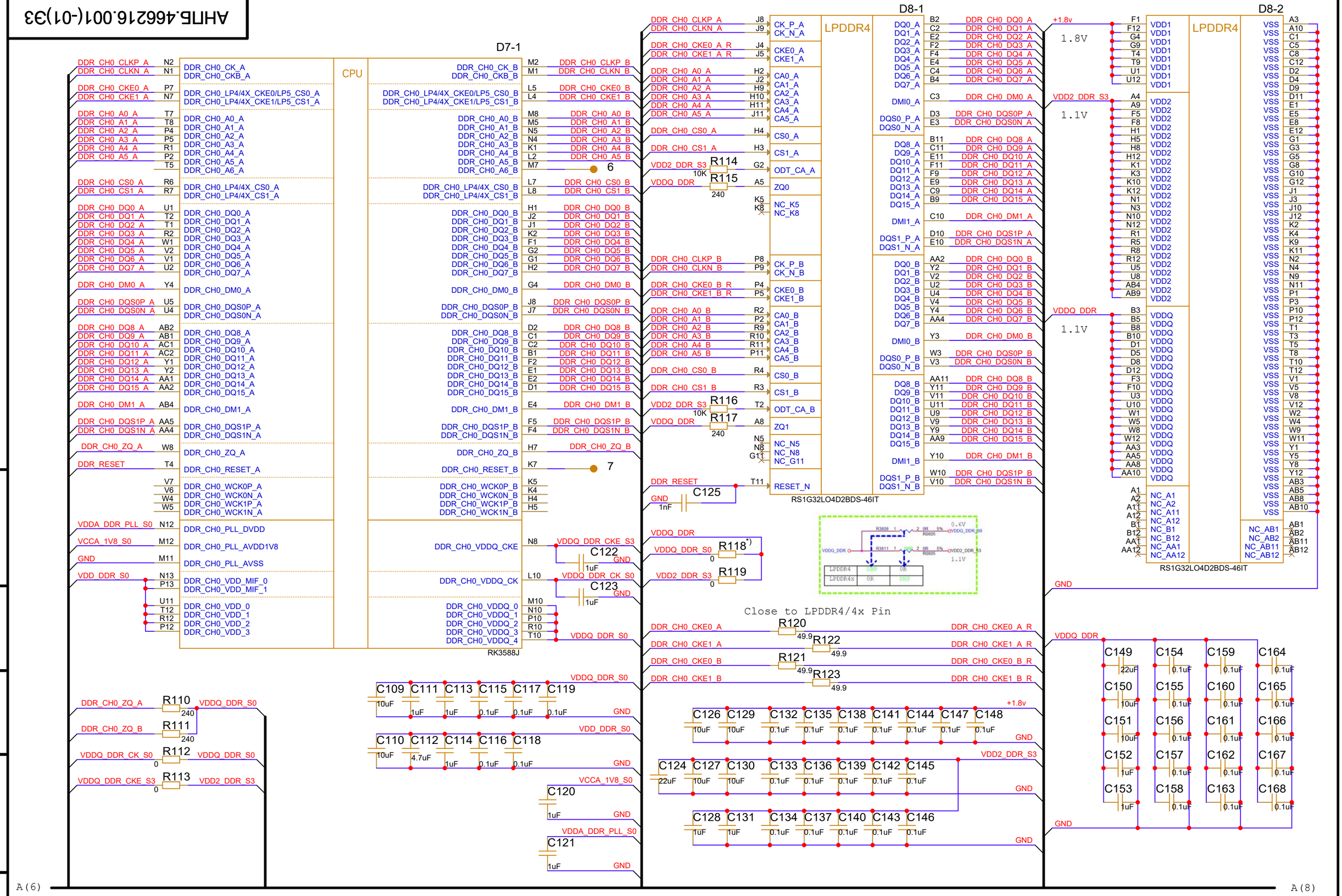

Изм	Лист	№ докум.	Подп.	Дата	АНПБ.466216.001(-01)Э3	Лист 7

Подп. и дата | Инв. № дубл. | Взам. инв. № | Подп. и дата | Инв. № подл.

Копировал | Формат А3

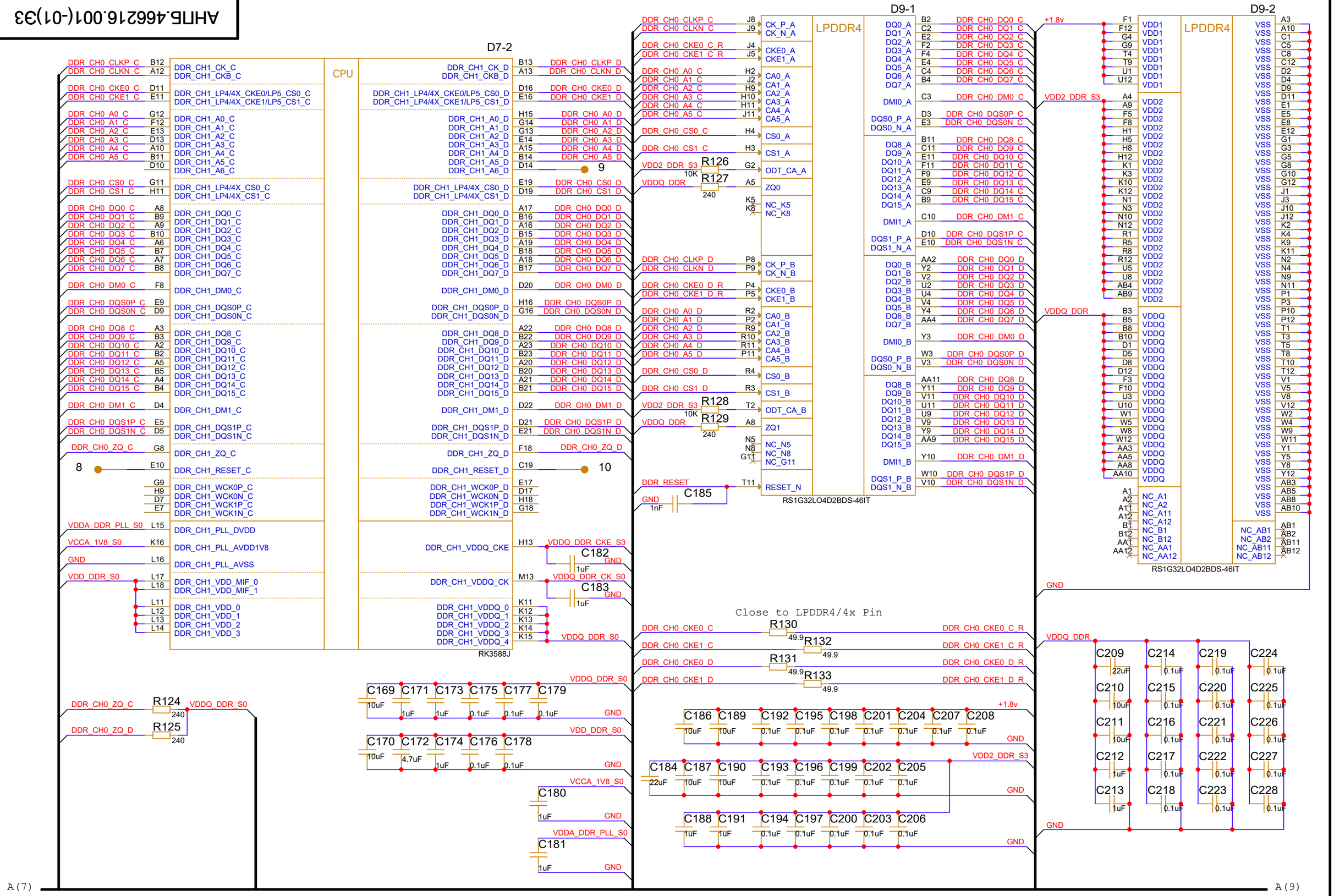

Изм	Лист	№ докум.	Подп.	Дата

АНПБ.466216.001(-01)Э3

Лист 8

Копировал

Формат А3

Подп. и дата | Инв. № дубл. | Взам. инв. № | Подп. и дата | Инв. № подл.

A(8) A(10)

Изм	Лист	№ докум.	Подп.	Дата

АНПБ.466216.001(-01)Э3

Лист 9

Копировал Формат А3

Подп. и дата | Инв. № дубл. | Взам. инв. № | Подп. и дата | Инв. № подл.

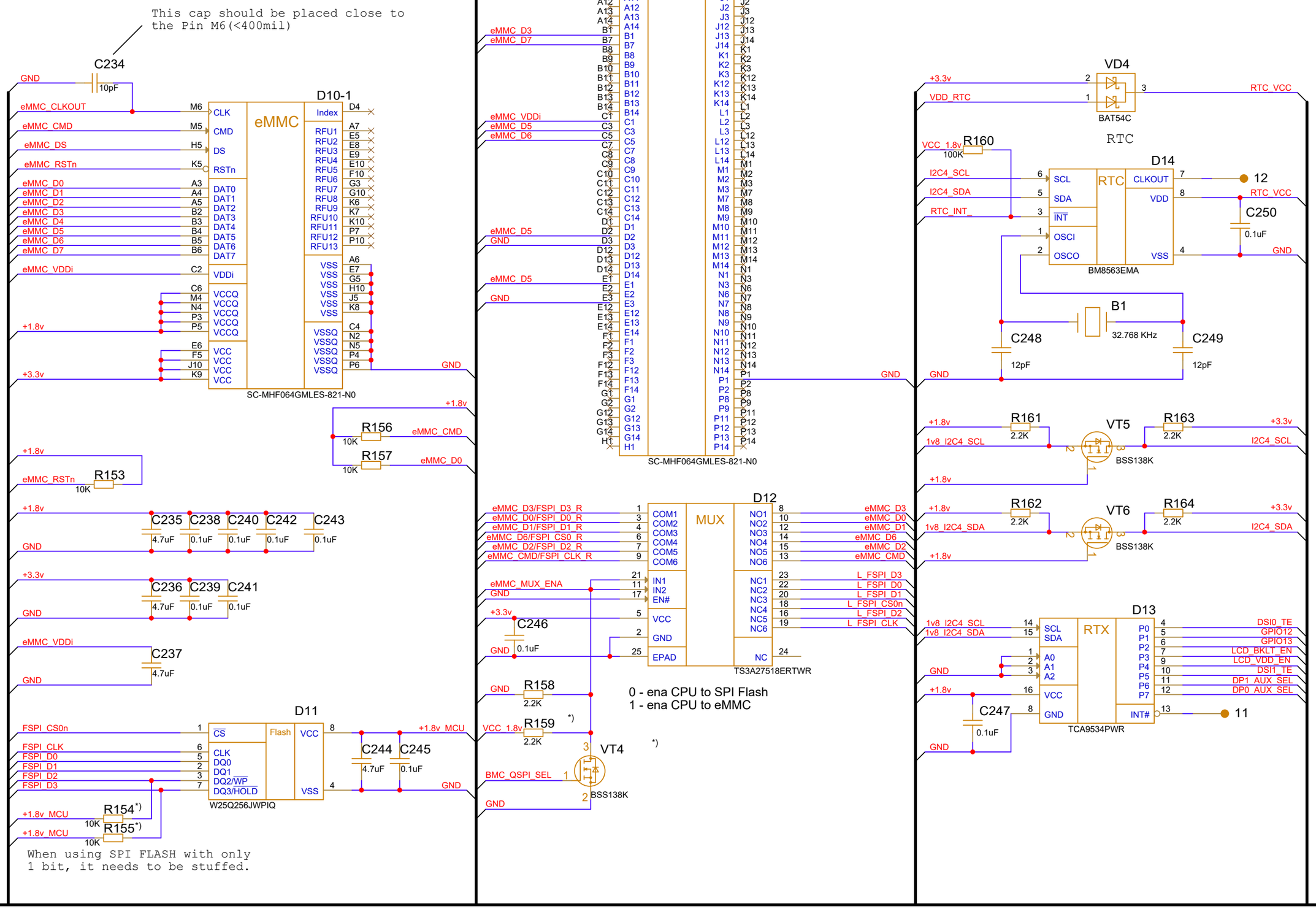

Изм	Лист	№ докум.	Подп.	Дата	АНПБ.466216.001(-01)Э3	Лист 10

Подп. и дата | Инв. № дубл. | Взам. инв. № | Подп. и дата | Инв. № подл.

Копировал | Формат А3

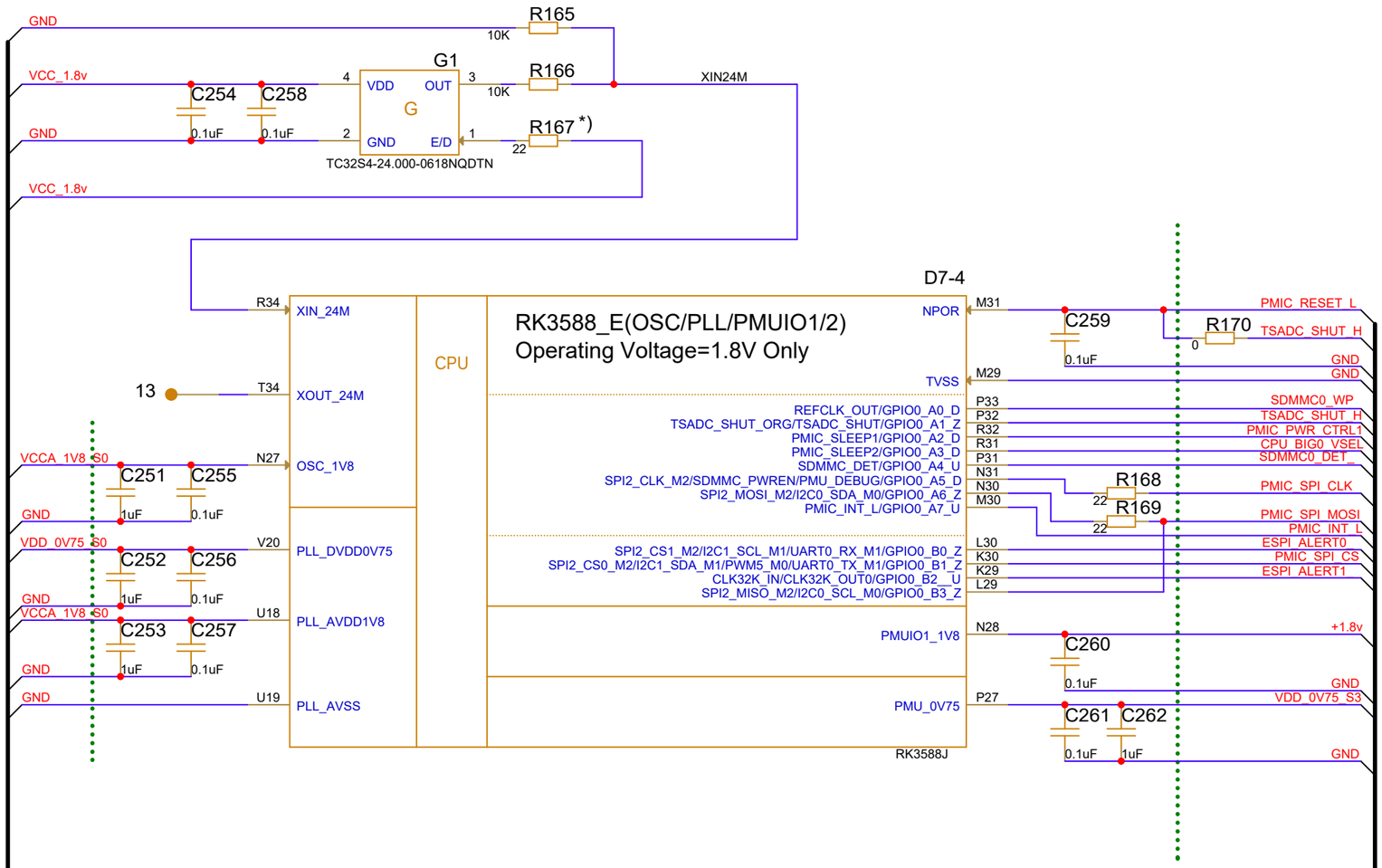

A(10)

A(12)

Подп. и дата	
Инв. № дубл.	
Взам. инв. №	
Подп. и дата	
Инв. № подл.	

Изм	Лист	№ докум.	Подп.	Дата	АНПБ.466216.001(-01)Э3	Лист 11

Копировал

Формат А3

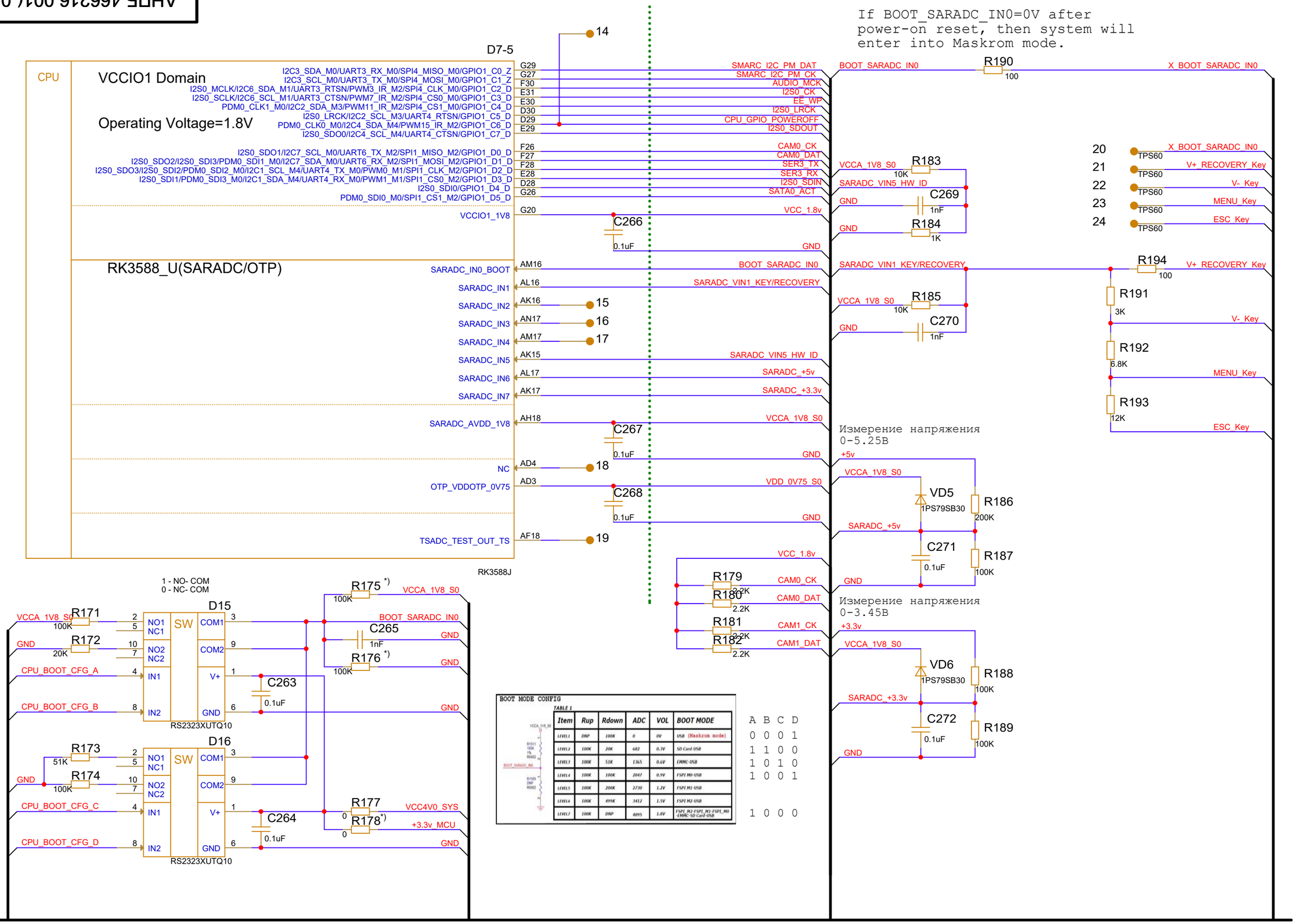

Изм	Лист	№ докум.	Подп.	Дата	АНПБ.466216.001(-01)Э3	Лист 12

Подп. и дата | Инв. № дубл. | Взам. инв. № | Подп. и дата | Инв. № подл.

Копировал | Формат А3

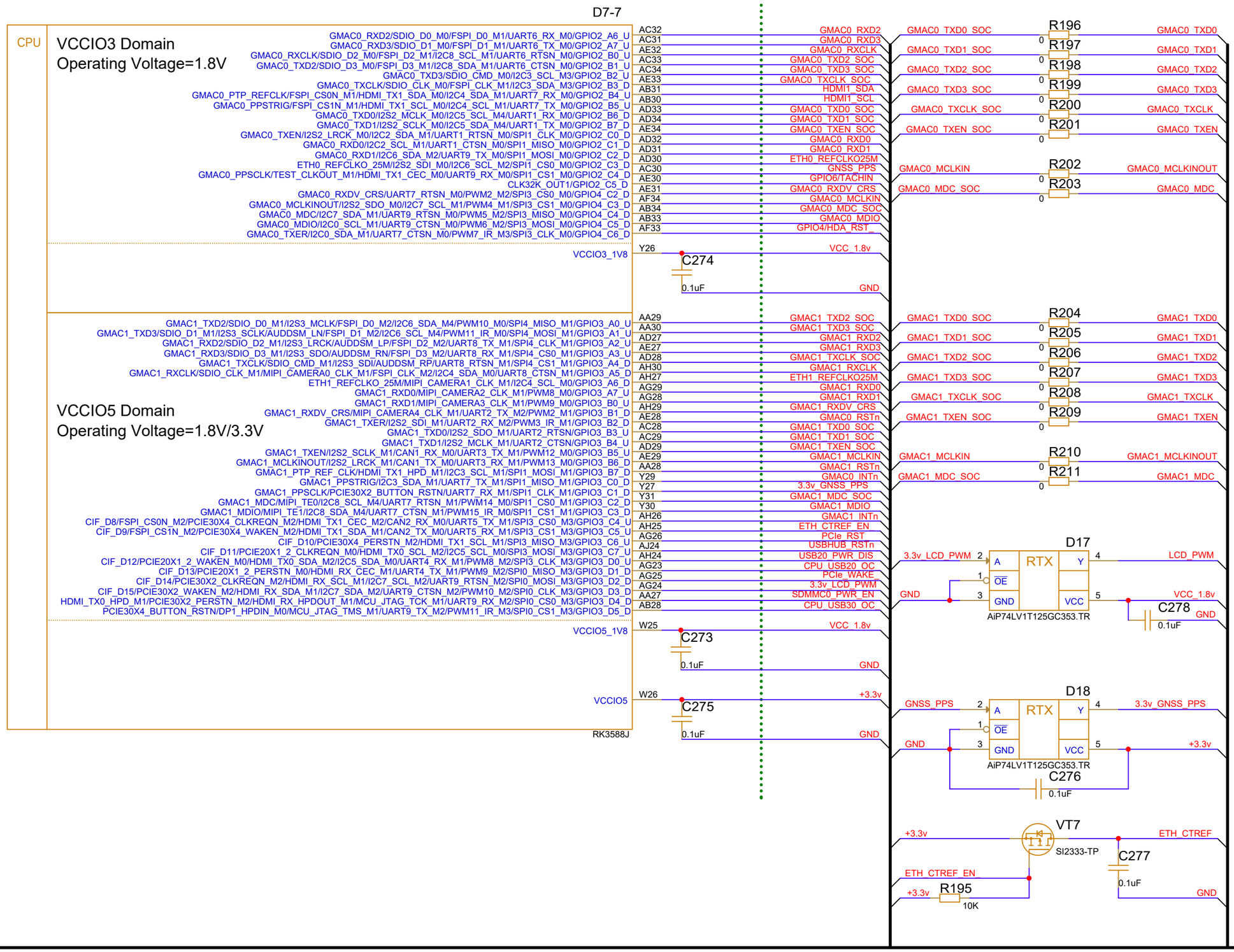

A(12) A(14)

Изм	Лист	№ докум.	Подп.	Дата	АНПБ.466216.001(-01)Э3	Лист 13

Подп. и дата | Инв. № дубл. | Взам. инв. № | Подп. и дата | Инв. № подл.

Копировал Формат А3

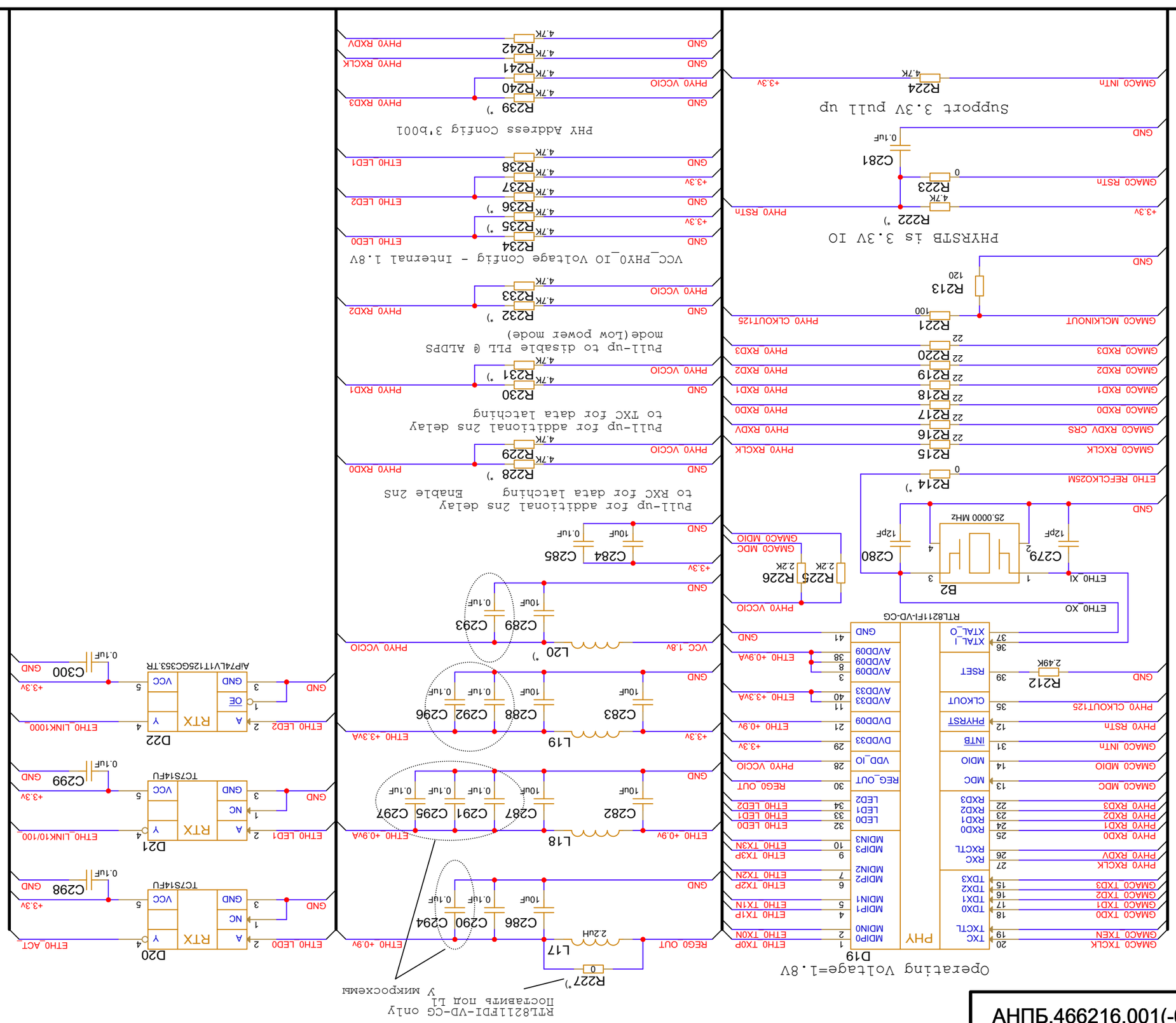

АНПБ.466216.001(-01)Э3

Изм	Лист	№ докум.	Подп.	Дата	АНПБ.466216.001(-01)Э3	Лист
						14

Копировал Формат А3

Инв. № подл. | Подп. и дата | Взам. инв. № | Инв. № дубл. | Подп. и дата

А(13) А(15)

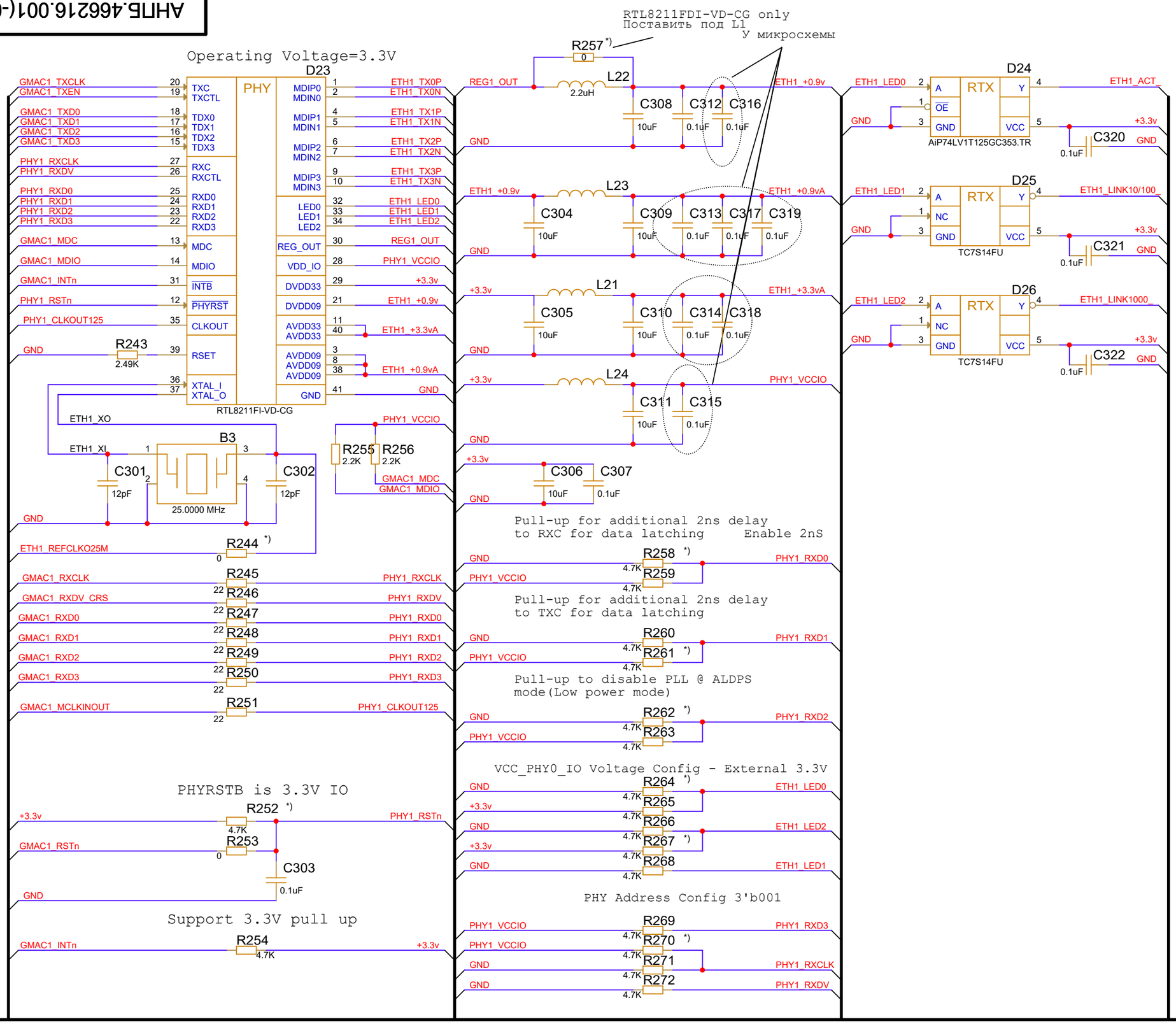

A(14)

A(16)

Подп. и дата	Инв. № дубл.	Взам. инв. №	Подп. и дата	Инв. № подп.

Изм	Лист	№ докум.	Подп.	Дата	АНПБ.466216.001(-01)Э3	Лист 15

Копировал

Формат А3

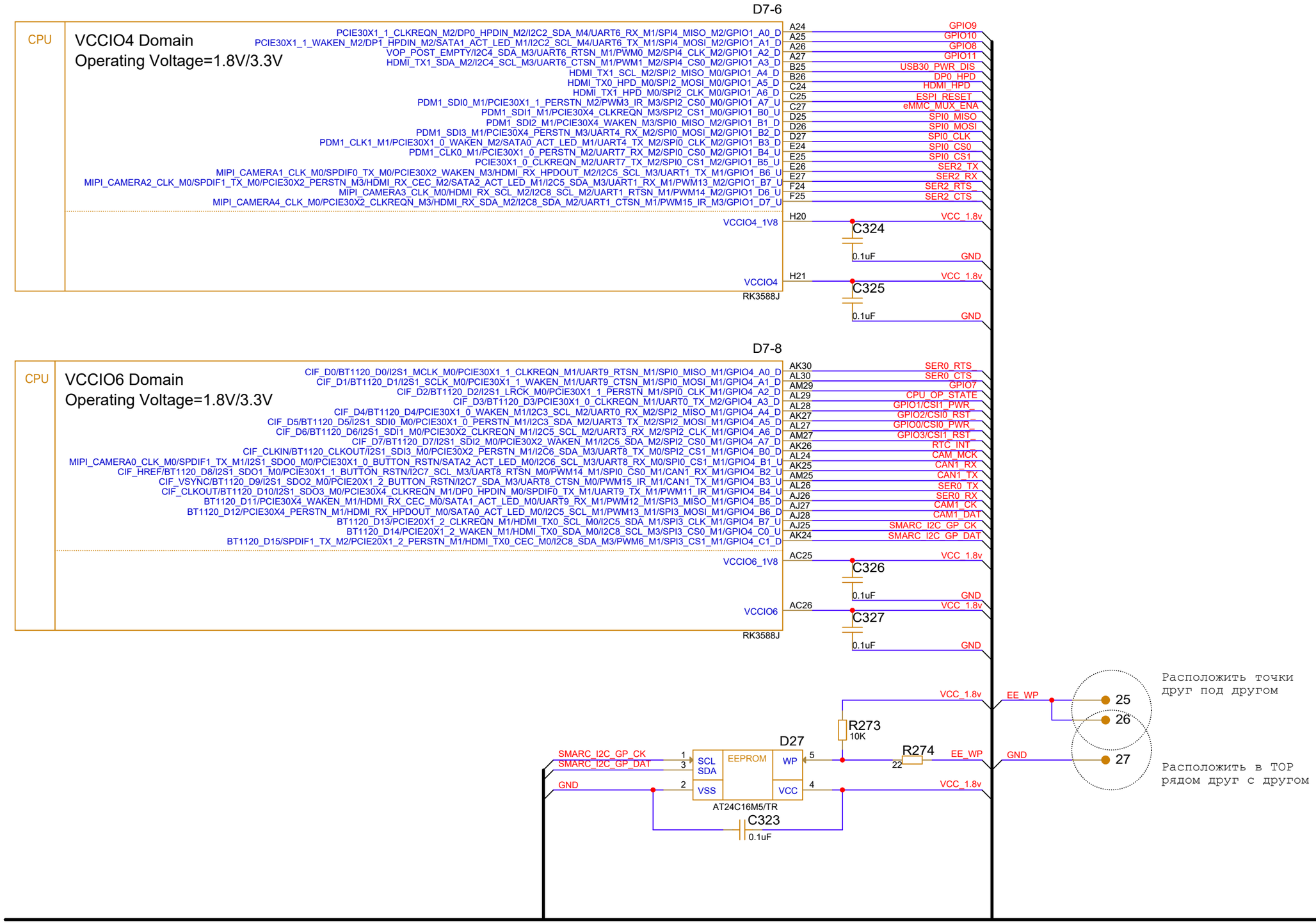

A(15)

A(17)

Изм	Лист	№ докум.	Подп.	Дата

АНПБ.466216.001(-01)Э3

Лист 16

Копировал

Формат А3

Подп. и дата | Инв. № дубл. | Взам. инв. № | Подп. и дата | Инв. № подл.

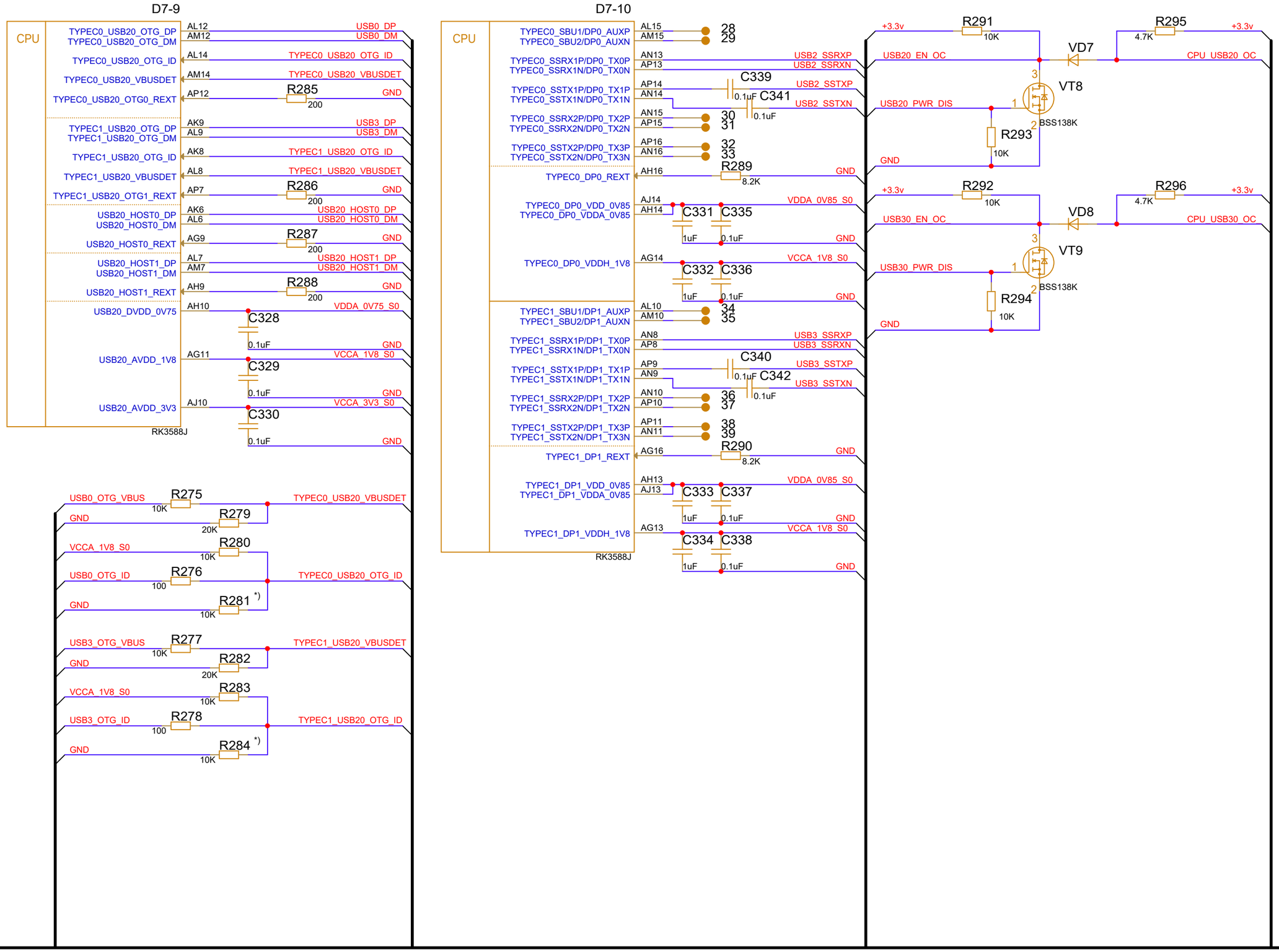

A(16)

A(18)

Подп. и дата	Инв. № дубл.	Взам. инв. №	Подп. и дата	Инв. № подл.

Изм	Лист	№ докум.	Подп.	Дата	АНПБ.466216.001(-01)Э3	Лист 17

Копировал Формат А3

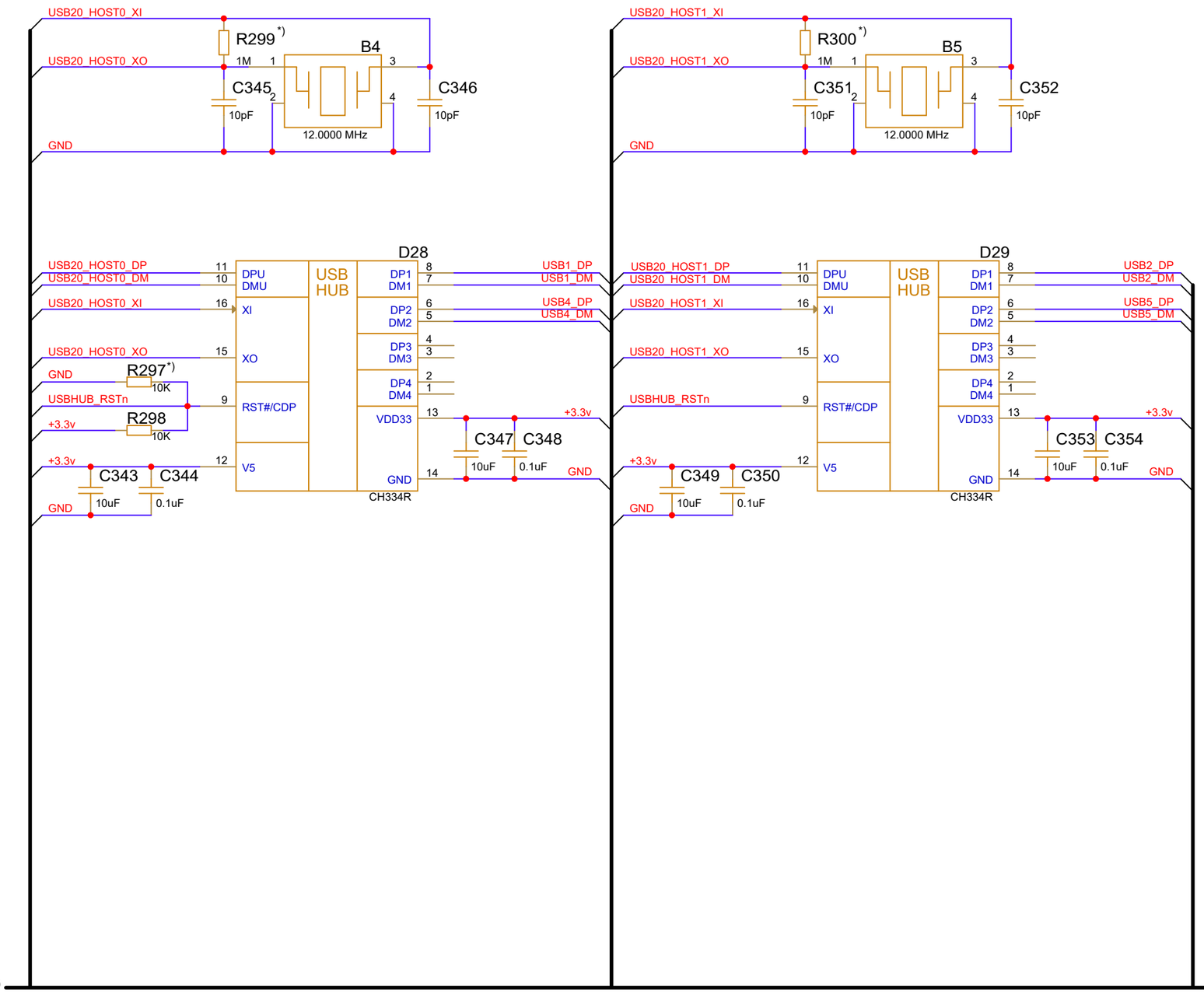

A(17)

A(19)

Подп. и дата	Инв. № дубл.	Взам. инв. №	Подп. и дата	Инв. № подл.

Изм	Лист	№ докум.	Подп.	Дата	АНПБ.466216.001(-01)Э3	Лист 18

Копировал

Формат А3

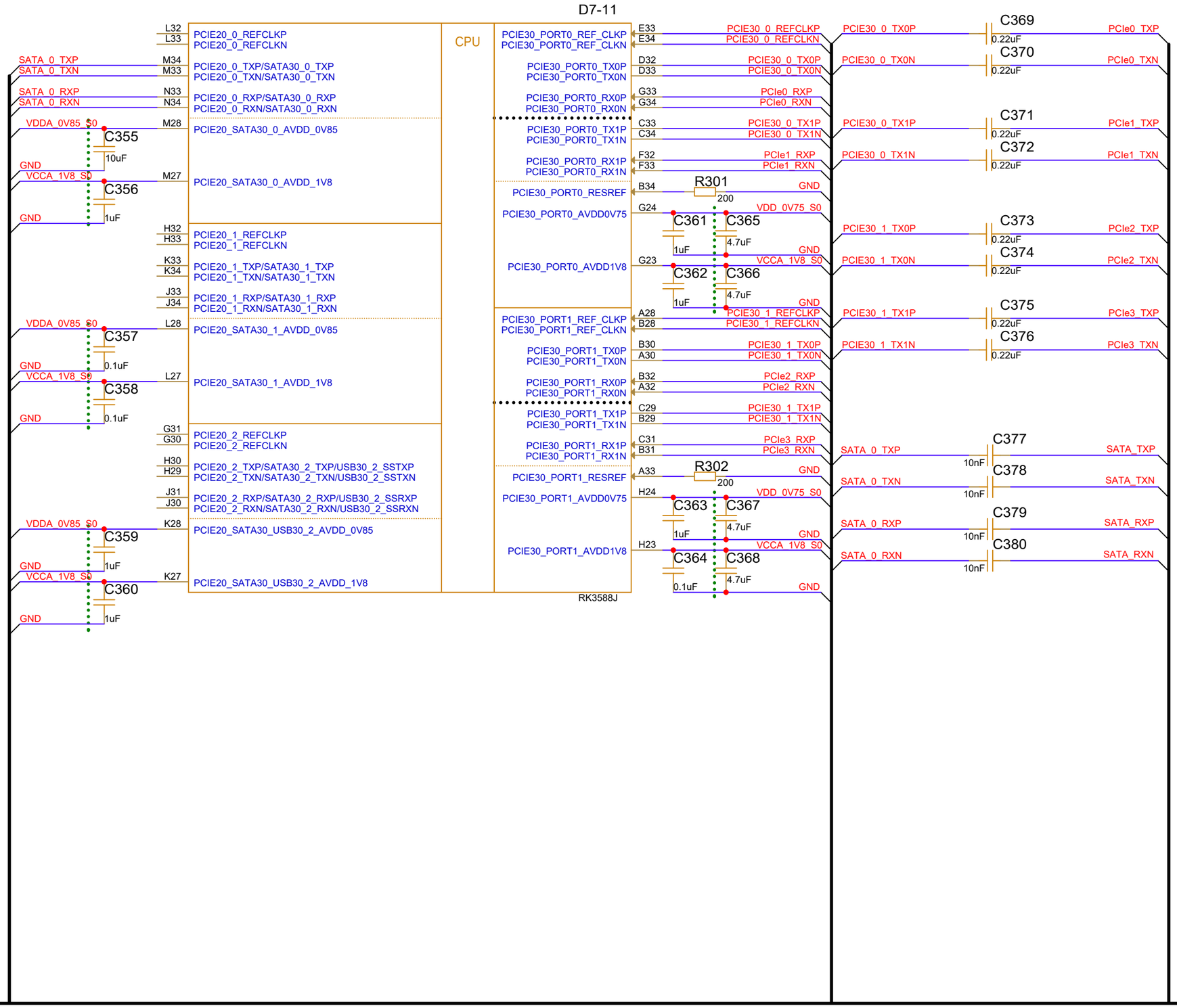

A(18) A(20)

Изм	Лист	№ докум.	Подп.	Дата	АНПБ.466216.001(-01)Э3	Лист 19

Подп. и дата | Инв. № дубл. | Взам. инв. № | Подп. и дата | Инв. № подл.

Копировал Формат А3

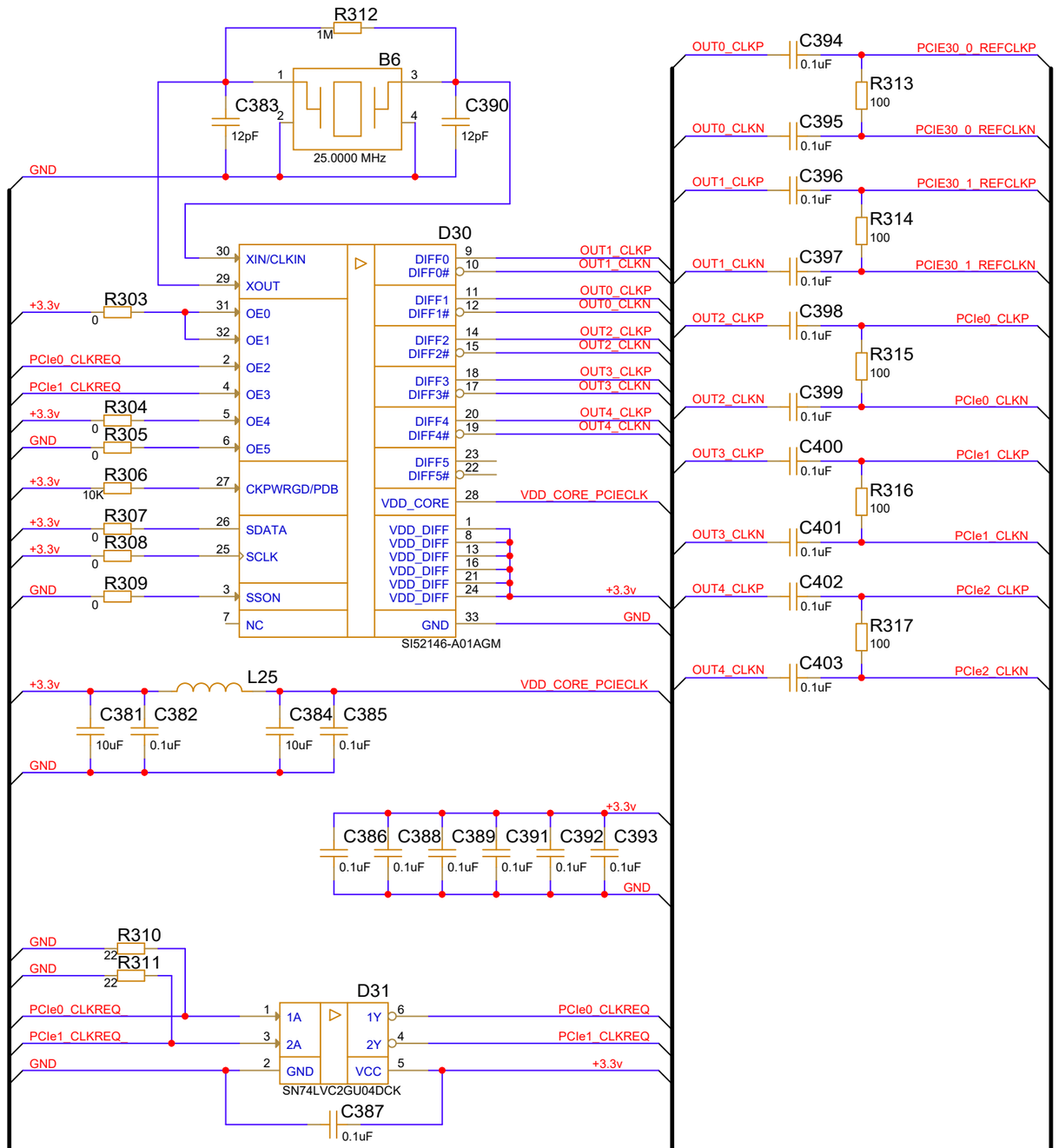

A(19)

A(21)

Подп. и дата	Инв. № дубл.	Взам. инв. №	Подп. и дата	Инв. № подл.

Изм	Лист	№ докум.	Подп.	Дата	АНПБ.466216.001(-01)Э3	Лист 20

Копировал Формат А3

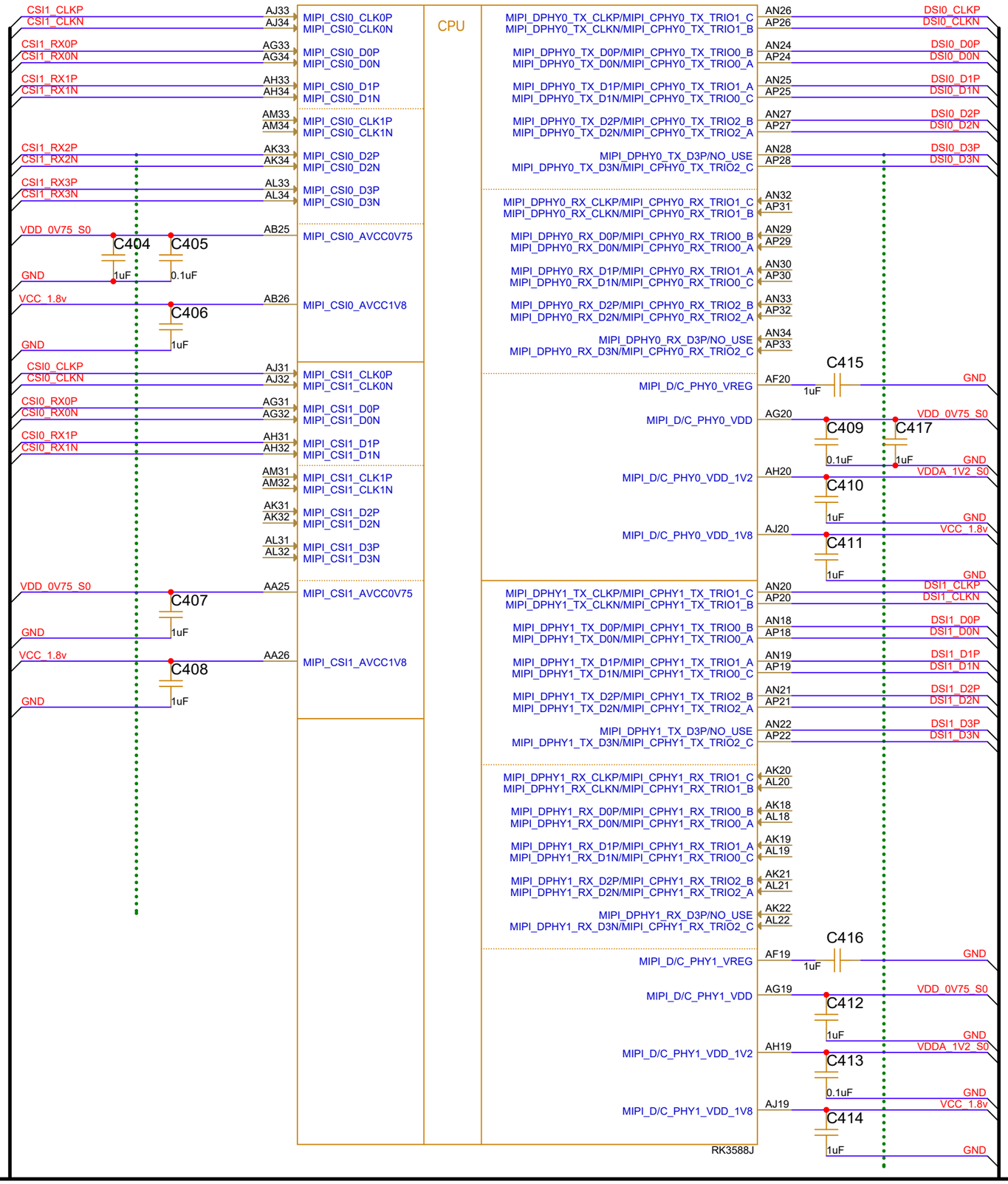

A(20) A(22)

АНПБ.466216.001(-01)Э3

Изм	Лист	№ докум.	Подп.	Дата	АНПБ.466216.001(-01)Э3	Лист 21

Подп. и дата | Инв. № дубл. | Взам. инв. № | Подп. и дата | Инв. № подл.

Копировал Формат А3

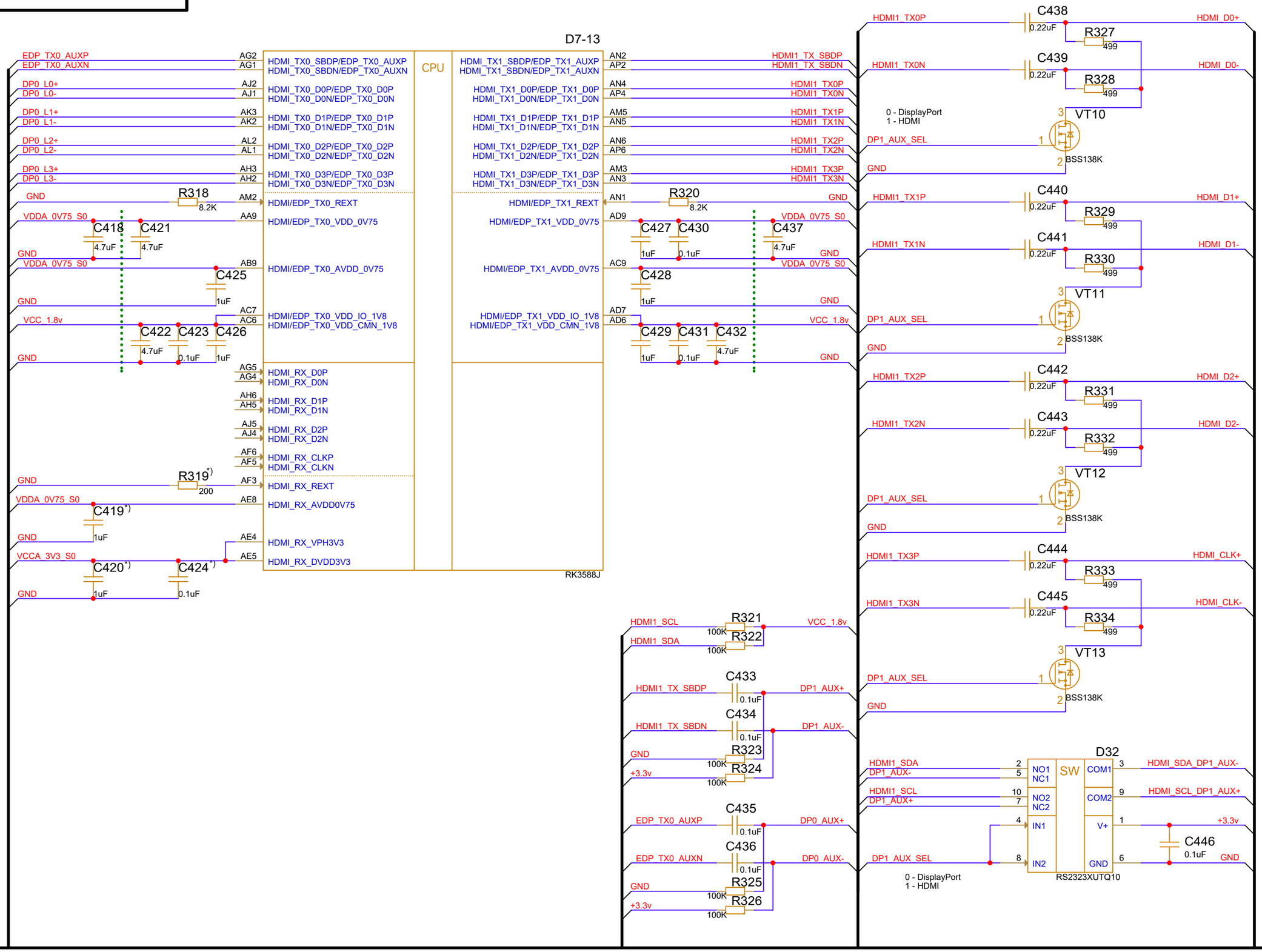

Изм	Лист	№ докум.	Подп.	Дата	АНПБ.466216.001(-01)Э3	Лист 22

Подп. и дата | Инв. № дубл. | Взам. инв. № | Подп. и дата | Инв. № подл.

Копировал | Формат А3

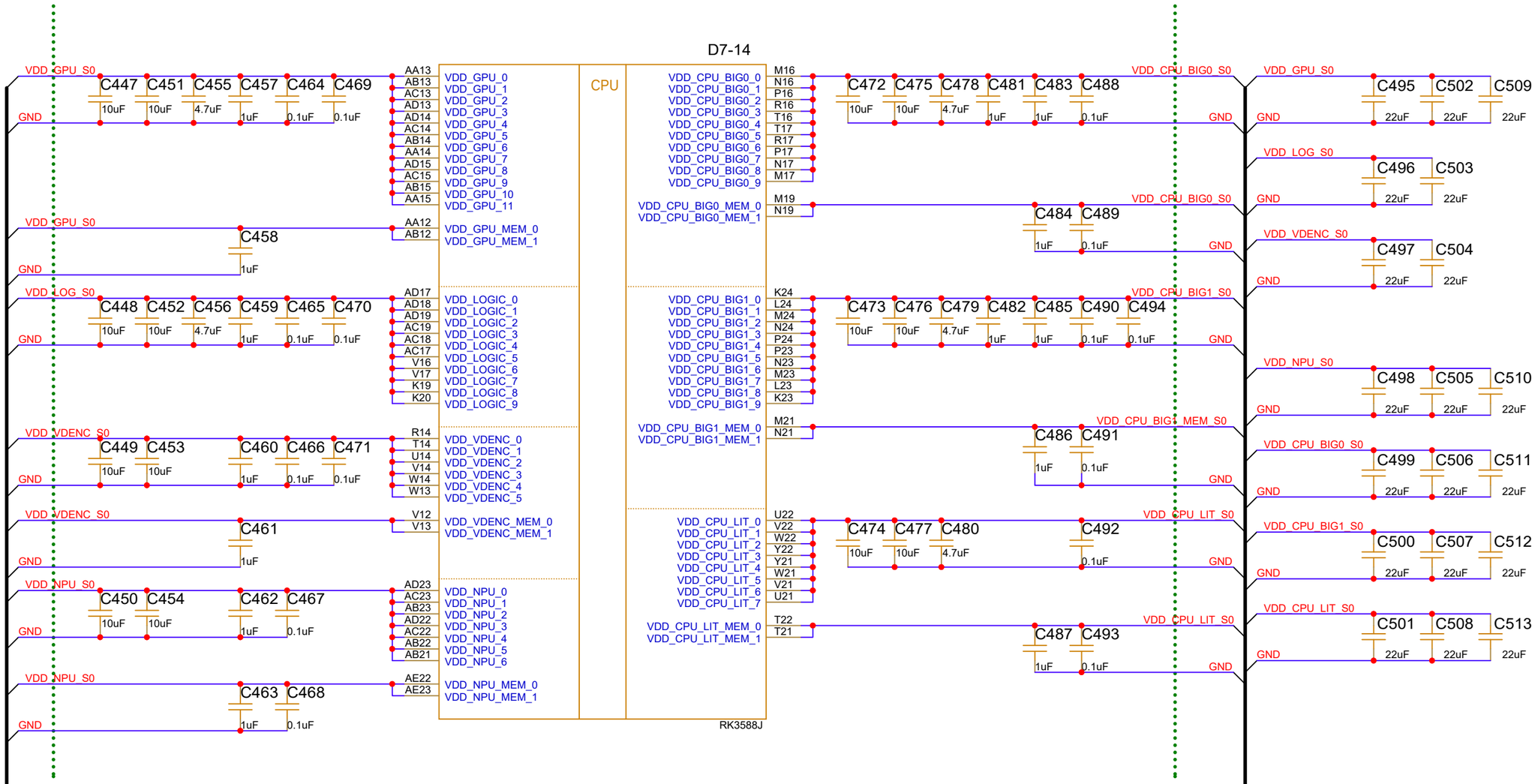

The Caps to the left of green line should be placed under the RK3588 package.Other caps should be placed close to the RK3588 package.

A(22)

A(24)

Изм	Лист	№ докум.	Подп.	Дата

АНПБ.466216.001(-01)Э3

Лист 23

Копировал

Формат А3

Подп. и дата

Инв. № дубл.

Взам. инв. №

Подп. и дата

Инв. № подл.

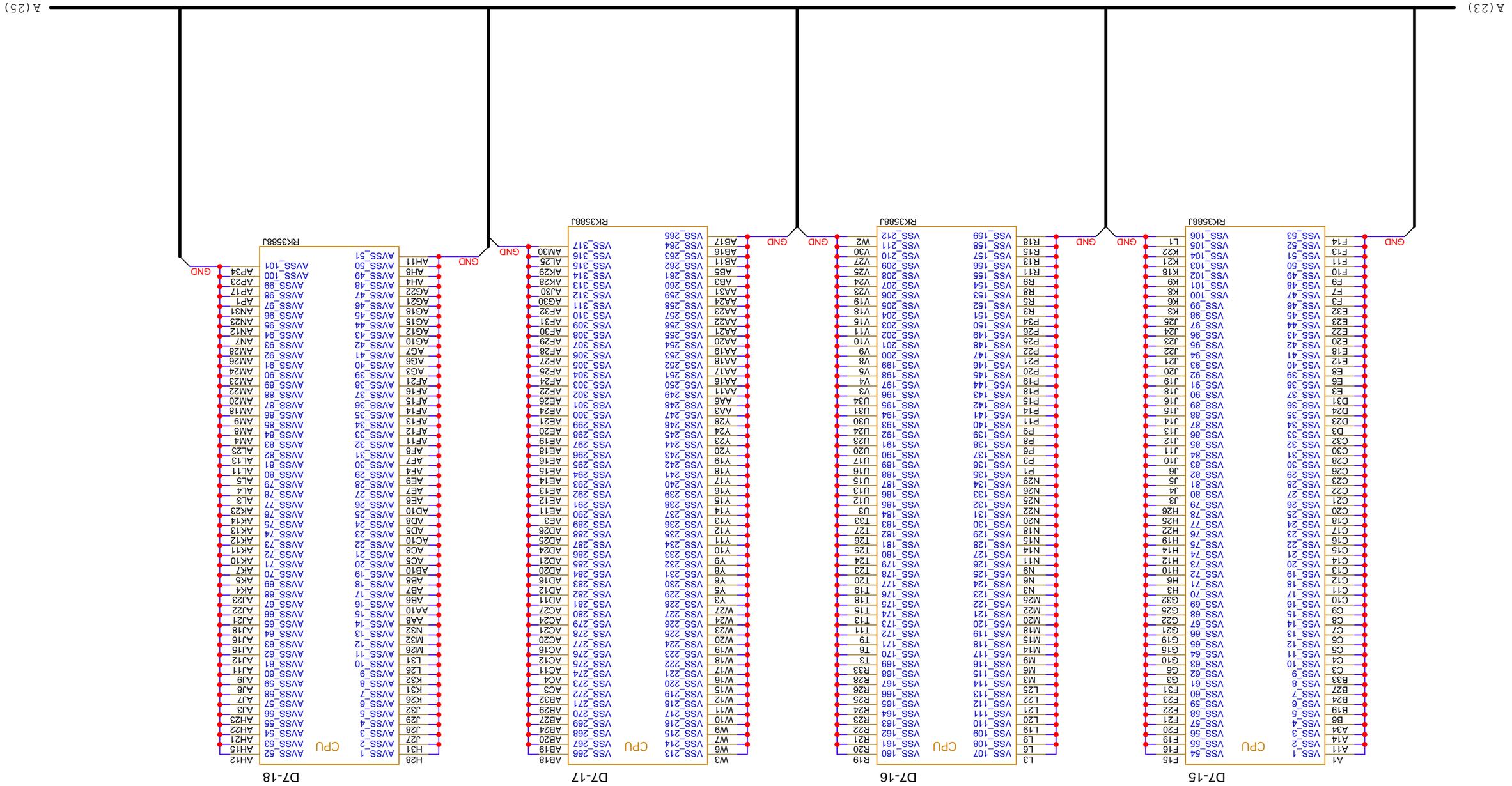

Изм	Лист	№ докум.	Подп.	Дата

АНПБ.466216.001(-01)Э3

Лист 24

Копировал

Формат А3

Инв. № подл. | Подп. и дата | Взам. инв. № | Инв. № дубл. | Подп. и дата

АНПБ.466216.001(-01)Э3

```
BOOT_SEL0_  (PA0) - вход, выбор устройства загрузки
BOOT_SEL1_  (PA1) - вход, выбор устройства загрузки
BOOT_SEL2_  (PA2) - вход, выбор устройства загрузки
POWER_BTN_  (PA3) - вход, вкл/выкл модуля
RESET_IN_  (PA4) - вход, сигнал сброса
RESET_OUT_  (PA5) - выход, сигнал сброса (0)
CARRIER_STBY_  (PA6) - выход  (0)
CARRIER_PWR_ON  (PA7) - выход  (0)
ENA_VCC4V0_SYS  (PA8) - вход, не задействован
BMC_GPIO_SCL (PA9)  - выход, интерфейс I2C с I2C expander
BMC_GPIO_SDA (PA10)  - вход/выход, интерфейс I2C с I2C expander
1v8_I2C4_SCL (PA11) - вход, интерфейс I2C с процессором
1v8_I2C4_SDA (PA12)  - вход/выход, интерфейс I2C с процессором
CPU_BOOT_CFG_A (PA15) - выход, выбор источника загрузки процессора

WDT_ENA (PB0) - вход, разрешение WDT
WDT_CLRN (PB1) - вход, сброс WDT
WDT_TIME_OUT_  (PB2) - выход, срабатывание WDT  (1)
BMC_PMIC_RST (PB3)  - выход, сброс процессора (0)
PGOOD_VCC4V0_SYS (PB4)  - вход, не задействован
CPU_BOOT_CFG_B (PB5) - выход, выбор источника загрузки процессора
BMC_BTN_PWRON (PB6) - выход, сигнал вкл/выкл  (0)
CPU_BOOT_CFG_C (PB7) - выход, выбор источника загрузки процессора
CPU_BOOT_CFG_D (PB8) - выход, выбор источника загрузки процессора
BMC_eMMC_MUX_ENA (PF0) - выход, выбор SPI FLASH/eMMC
                         (1 - подключается SPI FLASH, 0 - eMMC)
CPU2BMC_GPIO (PF0) - вход/выход, связь с процессором
```

	Carrier Connection			Boot Source
	BOOT_SEL2#	BOOT_SEL1#	BOOT_SEL0#	
0	GND	GND	GND	Carrier SATA
1	GND	GND	Float	Carrier SD Card
2	GND	Float	GND	Carrier eSPI (CS0#)
3	GND	Float	Float	Carrier SPI (CS0#)
4	Float	GND	GND	Module device (NAND, NOR) – vendor specific
5	Float	GND	Float	Remote boot (GBE, serial) – vendor specific
6	Float	Float	GND	Module eMMC Flash
7	Float	Float	Float	Module SPI

Table 44: Control of Boot Sources

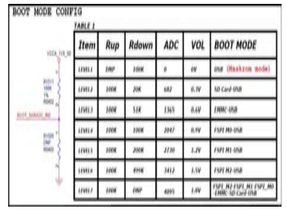

A	B	C	D
0	0	0	1
1	1	0	0
1	0	1	0
1	0	0	1
1	0	0	0

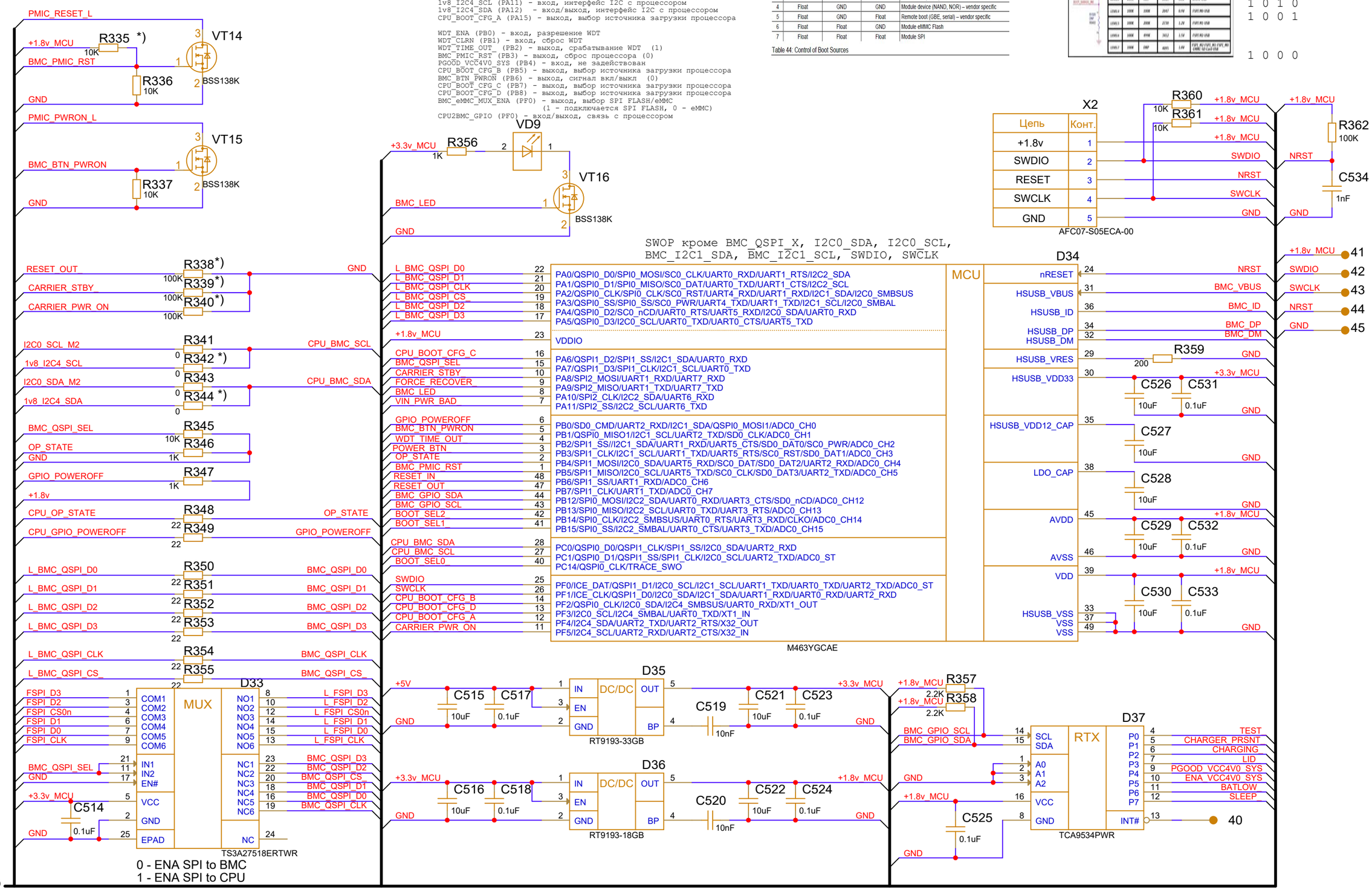

A(24)

Подп. и дата | Инв. № дубл. | Взам. инв. № | Подп. и дата | Инв. № подл.

Изм	Лист	№ докум.	Подп.	Дата

АНПБ.466216.001(-01)Э3

Лист 25

Копировал

Формат А3