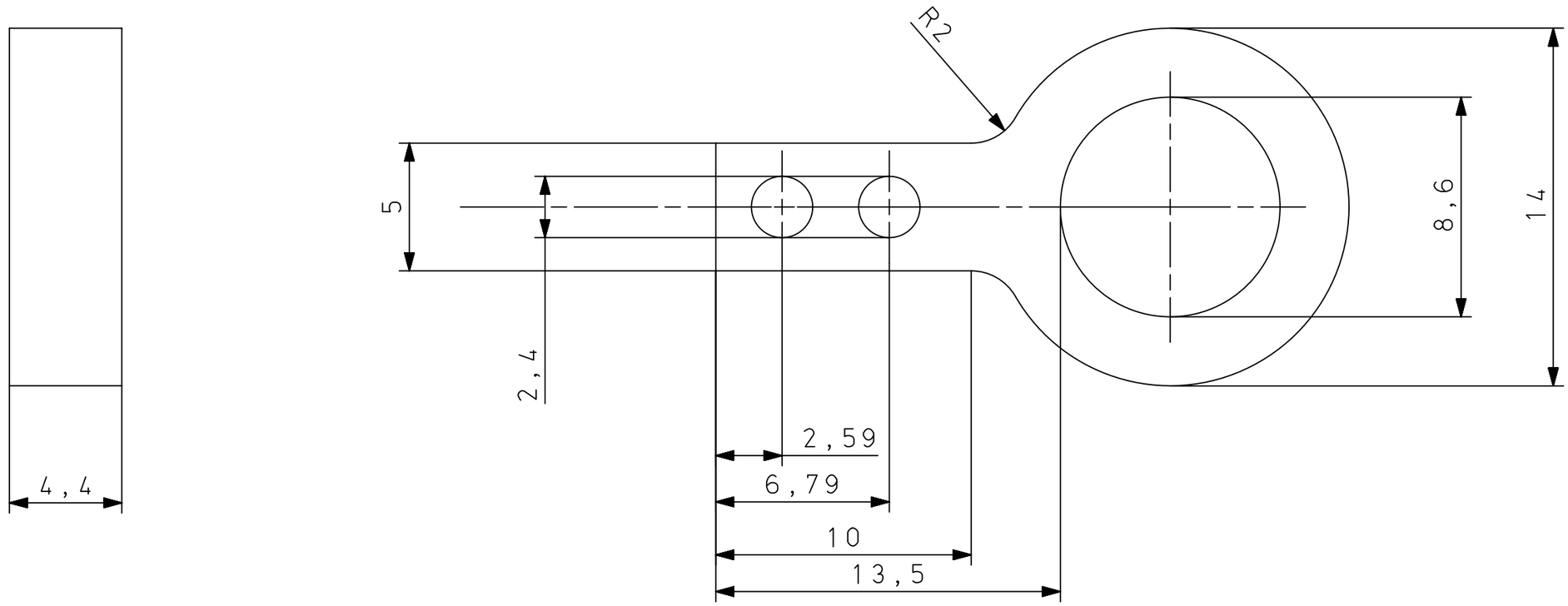

1	FHNW_PRO5M_SP_SCREW			Bauteilname			[6]
Pos.	Zeichnungsnummer			Bezeichnung		Masse [g]	Anz.

Allgemeintoleranzen nach ISO 2768-mK
Tolerierungsgrundsatz ISO 8015
Refer to ISO 10616 / SR 231.1

+0.5 +0.2 | -0.2 -0.5

Werkstoff: Aluminium

Massstab: 5:1

	Datum	Name
Gezeichnet	09.06.2023	Leroy Harreh
Geprüft		
Freigegeben		

Bezeichnung: Feingewindehülsehalterung

Projekt: Pro5M

Zeichnung: fhnw_pro5m_d_sp_screw

Blatt 1/1

Fachhochschule Nordwestschweiz
Klosterzelgstrasse 2 5210 Windisch
++41 56 202 77 00 www.fhnw.ch/technik

Index	Änderung	Datum	Name

A3