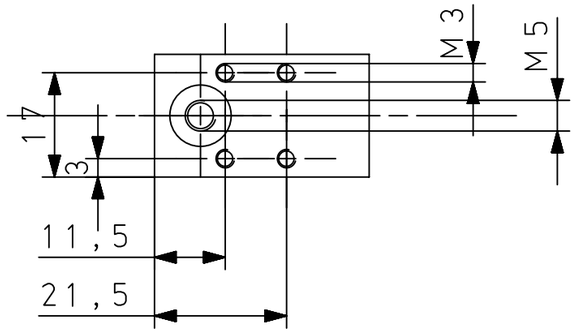

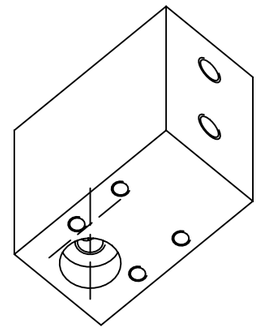

N-N

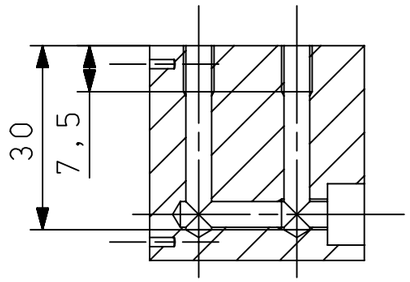

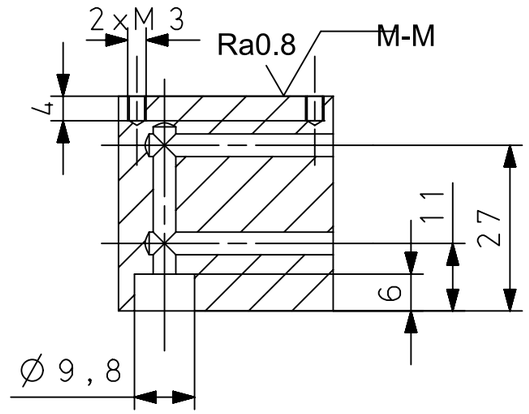

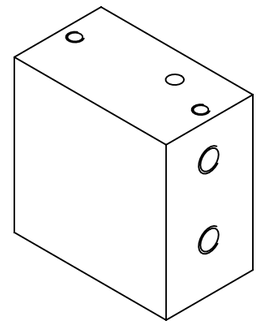

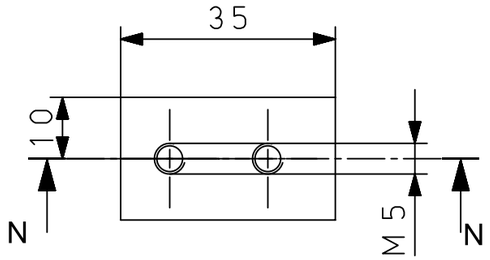

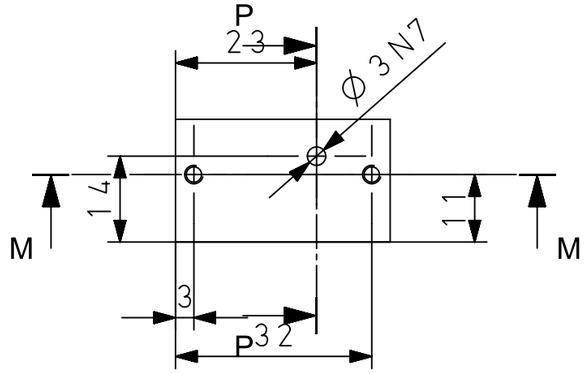

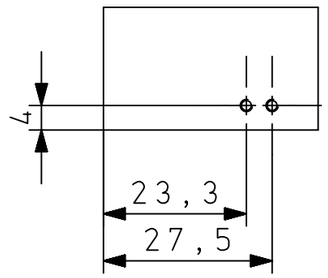

P-P

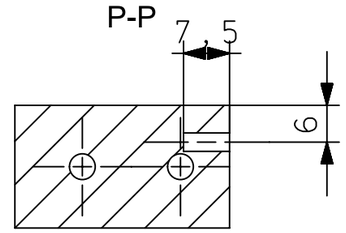

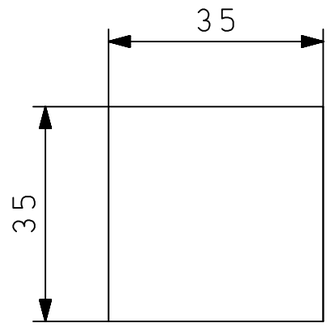

1	FHNW_PRO5M_THIRD_STAGE	Bauteilname	[3]
Pos.	Zeichnungsnummer	Bezeichnung	Masse [g] / Anz.

Allgemeintoleranzen nach ISO 2768-mK
Tolerierungsgrundsatz ISO 8015
Refer to ISO 10616 / SR 231.1

+0.5 +0.2 / -0.2 -0.5

Werkstoff: Aluminium

Massstab: 1:1

	Datum	Name
Gezeichnet	04.06.2023	Leroy Harreh
Geprüft		
Freigegeben		

Bezeichnung: Kühlblock

Projekt: Pro5M

Zeichnung: fhnw_pro5m_d_third_stage

Blatt 1/1

Fachhochschule Nordwestschweiz
Klosterzelgstrasse 2 5210 Windisch
++41 56 202 77 00 www.fhnw.ch/technik

Index	Änderung	Datum	Name