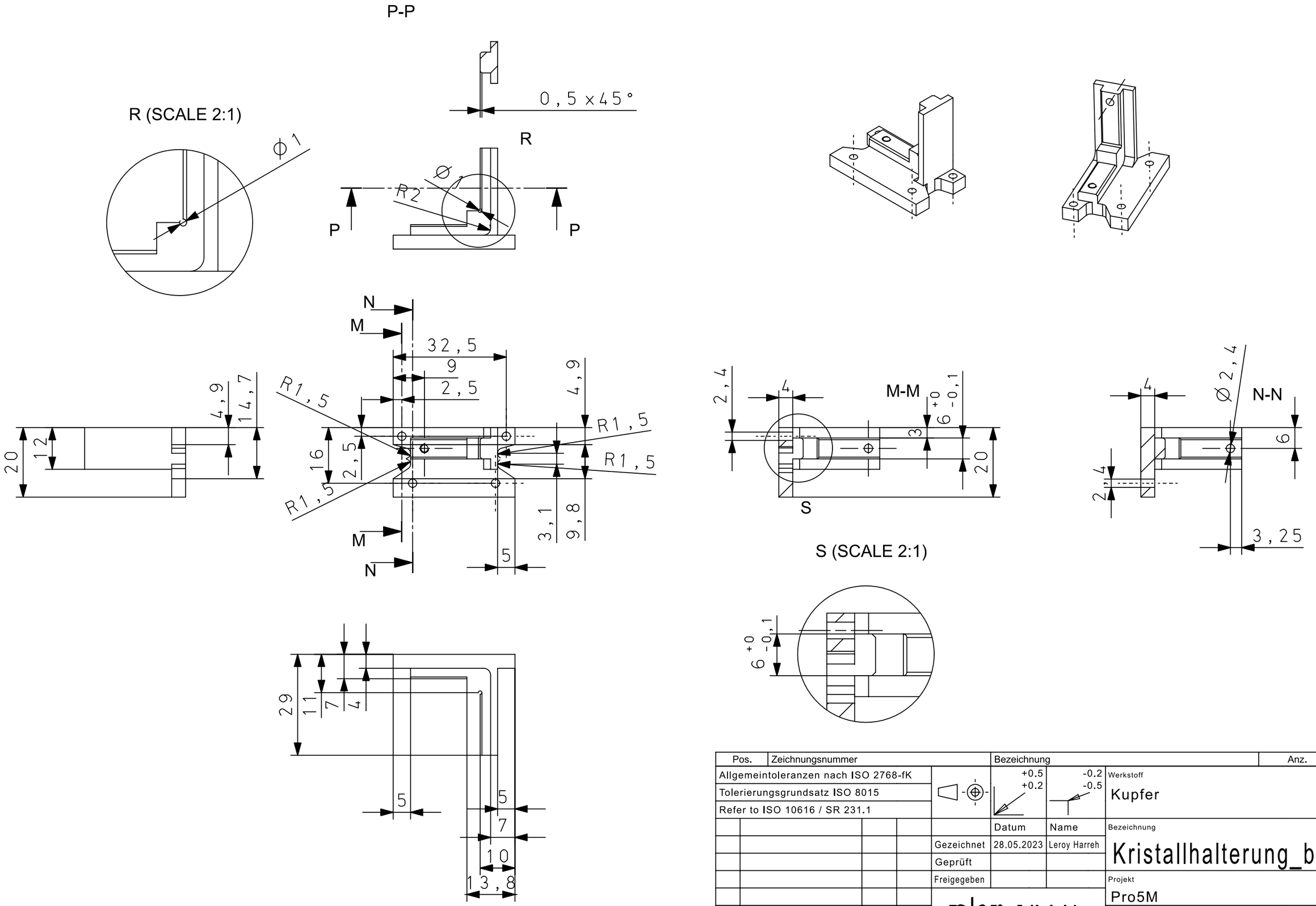


| Pos. | Zeichnungsnummer | Bezeichnung | Anz. | 3 |
|---|---|---|---|---|
| Allgemeintoleranzen nach ISO 2768-fK | | Werkstoff: Kupfer | Massstab | 1:1 |
| Tolerierungsgrundsatz ISO 8015 | | | | |
| Refer to ISO 10616 / SR 231.1 | | | | |

| | Datum | Name |
|---|---|---|
| Gezeichnet | 28.05.2023 | Leroy Harreh |
| Geprüft | | |
| Freigegeben | | |

Bezeichnung: Kristallhalterung_basis

Projekt: Pro5M

Zeichnung: fhnw_pro5m_cristal_holding_base

Blatt 1/1

| Index | Änderung | Datum | Name |
|---|---|---|---|

Fachhochschule Nordwestschweiz
Klosterzelgstrasse 2 5210 Windisch
++41 56 202 77 00 www.fhnw.ch/technik

A3