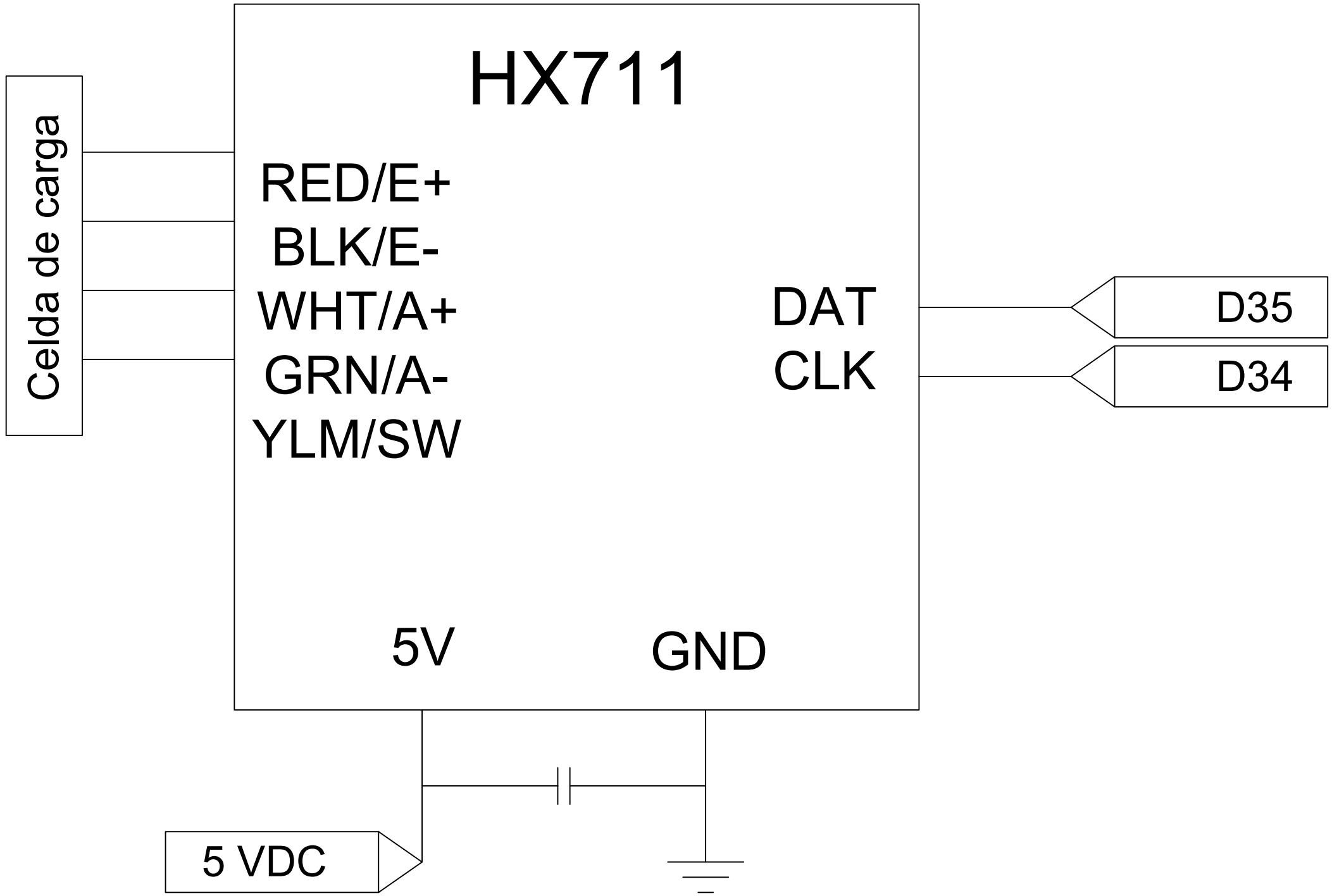

	Fecha	Nombre	Firma	GIEIA
Dibujado	18/06/2025	Dimas		
Comprobado				
Escala NE	HX711 VENTAS 1			ULL Universidad de La Laguna