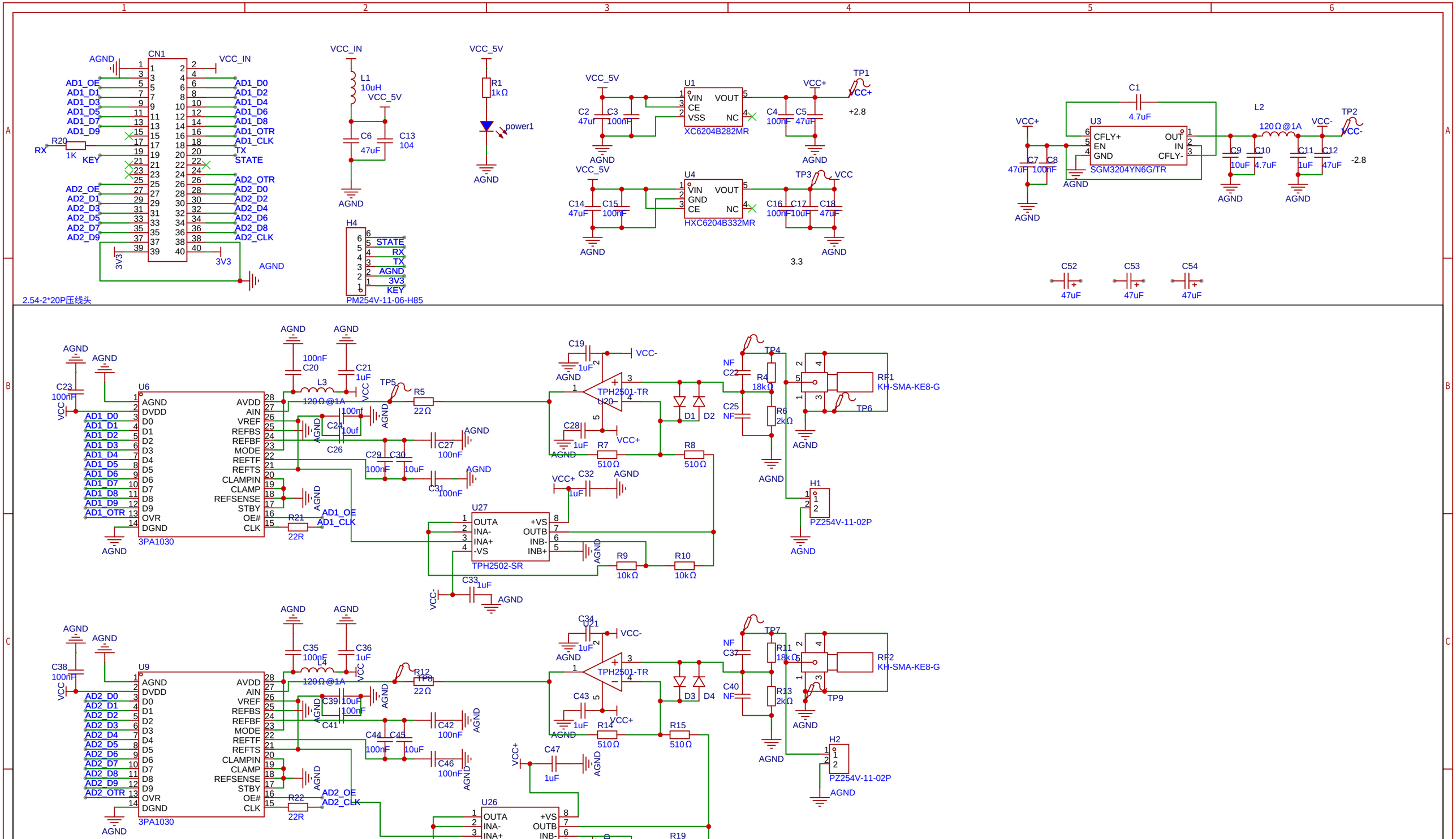

原理图	Schematic1	创建日期	2025-08-20
		更新日期	2025-09-16
板子	AD采集	图页	P1
绘制		AD采集模组	
审阅			
		版本	尺寸	页 1 共 1
嘉立创EDA		V1.0	A4	嘉立创EDA

TST-C193TBKT-5A