Todos los conectores en la capa botton y a 90º, menos el de la fuente HV. Los Componentes altos en la capa botton

Ultravolt 2C24-N/P60-I5

Las pistas 24V y GND tienen que soportar 3A

Jumper GNDs cerca del conector

PIN ENABLE
0V to +0.5V Disable,
+2.4V to 32V Enable
Default Open Circuit= Disabled

A HIGH signal enables and a LOW signal disables the output.

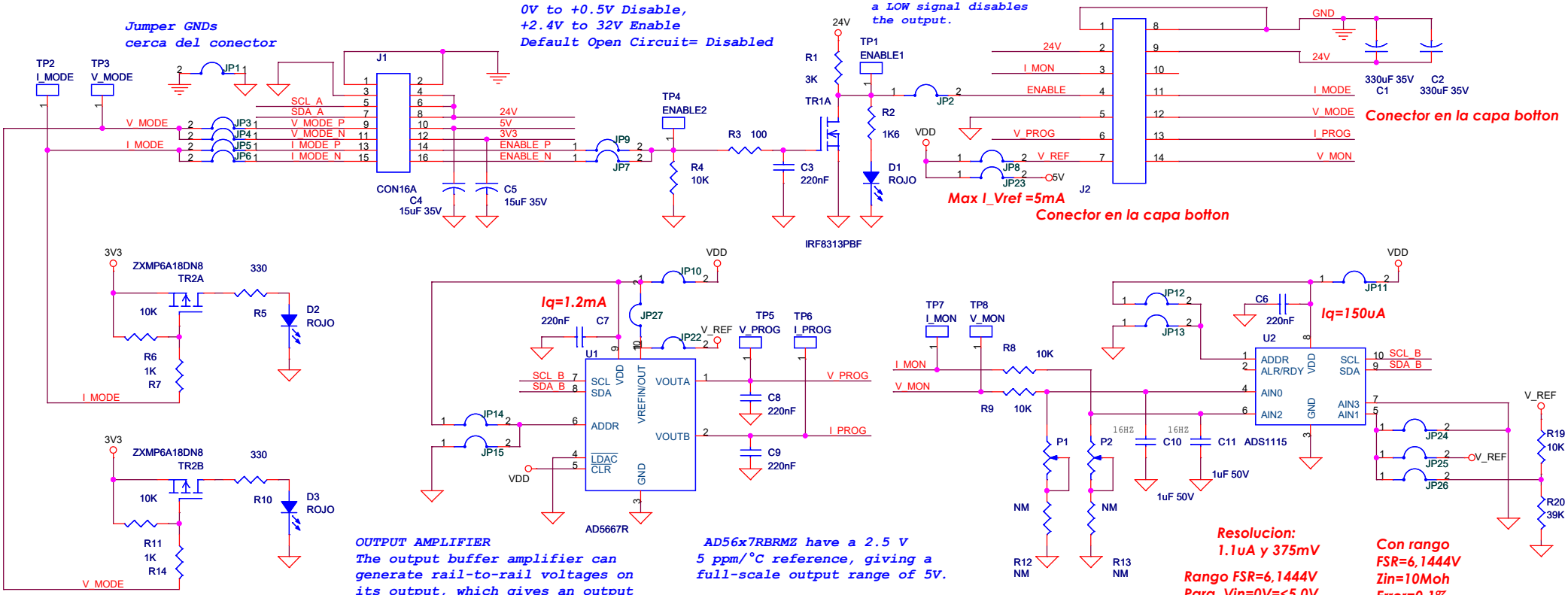

Conector en la capa botton

Max I_Vref =5mA

Conector en la capa botton

Iq=1.2mA

Iq=150uA

OUTPUT AMPLIFIER
The output buffer amplifier can generate rail-to-rail voltages on its output, which gives an output range of 0 V to VDD

AD56x7RBRMZ have a 2.5 V 5 ppm/°C reference, giving a full-scale output range of 5V.

Resolucion:
1.1uA y 375mV

Rango FSR=6,1444V
Para Vin=0V=<5.0V
Aprovecha 15bits

Con rango
FSR=6,1444V
Zin=10Moh
Error=0,1%

MODIFICACIONES:
-/CLR del DAC a Vdd
-JP23 de 5V a Vdd
-JP25 de Vref de la fuente de HV a AIN1 del ADC
-JP22 de Vref de la fuente de HV a Vref del DAC
-JP27 de Vdd del DAC a Vref del DAC para que la referencia no sea superior a la alimentación
-JP26 en la AIN1 del ADC para el calibrado se utiliza un divisor de tensión

NOTA: Para la configuración estándar cerrar jumpers 2,11,20,21,22,23,26,27 y:
-POS:9,13,15
-NEG: 7,12,14

I2C, Opción inicial:
El bus I2C del equipo va a 5V
En principio no se monta el TCA9406 y se puentean los jumpers

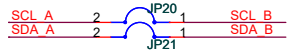

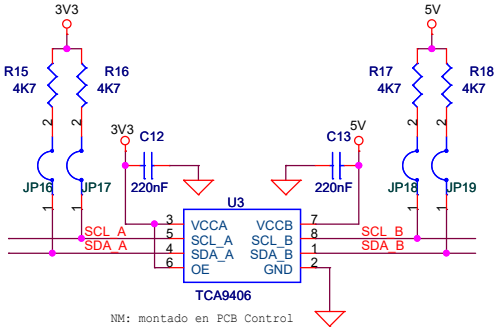

NM: montado en PCB Control

Pg 16 datasheet If a supply voltage of VDD greater than 4 V is used, the ±6.144 V full-scale range allows input voltages to extend up to the supply.
LSB=FSR/2^16

Univ. Autónoma de Madrid **SEGAINVEX - Electrónica**	UAM SEGAINVEX mecánica electrónica criogenia vidrio
Diseñado: Patricio Coronado y Raquel Lopez Dibujado: Patricio Coronado y Raquel Lopez	
Título: *Cañon de electrones: Control fuentes HV P y N*	
Tam. B / Num. Proyecto: 20161033 / Archivo: FUENTE CAÑON+-2KV-30MA.DSN	Rev. A
Fecha: Thursday, May 17, 2018	Hoja 1 de 21