128x64 Oled i2c Display Module Módulo de pantalla OLED IIC I2C SPI serie SPI de 2.4 pulgadas 12864 128X64

Controlador IC: SSD1309

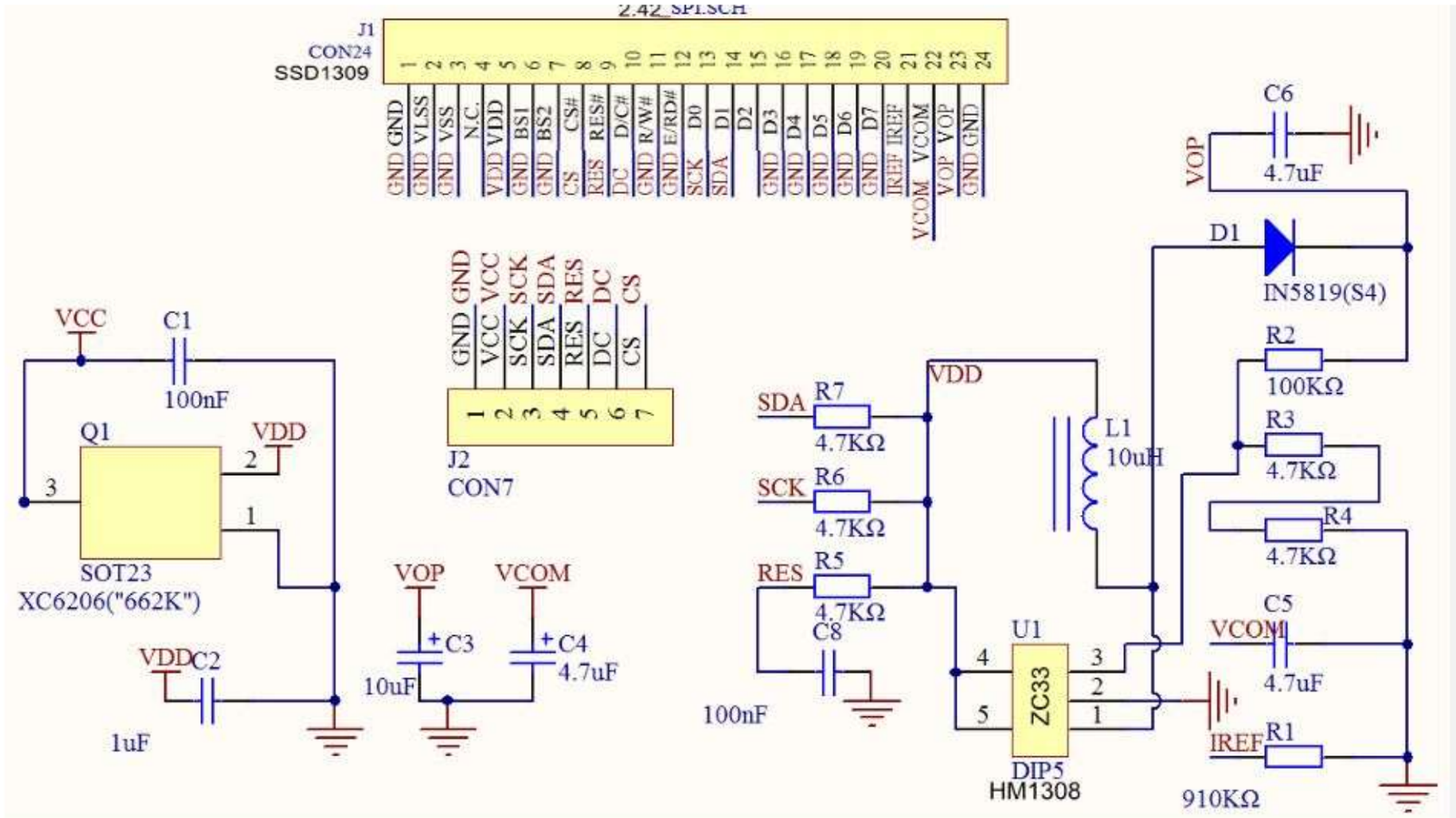

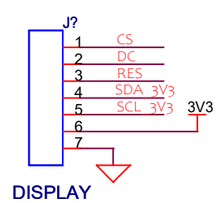

UNIVERSIDAD AUTONOMA DE MADRID		UAM SEGAINVEX
SEGAINVEX, Dpto. Electrónica		
Diseñado: Patricio Coronado Dibujado: Patricio Coronado		
Título: DISPLAY 128X64		
Tam. B	Orden de Trabajo: 20211069 Archivo: <Archivo>	Rev. V1
Fecha: Tuesday, June 25, 2024	Hoja 3 de 17	