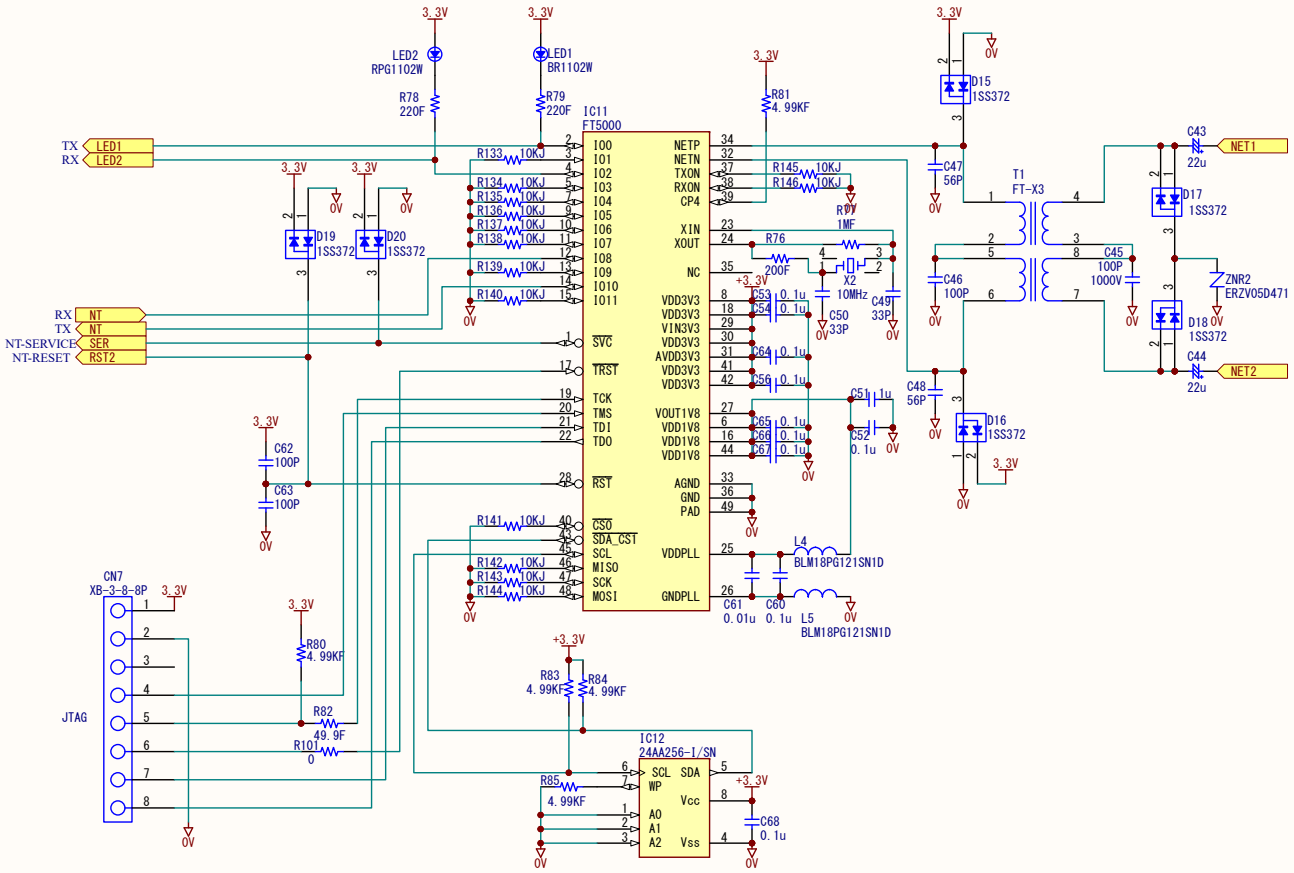

訂正	氏名	年月日	訂正内容
5	永井	'21.06.23	R102-115をR133-146に変更
4	永井	'21.06.22	R86-R100をR101-115に変更、CN7追加
3	永井	'21.06.15	THのピン配置変更、R77の接続位置変更,R87-100追加
2	永井	'21.06.14	CN7をTHに変更、LED2,X2,C45変更、IC12,C68,R83-86追加

Lead System Inc.
株式会社 リードシステム

承認	検図	設計	客先		名称	LONチップ変更　回路設計 回路図
テクノ '21.06.23 西代	テクノ '21.06.23 田中	テクノ '21.06.23 永井	型名	T－3265	図番	T32650CD1－4E