REPUBLIK INDONESIA

KEMENTERIAN HUKUM

SERTIFIKAT DESAIN INDUSTRI

Menteri Hukum atas nama Negara Republik Indonesia berdasarkan Undang-Undang Nomor 31 Tahun 2000 tentang Desain Industri, memberikan hak Desain Industri kepada :

Nama dan Alamat Pemegang Desain Industri	:	**Universitas Ahmad Dahlan** Jl. Pramuka 5F Pandeyan, Umbulharjo, Kota Yogyakarta, DI Yogyakarta 55161, Indonesia (ID)
Nama Pendesain	:	**Ir. Son Ali Akbar, S.T., M.Eng., Ph.D,** **Prof. Ir. Anton Yudhana, S.T., M.T., Ph.D,** **3. (lihat lampiran)**
Judul Desain Industri	:	**PELONTAR DRONE**
Pelindungan diberikan untuk	:	**Konfigurasi**
Nomor Pendaftaran	:	**IDD000077688**

Sertifikat ini berlaku 10 (sepuluh) tahun terhitung sejak tanggal penerimaan permohonan **19 Agustus 2024**.

Sertifikat Desain Industri ini dilampiri dengan gambar, uraian atau keterangan yang tidak terpisahkan dari sertifikat ini.

a.n MENTERI HUKUM REPUBLIK INDONESIA
DIREKTUR JENDERAL KEKAYAAN INTELEKTUAL
u.b
Direktur Hak Cipta dan Desain Industri

Agung Damar Sasongko, S.H., M.H.
NIP 196912261994031001

Dokumen ini telah ditandatangani secara elektronik menggunakan sertifikat elektronik yang diterbitkan oleh Balai Sertifikasi Elektronik (BSrE), Badan Siber dan Sandi Negara
Keaslian dokumen dapat dicek melalui tautan https://bsre.bssn.go.id/verifikasi

(12) DESAIN INDUSTRI INDONESIA **(11) IDD000077688**

(19) DIREKTORAT JENDERAL KEKAYAAN INTELEKTUAL **(45) 17 Juni 2025**

(21) Nomor Permohonan: **A00202403923**

(22) Tanggal Penerimaan Permohonan: **19 Agustus 2024**

(54) Judul: **PELONTAR DRONE**

(51) Klasifikasi Locarno : **12-07**

(74) Nama dan Alamat Konsultan HKI :

(71) Nama dan Alamat Pemohon :
Universitas Ahmad Dahlan
Jl. Pramuka 5F Pandeyan, Umbulharjo, Kota Yogyakarta, DI Yogyakarta 55161, Indonesia (ID)

(30) Data Prioritas :

(31) Nomor :	**(32)** Tanggal :	**(33)** Negara :
-	-	-

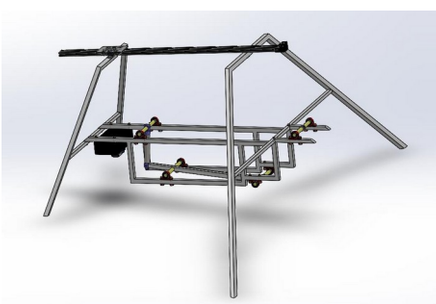

URAIAN DESAIN INDUSTRI

Judul : PELONTAR DRONE

Keterangan Gambar

Gambar 1 - Tampak Perspektif

Gambar 2 - Tampak Depan

Gambar 3 - Tampak Belakang

Gambar 4 - Tampak Samping Kanan

Gambar 5 - Tampak Samping Kiri

Gambar 6 - Tampak Atas

Gambar 7 - Tampak Bawah

Kegunaan :
Peluncur UAV (Unmanned Aerial Vehicle) pneumatik adalah perangkat yang digunakan untuk meluncurkan pesawat tanpa awak menggunakan tenaga udara bertekanan. Sistem ini memanfaatkan kompresi udara yang disimpan dalam tabung atau silinder untuk memberikan dorongan awal yang kuat kepada UAV, memungkinkan peluncuran dari permukaan tanah atau platform lain tanpa perlu landasan pacu panjang.

Pelindungan diberikan untuk :
Konfigurasi

Catatan :
Apabila terdapat huruf, kata, angka dan/atau gambar yang merupakan unsur merek, tidak termasuk yang dilindungi dalam desain industri ini.

GAMBAR DESAIN INDUSTRI

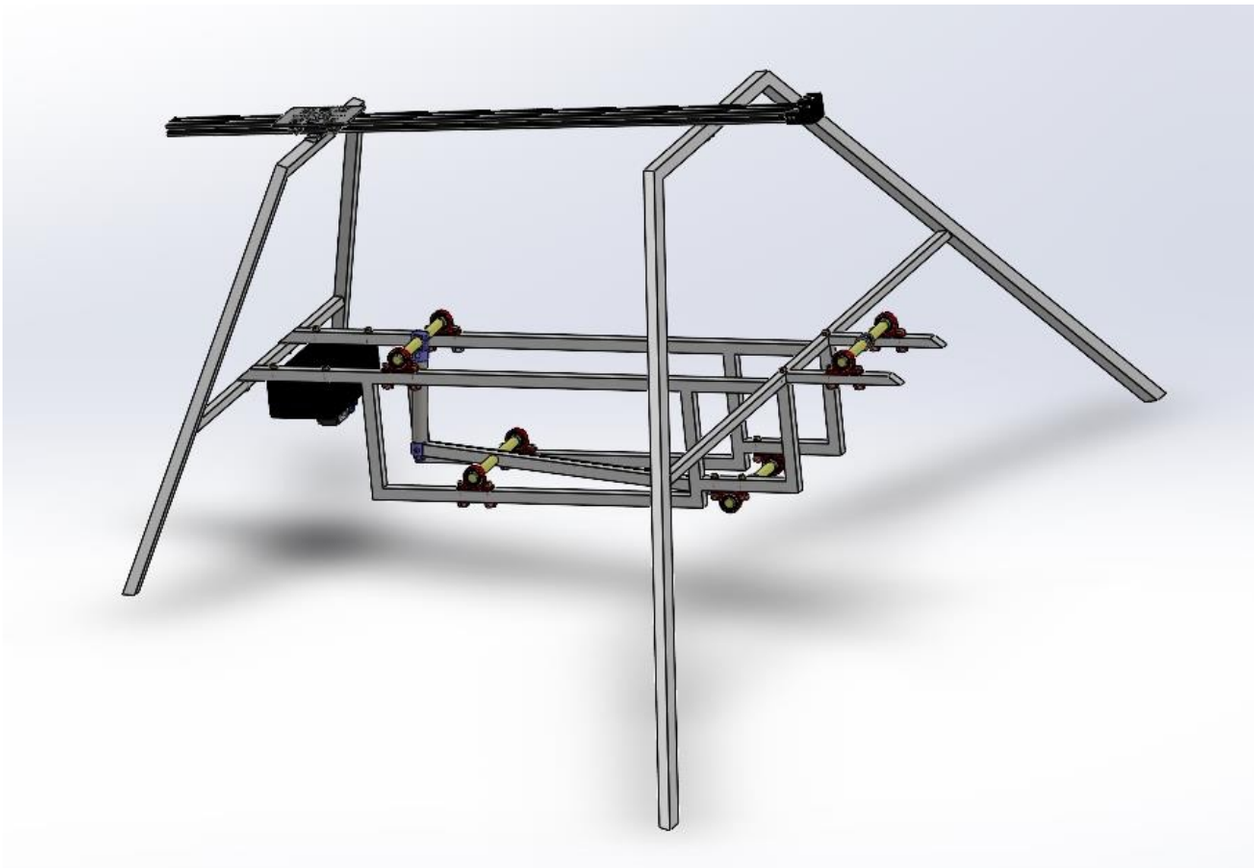

Gambar 1 - Tampak Perspektif

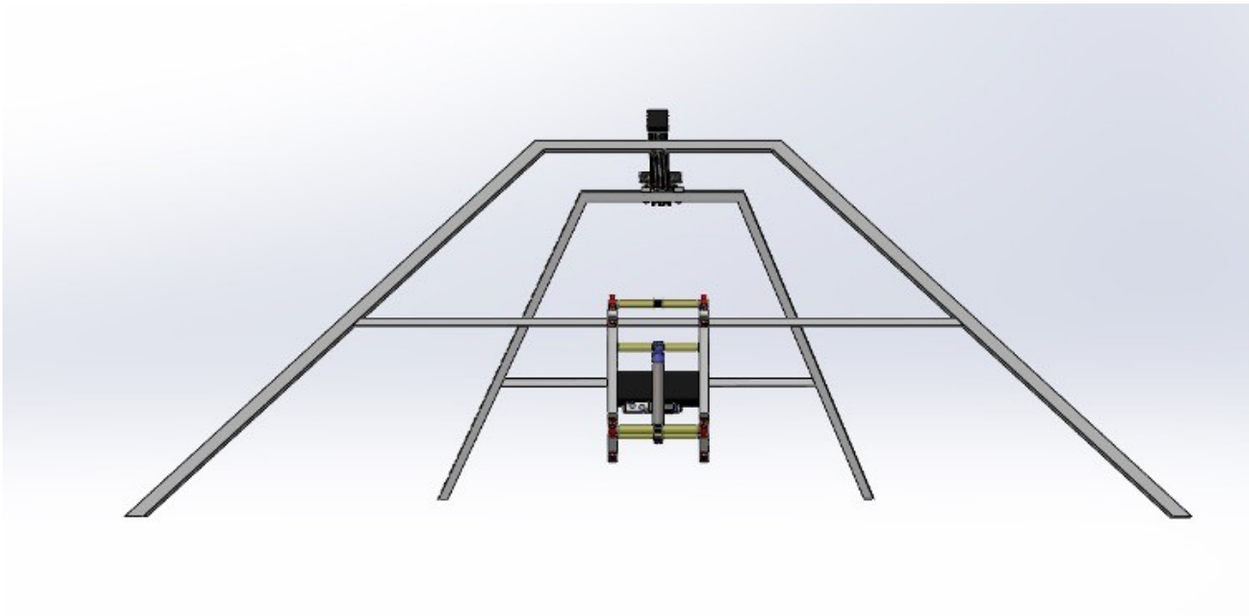

Gambar 2 - Tampak Depan

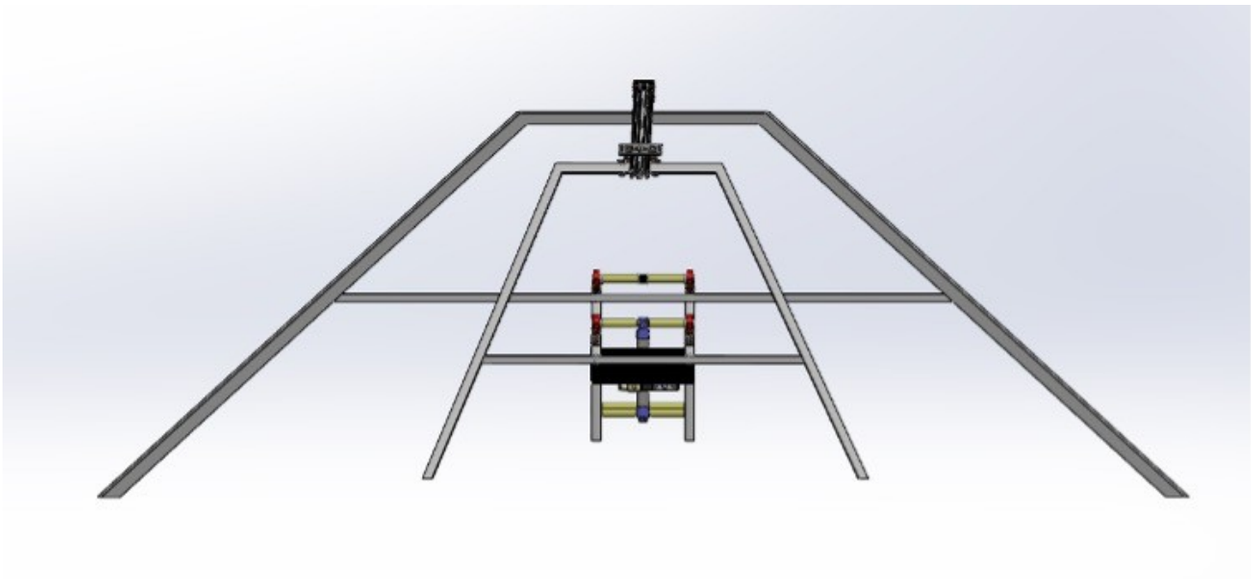

Gambar 3 - Tampak Belakang

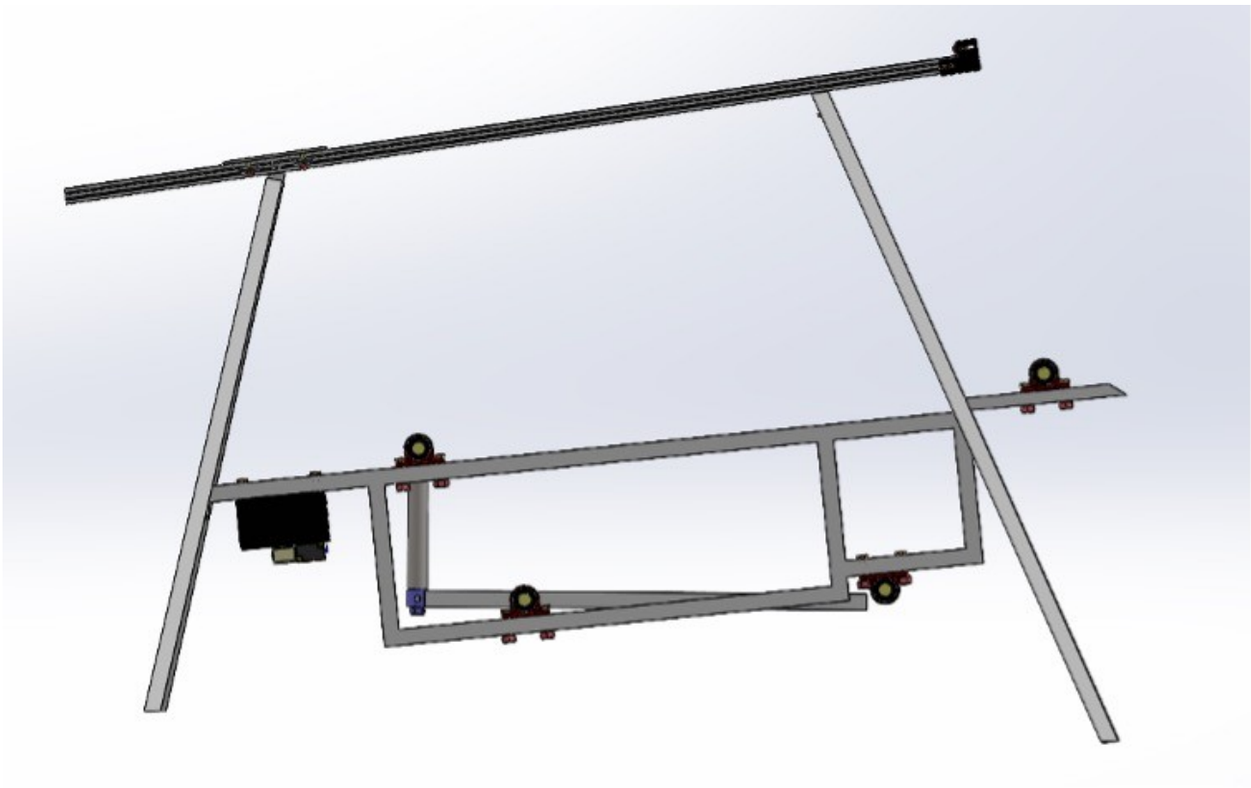

Gambar 4 - Tampak Samping Kanan

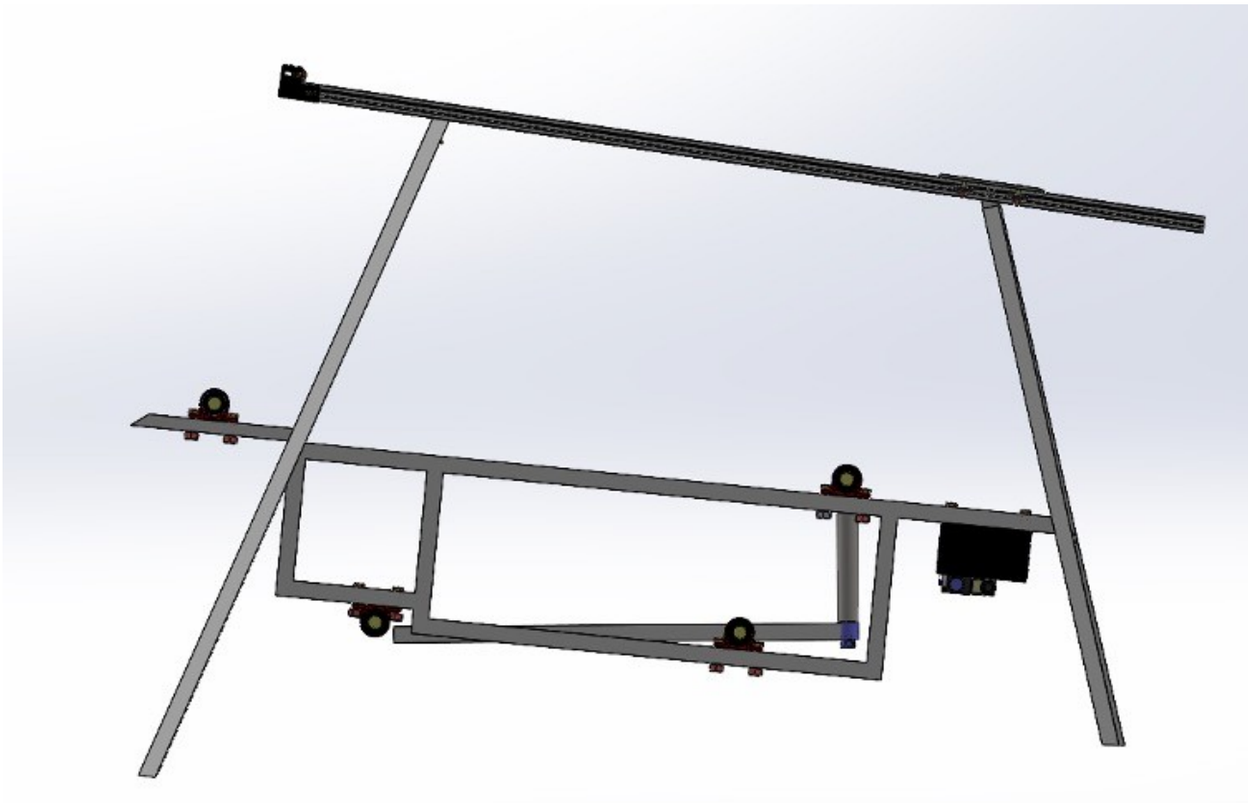

Gambar 5 - Tampak Samping Kiri

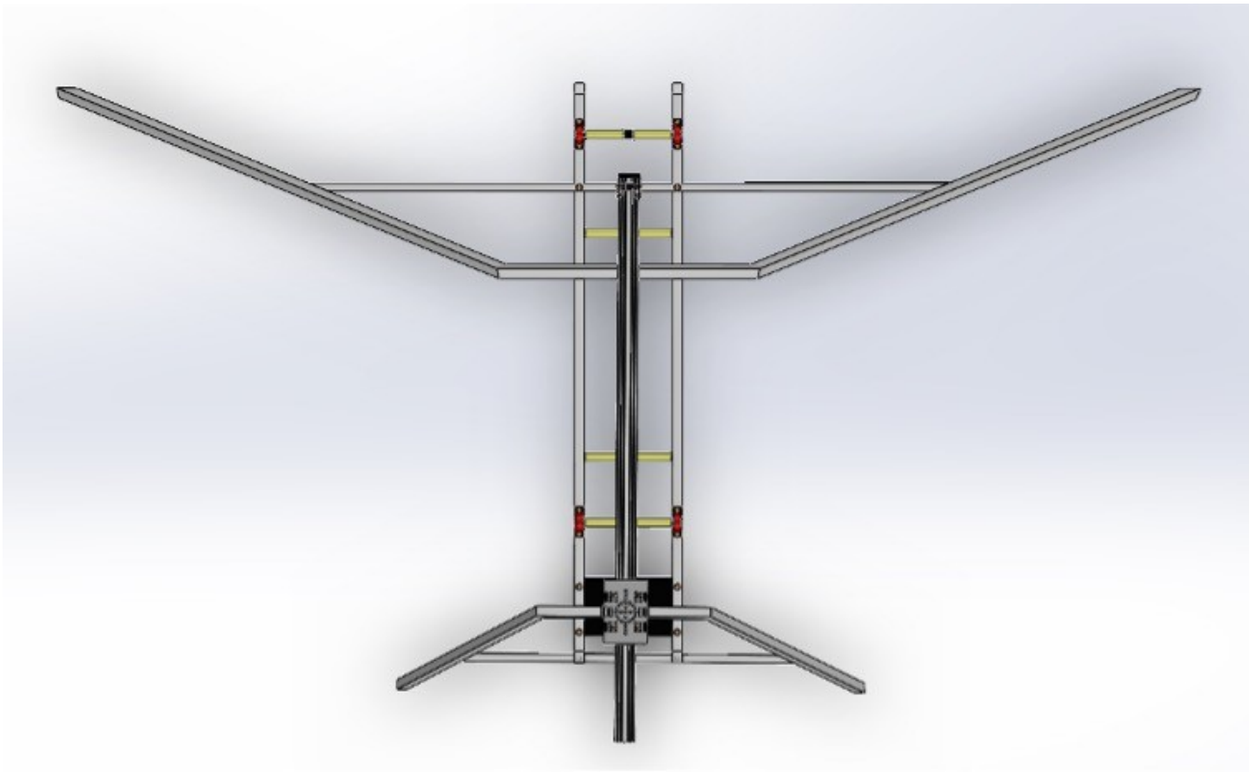

Gambar 6 - Tampak Atas

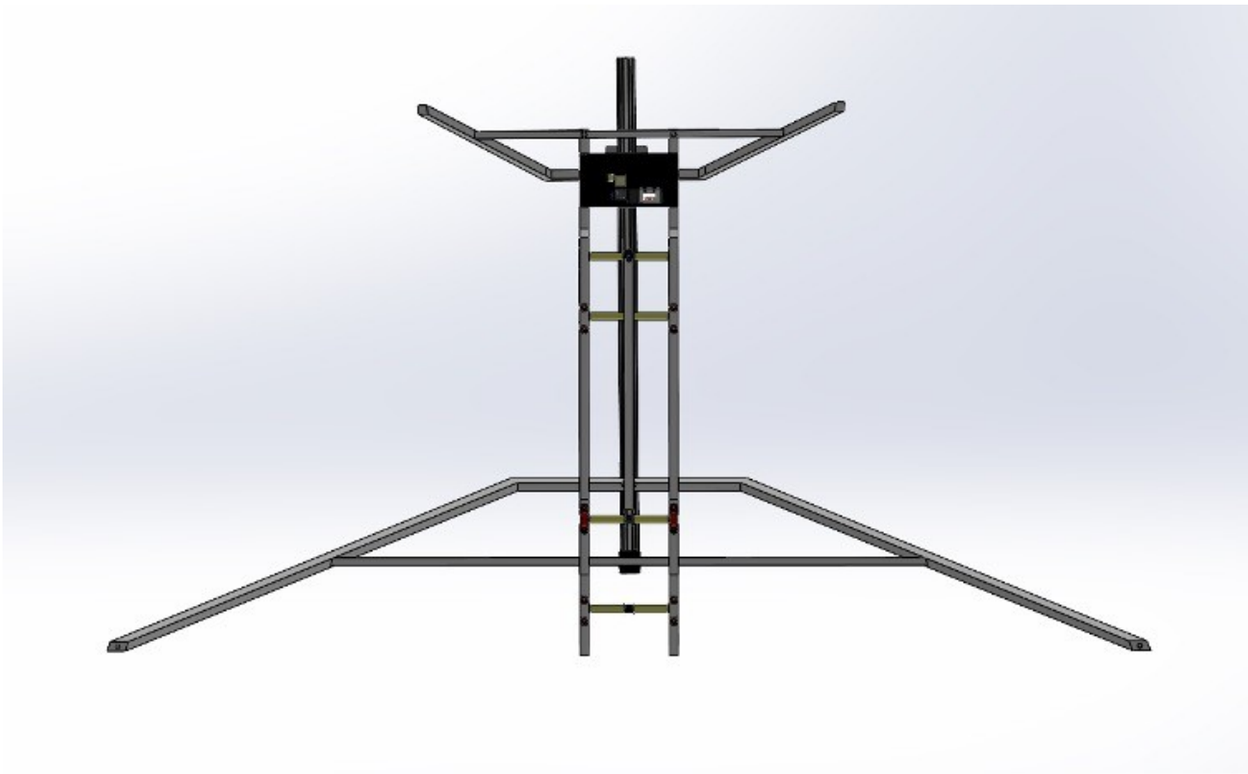

Gambar 7 - Tampak Bawah

LAMPIRAN

Nomor Permohonan	:	A00202403923
Tanggal Penerimaan	:	19 Agustus 2024
No Pendaftaran	:	IDD000077688
Pemohon	:	**Universitas Ahmad Dahlan** Jl. Pramuka 5F Pandeyan, Umbulharjo, Kota Yogyakarta, DI Yogyakarta 55161, Indonesia (ID)
Nama Konsultan	:	-
Judul Desain Industri	:	PELONTAR DRONE
Pendesain Lainnya	:	Ir. Son Ali Akbar, S.T., M.Eng., Ph.D Prof. Ir. Anton Yudhana, S.T., M.T., Ph.D Jihad Rahmawan, S.T. Muhammad Syahrul Akbar, S.T. Satriawan Muammar Fadil