8255 : Adresses E010-E011-E012 et E013
{A15-A14-A14-A4}=1 & MREQ=1

E010 : Donnees entree/sortie

E011 : Adressage RAM : 8 premiers bits
A0 -> A7

E012 : Adressage RAM : Controle :
PC0-PC2 : A8 -> A10 3 bits adresse
PC3 : MODE
PC4 : IMPULSION_ECHANGE
PC5 : LECTURE_ECRITURE
PC6-PC7 : P0 -> P1 2 bits adresse du plan graphique

E013 : Controle 8255

SELECTION_GCG=0
-> CE=1

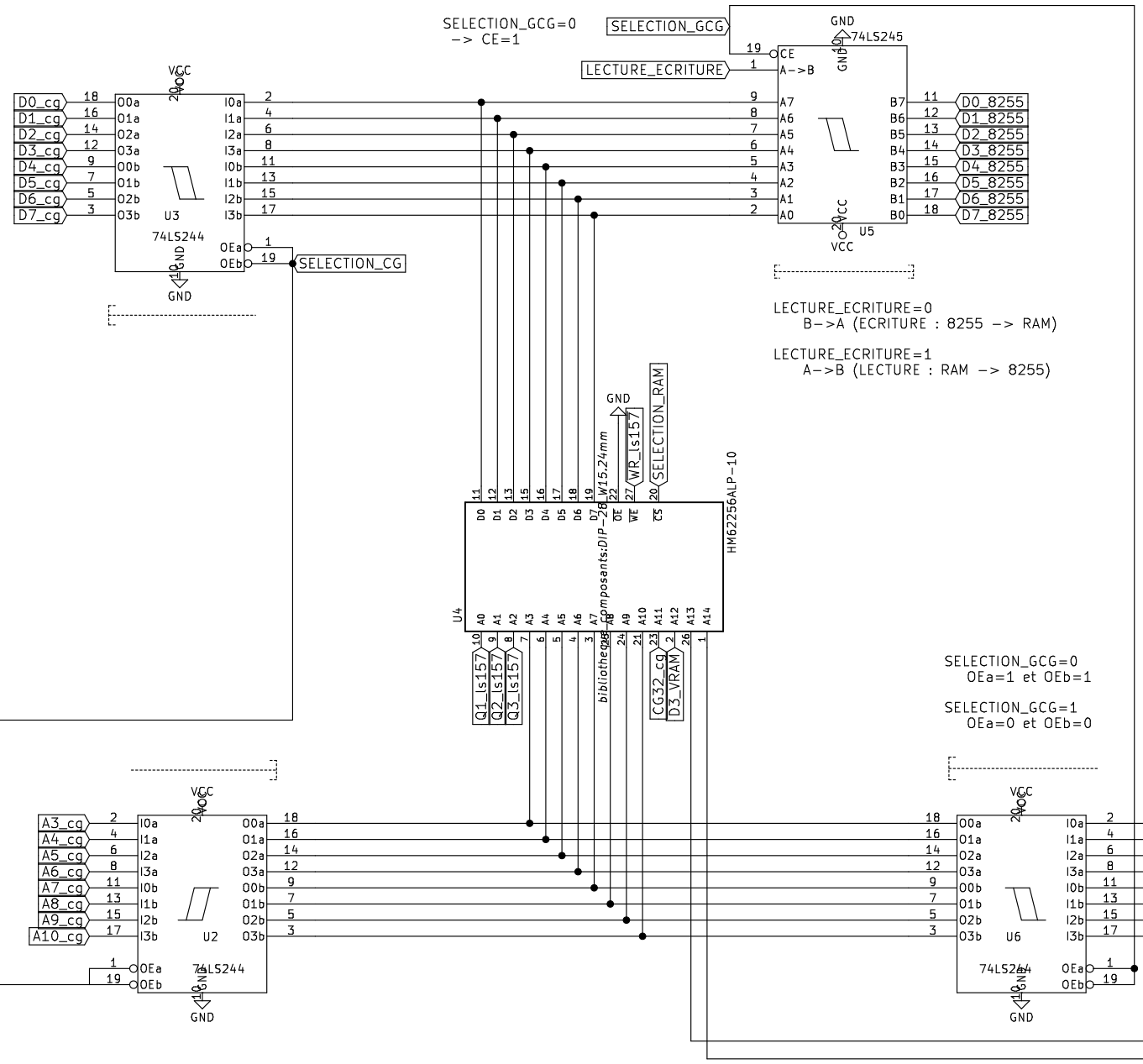

LECTURE_ECRITURE=0
B->A (ECRITURE : 8255 -> RAM)

LECTURE_ECRITURE=1
A->B (LECTURE : RAM -> 8255)

IMPULSION_ECHANGE=0 -> S=0 Directe CPU pour ROM originales
IMPULSION_ECHANGE=1 -> S=1 Connexion 8255 pour RAM GCG

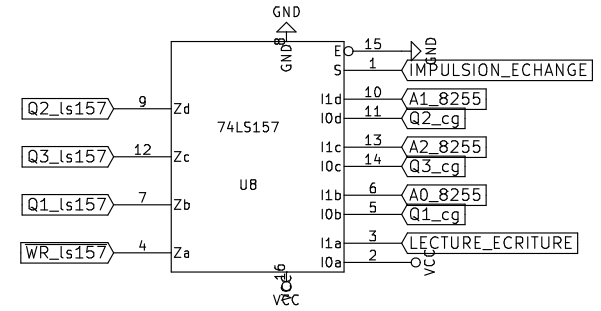

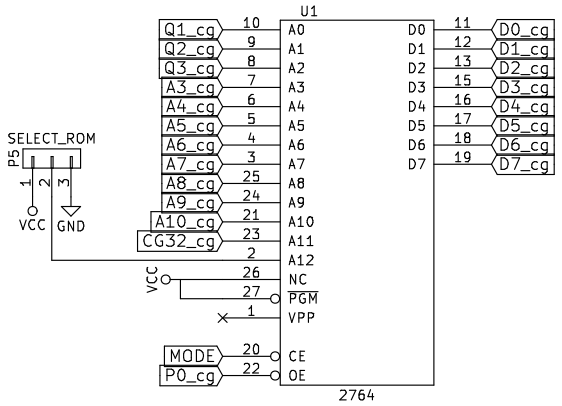

MODE=0 -> CE=1

SELECTION_GCG=0
OEa=1 et OEb=1

SELECTION_GCG=1
OEa=0 et OEb=0

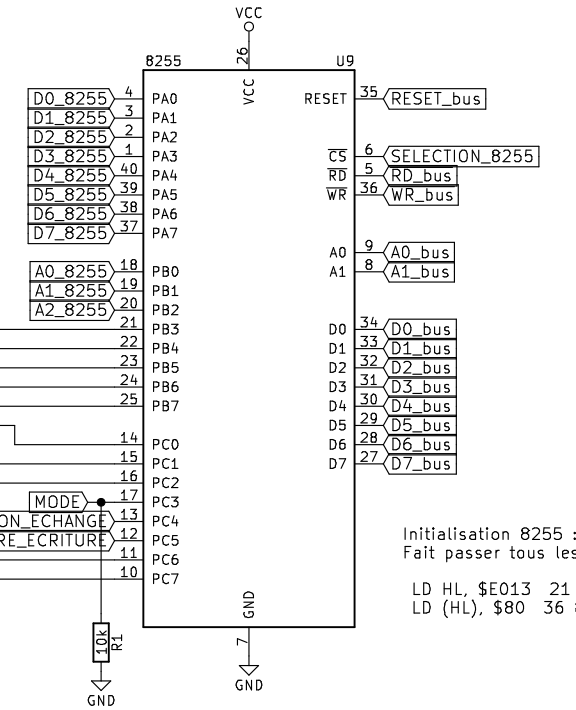

Initialisation 8255 :
Fait passer tous les ports en sortie.

LD HL, $E013 21 13 E0
LD (HL), $80 36 80

Résistance de tirage bas
pour initialisation du 8255

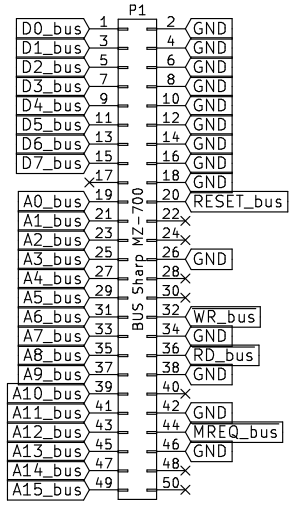

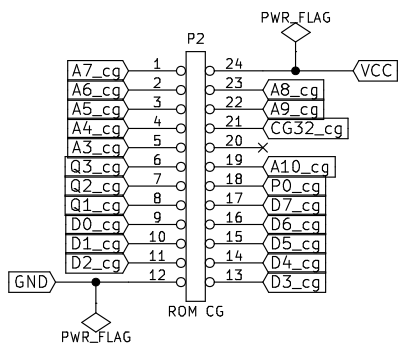

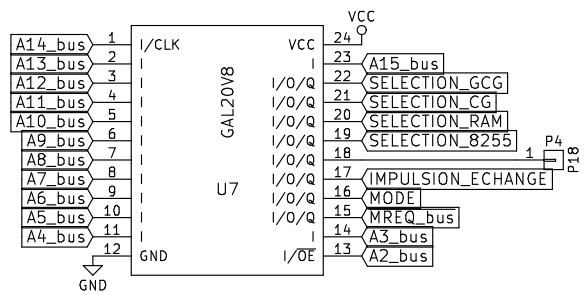

2732	CG	CTRL	E/S	RAM	PCG
1	0	0	0	0	1
1	0	1	0	1	1
0	1	0	1	1	0
0	0	1	1	1	0

- Lecture CG dans ROM originale 2764 : Europe+Japon
  Écriture 8255 Port C : MODE=0 (PC3) : PAR DEFAUT

- Écriture registre 8255 -> RAM
  Écriture 8255 Port C : MODE=0 (PC3)
  Écriture 8255 Port A, B et C + LECTURE_ECRITURE=0 (PC5)
  Écriture 8255 Port C : IMPULSION_ECHANGE=1 (PC4)
  Écriture 8255 Port C : IMPULSION_ECHANGE=0 (PC4)

- Lecture RAM -> registre 8255
  Écriture 8255 Port C : MODE=0 (PC3)
  Écriture 8255 Port A, B et C + LECTURE_ECRITURE=1 (PC5)
  Écriture 8255 Port C : IMPULSION_ECHANGE=1 (PC4)
  Écriture 8255 Port C : IMPULSION_ECHANGE=0 (PC4)
  Lecture 8255 Port A

- Activation PCG : RAM
  Écriture 8255 Port C : MODE=1 (PC3)

MODE : Activation/désactivation de l'utilisation du GCG
- Si 0 alors utilisation de la ROM 2764 originale

LECTURE_ECRITURE : Direction des échanges entre GCG et 8255
Si 0 alors écriture sinon Si 1 alors Lecture

IMPULSION_ECHANGE : Activation de l'échange : Lecture ou écriture.
Si 1 alors aucune action sur le GCG
Si 0 alors activation de la lecture ou écriture du GCG

- Si 1 alors utilisation de la RAM GCG
  Pas de Lecture/Écriture en RAM

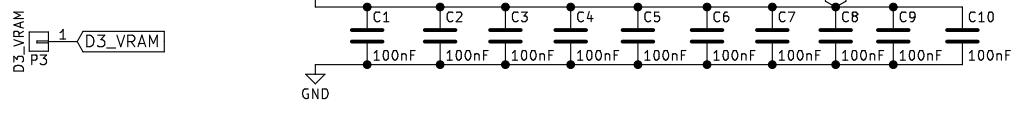

VERSION BUS EXTENSION
PACMAN

Sheet: /
File: pcg.sch

Title: GCG Sharp MZ-700 - 4x1024 caractères éditables

Size: A3	Date: 2019-02-13	**Rev: 1.1**
KiCad E.D.A. kicad 4.0.5+dfsg1-4		Id: 1/1