제 0238302757호

중고자동차성능 · 상태점검기록부 (☐ 자동차가격조사 · 산정 선택)

※ 자동차가격조사 · 산정은 매수인이 원하는 경우 제공하는 서비스입니다.

자동차기본정보 (가격산정 기준가격은 매수인이 자동차가격조사 · 산정을 원하는 경우에만 기재합니다)

①차명	카니발 리무진 (세부모델: 7인승 리무진 디젤)	②자동차등록번호	14노5641
③연식	2018	④검사유효기간	2025.07.28 ~ 2027.07.27
⑤최초등록일	2017.07.28	⑦변속기종류	☑ 자동 ☐ 수동 ☐ 세미오토 ☐ 무단변속기 ☐ 기타 ( )
⑥차대번호	KNAME81ABJS384596		
⑧사용연료	☐ 가솔린 ☑ 디젤 ☐ LPG ☐ 하이브리드 ☐ 전기 ☐ 수소전기 ☐ 기타		
⑨원동기형식	D4HB	⑩보증유형	☐ 자가보증 ☑ 보험사보증
가격산정기준가격	0 0 0 0 0 만원		

자동차종합상태 (색상, 주요옵션, 가격조사 · 산정액 및 특기사항은 매수인이 자동차가격조사 · 산정을 원하는 경우에만 기재합니다)

⑪사용이력	상태	항목/해당부품	가격조사 · 산정액 및 특기사항
주행거리 및 계기상태	☑ 양호 ☐ 불량	현재 주행거리 [168,359Km]	만원
	☐ 많음 ☑ 보통 ☐ 적음		만원
차대번호표기	☑ 양호 ☐ 부식 ☐ 훼손(오손) ☐ 상이 ☐ 변조(변타) ☐ 도말		만원
배출가스	☑ 일산화탄소 ☑ 탄화수소 ☑ 매연 0.00%, 0.00ppm, 2.00%		만원
튜닝	☑ 없음 ☐ 있음 ☐ 적법 ☐ 불법	☐ 구조 ☐ 장치	만원
특별이력	☑ 없음 ☐ 있음	☐ 침수 ☐ 화재	만원
용도변경	☑ 없음 ☐ 있음	☐ 렌트 ☐ 영업용	만원
색상	☐ 무채색 ☐ 유채색	☐ 전체도색 ☐ 색상변경	만원
주요옵션	☐ 없음 ☐ 있음	☐ 썬루프 ☐ 네비게이션 ☐ 기타	만원
리콜대상	☐ 해당없음 ☑ 해당	☐ 리콜 이행 ☑ 리콜 미이행	

사고 · 교환 · 수리등이력 (가격조사 · 산정액 및 특기사항은 매수인이 자동차가격조사 · 산정을 원하는 경우에만 기재합니다)

※ 상태표시 부호: X (교환), W (판금 또는 용접), A (흠집), U (요철), C (부식), T (손상)

※ 하단 항목은 승용차 기준이며, 기타 자동차는 승용차에 준하여 표시

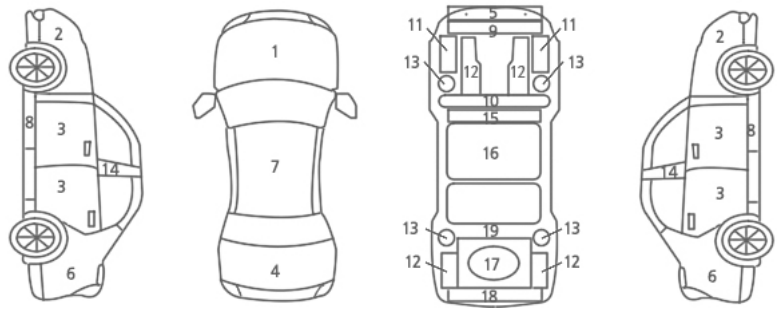

⑫사고이력(유의사항4.참조)	☑ 없음 ☐ 있음	단순수리	☑ 없음 ☐ 있음

⑬교환,판금등이상부위			가격조사 · 산정액 및 특기사항
외판부위	1랭크	☐ 1.후드 ☐ 2.프론트휀더 ☐ 3.도어 ☐ 4.트렁크리드 ☐ 5.라디에이터 서포트(볼트체결부품)	만원
	2랭크	☐ 6.쿼터패널(리어휀다) ☐ 7.루브패널 ☐ 8.사이드실 패널	
주요골격	A랭크	☐ 9.프론트패널 ☐ 10.크로스멤버 ☐ 11.인사이드패널 ☐ 17.트렁크플로어 ☐ 18.리어패널	
	B랭크	☐ 12.사이드멤버 ☐ 13.휠하우스 ☐ 14.필러패널 (☐ A, ☐ B, ☐ C) ☐ 19.패키지트레이	
	C랭크	☐ 15.대쉬패널 ☐ 16.플로어패널	

자동차세부상태 (가격조사 · 산정액 및 특기사항은 매수인이

⑭주요장치	항목/해당부품		상태
자기진단	원동기		☑ 양
	변속기		☑ 양
원동기	작동상태(공회전)		☑ 양
	오일누유	실린더커버(로커암커버)	☑ 없
		실린더헤드/개스킷	☑ 없
		실린더블록/오일팬	☑ 없
	오일유량		☑ 적
	냉각수 누수	실린더헤드/개스킷	☑ 없
		워터펌프	☑ 없
		라디에이터	☑ 없
		냉각수수량	☑ 적
	커먼레일		☑ 양
변속기	자동변속기 (A/T)	오일누유	☑ 없
		오일유량및상태	☑ 적
		작동상태(공회전)	☑ 양
	수동변속기 (M/T)	오일누유	☐ 없
		기어변속장치	☐ 양
		오일유량및상태	☐ 적
		작동상태(공회전)	☐ 양
동력전달	클러치어셈블리		☐ 양
	등속죠인트		☑ 양
	추진축및베어링		☐ 양
	디퍼렌셜기어		☐ 양
조향	동력조향작동오일누유		☑ 없
	작동상태	스티어링펌프	☑ 양
		스티어링기어(MDPS포함)	☑ 양
		스티어링조인트	☑ 양
		파워고압호스	☑ 양
		타이로드엔드 및 볼 죠인트	☑ 양
제동	브레이크마스터실린더오일누유		☑ 없
	브레이크오일누유		☑ 없
	배력장치상태		☑ 양
전기	발전기출력		☑ 양
	시동모터		☑ 양
	와이퍼모터기능		☑ 양
	실내송풍모터		☑ 양
	라디에이터팬모터		☑ 양
	윈도우모터		☑ 양
고전원 전기장치	충전구절연상태		☐ 양
	구동축전지격리상태		☐ 양
	고전원전기배선상태(접속단자,피복,보호기구)		☐ 양
연료	연료누출(LP가스포함)		☑ 없

자동차기타정보 (이 항목은 매수인이 자동차가격

	항목		
수리필요	외장	☐ 양호 ☐ 불량	내
	광택	☐ 양호 ☐ 불량	룸
	휠	☐ 양호 ☐ 불량	운전석 ☐ 전 ☐ 후
	타이어	☐ 양호 ☐ 불량	운전석 ☐ 전 ☐ 후
	유리	☐ 양호 ☐ 불량	
기본품목	보유상태	☐ 없음 ☐ 있음 (☐ 사용설명서 ☐ 안	

최종가격조사 · 산정 금액	0 0 0 0 0 만원
이 가격조사 · 산정가격은 보험개발원의 차량기준가액을 바탕으로 한 기준가격과 (☐ 기술사회, ☐ 한국자동차진단보증협회) 기준서를 적용하였음	

특기사항및 점검자의의견	성능 · 상태점검자	
	가격 · 조사산정자	

유의사항

※ 중고자동차성능 · 상태점검의 보증에 관한 사항 등

1.
- 자동차 매매업자는 성능 · 상태점검기록부(가격조사 · 산정 부분 제외)에 기재된 내용을 고지하지 아니하거나 거짓으로 고지함으로써 매수인에게 재산상 손해가 발생한 경우에는 그 손해를 배상할 책임을 집니다.
- 자동차성능상태점검자가 거짓 또는 오류가 있는 성능상태점검 내용을 제공하여 아래의 보증기간 또는 보증거리 이내에 자동차의 실제 성능 · 상태가 다른 경우, 자동차매매업자는 매수인의 재산상 손해를 배상할 책임을 지며, 자동차성능상태점검자에게 이를 구상할 수 있습니다.(매수인이 성능상태점검자가 가입한 책임보험 등을 통해 별도로 배상받는 경우는 제외)
- 자동차인도일부터 보증기간은 ( )일, 보증거리는 ( )킬로미터로 합니다.(보증기간은 30일 이상, 보증거리는 2천킬로미터 이상이어야 하며, 그 중 먼저 도래한 것을 적용)
- 자동차매매업자는 중고자동차 성능 · 상태점검기록부를 매수인에게 고지할 때 현행 자동차성능 · 상태점검자의 보증범위(국토교통부 고시)를 첨부하여 고지하여야 합니다. 동 보증범위는 '자동차성능 · 상태점검자의 보증범위(국토교통부 고시)에 따르며, 법제처 국가법령정보센터 또는 국토교통부 홈페이지에서 확인할 수 있습니다.
- 자동차의 리콜에 관한 사항은 자동차리콜센터(www.cargo.kr)에서 확인할 수 있습니다.
- 자동차365(www.car365.go.kr)에서 실매물 조회 및 정비이력 확인을 확인할 수 있습니다.
  - 자동차365 > 자동차 실매물 검색 > 차량번호 입력
  - 자동차365 > 자동차 이력조회 > 매매용차량조회 > 자동차등록번호 검색

2. 중고자동차의 구조 · 장치 등의 성능 · 상태를 고지하지 아니한 자, 거짓으로 점검하거나 거짓 고지한 자는 [자동차관리법] 제 80조 제6호 및 제7호에 따라 2년 이하의 징역 또는 2천만원 이하의 벌금에 처합니다.
3. 성능 · 상태점검자(자동차정비업자)가 거짓으로 성능 · 상태 점검을 하거나 점검한 내용과 다르게 자동차매매업자에게 알린 경우 [자동차관리법 제21조 제2항 등의 규정에 따른 행정처분의 기준과 절차에 관한 규칙] 제5조 1항에 따라 1차 사업정지 30일, 2차 사업정지 90일, 3차 등록취소의 행정처분을 받습니다.
4. ⑫사고이력 인정은 사고로 자동차 주요 골격 부위의 판금, 용접수리 및 교환이 있는 경우로 한정합니다. 단 쿼터패널, 루프패널, 사이드실패널 부위는 절단, 용접 시에만 사고로 표기합니다.(후드, 프론트펜더, 도어, 트렁크리드 등 외판 부위 및 범퍼에 대한 판금, 용접수리 및 교환은 단순수리로서 사고에 포함되지 않습니다)
5. 성능 · 상태점검은 국토교통부장관이 정하는 자동차성능 · 상태점검 방법에 따라야 합니다.
6. 체크항목 판단기준(예시)
- 미세누유(미세누수): 해당부위에 오일(냉각수)이 비치는 정도로서 부품 노후로 인한 현상
- 누유(누수): 해당부위에서 오일(냉각수)이 맺혀서 떨어지는 상태
- 부식: 차량하부와 외판의 금속표면이 화학반응에 의해 금속이 아닌 상태로 상실되어 가는 현상(단순히 녹슬어 있는 상태는 제외합니다)
- 침수: 자동차의 원동기, 변속기 등 주요장치 일부가 물에 잠긴 흔적이 있는 상태
- 현재 주행거리 : 성능 · 상태점검 당시 해당 차량 주행거리계의 주행거리를 기록하되, 기록한 주행거리가 자동차전산정보처리조직(자동차관리정보시스템)으로부터 받은 주행거리(주행거리계 교체 정보 포함)보다 적은 경우 '특기사항 및 점검자의 의견'란에 이를 적어야 합니다.

※ 자동차가격조사 · 산정의 보증에 관한 사항 등

1. 가격조사 · 산정자는 아래의 보증기간 또는 보증거리 이내에 중고자동차 성능 · 상태점검기록부(가격조사 · 산정 부분 한정)에 기재된 내용에 허위 또는 오류가 있는 경우 계약 또는 관계법령에 따라 매수인에 대하여 책임을 집니다. · 자동차인도일부터 보증기간은 ( )일, 보증거리는 ( )킬로미터로 합니다.(보증기간은 30일 이상, 보증거리는 2천킬로미터 이상이어야 하며, 그 중 먼저 도래한 것을 적용합니다)
2. 매매업자는 매수인이 가격조사 · 산정을 원할 경우 가격조사 · 산정자가 해당 자동차 가격을 조사 · 산정하여 결과를 이 서식에 적도록 한 후, 반드시 매매계약을 체결하기 전에 매수인에게 서면으로 고지하여야 합니다. 이 경우 매매업자는 가격조사 · 산정자에게 가격조사 · 산정을 의뢰하기 전에 매수인에게 가격조사 · 산정 비용을 안내하여야 합니다.
3. 자동차가격은 보험개발원이 정한 차량기준가액을 기준가격으로 조사 · 산정하되, 기준서는 「자동차관리법」 제58조의4제1호에 해당하는 자는 기술사회에서 발행한 기준서를, 제2호에 해당하는 자는 한국자동차진단보증협회에서 발행한 기준서를 각각 적용하여야 하며, 기준가격과 기준서는 산정일 기준 가장 최근에 발행된 것을 적용합니다.
4. 특기사항란은 가격조사 · 산정자의 자동차 성능 · 상태에 대한 견해가 성능 · 상태점검자의 견해와 다를 경우 표시합니다.

자동차가격조사 · 산정이란

※"**가격조사 · 산정**"은 소비자가 매매계약을 체결함에 있어 **중고차 가격의 적절성 판단**에 참고할 수 있도록 법령에 의한 절차와 기준에 따라 **전문 가격조사 · 산정인**이 **객관적으로 제시한 가액**입니다. 따라서 "가격조사 · 산정"은 소비자의 **자율적 선택에 따른 서비스**이며, 가격조사 · 산정 결과는 중고차 가격판단에 관하여 **법적 구속력은 없고 소비자의 구매여부 결정에 참고자료로 활용**됩니다.

점검 장면 촬영

서명

「「자동차관리법」 제58조 및 같은
([V]중고자동차성능 · 상태를 점검, []자동차

2026년 02월

중고자동차 성능 · 상태 점검자
자동차가격조사 · 산정자
중고자동차 성능 · 상태 고지자

본인은 위 중고자동차성능 · 상태점검기록
발급받은 사실을

년 월 일 매수인

인쇄