제 2610001934호

# 중고자동차성능 · 상태점검기록부 ( ☐ 자동차가격조사 · 산정 선택 )

※ 자동차가격조사 · 산정은 매수인이 원하는 경우 제공하는 서비스입니다.

## 자동차기본정보 (가격산정 기준가격은 매수인이 자동차가격조사 · 산정을 원하는 경우에만 기재합니다)

| | | | |
|---|---|---|---|
| ①차명 | 코나(KONA) (세부모델: ) | ②자동차등록번호 | 359마1372 |
| ③연식 | 2024 | ④검사유효기간 | 2025.12.13 ~ 2027.12.12 |
| ⑤최초등록일 | 2023.12.13 | ⑦변속기종류 | ☑ 자동 ☐ 수동 ☐ 세미오토 ☐ 무단변속기 ☐ 기타 ( ) |
| ⑥차대번호 | KMHHE813BRU095264 | | |
| ⑧사용연료 | ☑ 가솔린 ☐ 디젤 ☐ LPG ☐ 하이브리드 ☐ 전기 ☐ 수소전기 ☐ 기타 | | |
| ⑨원동기형식 | G4FP | ⑩보증유형 | ☐ 자가보증 ☑ 보험사보증 |
| 가격산정기준가격 | 0 0 0 0 0 만원 | | |

## 자동차종합상태 (색상, 주요옵션, 가격조사 · 산정액 및 특기사항은 매수인이 자동차가격조사 · 산정을 원하는 경우에만 기재합니다)

| ⑪사용이력 | 상태 | 항목/해당부품 | 가격조사 · 산정액및특기사항 |
|---|---|---|---|
| 주행거리 및계기상태 | ☑ 양호 ☐ 불량 | 현재 주행거리 [ 12,793Km ] | 0만원 |
| | ☐ 많음 ☐ 보통 ☑ 적음 | | 0만원 |
| 차대번호표기 | ☑ 양호 ☐ 부식 ☐ 훼손(오손) ☐ 상이 ☐ 변조(변타) ☐ 도말 | | 0만원 |
| 배출가스 | ☑ 일산화탄소 ☑ 탄화수소 ☐ 매연 0.00%, 1ppm, % | | 0만원 |
| 튜닝 | ☑ 없음 ☐ 있음 ☐ 적법 ☐ 불법 | ☐ 구조 ☐ 장치 | 0만원 |
| 특별이력 | ☑ 없음 ☐ 있음 | ☐ 침수 ☐ 화재 | 0만원 |
| 용도변경 | ☐ 없음 ☑ 있음 | ☑ 렌트 ☐ 영업용 | 0만원 |
| 색상 | ☐ 무채색 ☐ 유채색 | ☐ 전체도색 ☐ 색상변경 | 0만원 |
| 주요옵션 | ☐ 없음 ☐ 있음 | ☐ 썬루프 ☐ 네비게이션 ☐ 기타 | 0만원 |
| 리콜대상 | ☐ 해당없음 ☑ 해당 | ☑ 리콜 이행 ☐ 리콜 미이행 | |

## 사고 · 교환 · 수리 등이력 (가격조사 · 산정액 및 특기사항은 매수인이 자동차가격조사 · 산정을 원하는 경우에만 기재합니다)

※ 상태표시 부호 : x (교환), w (판금 또는 용접), A (흠집), U (요철), C (부식), T (손상)
※ 하단 항목은 승용차 기준이며, 기타 자동차는 승용차에 준하여 표시

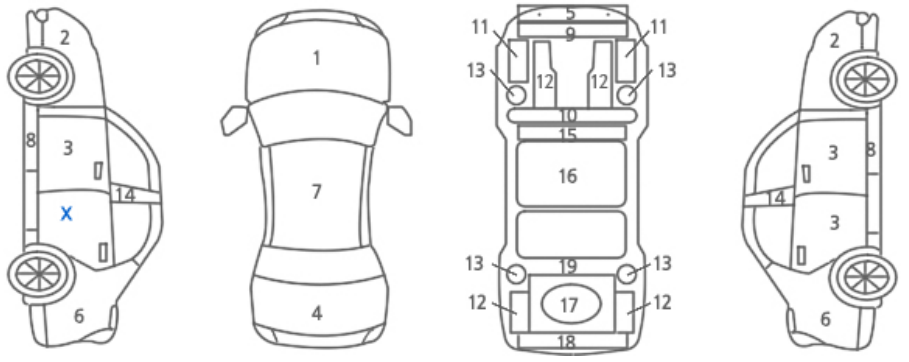


| | | | |
|---|---|---|---|
| ⑫사고이력(유의사항4참조) | ☑ 없음 ☐ 있음 | 단순수리 | ☐ 없음 ☑ 있음 |

| ⑬교환,판금등이상부위 | | | 가격조사 · 산정액및특기사항 |
|---|---|---|---|
| 외판부위 | 1랭크 | ☐ 1.후드 ☐ 2.프론트휀더 ☒ 3.도어 ☐ 4.트렁크리드 ☐ 5.라디에이터 서포트(볼트체결부품) | 만원 |
| | 2랭크 | ☐ 6.쿼터패널(리어휀다) ☐ 7.루브패널 ☐ 8.사이드실 패널 | |
| 주요골격 | A랭크 | ☐ 9.프론트패널 ☐ 10.크로스멤버 ☐ 11.인사이드패널 ☐ 17.트렁크플로어 ☐ 18.리어패널 | |
| | B랭크 | ☐ 12.사이드멤버 ☐ 13.휠하우스 ☐ 14.필러패널 (☐ A, ☐ B, ☐ C) ☐ 19.패키지트레이 | |
| | C랭크 | ☐ 15.대쉬패널 ☐ 16.플로어패널 | |



## 자동차세부상태 (가격조사 · 산정액 및 특기사항은 매수인이 자동차가격조사 · 산정을 원하는 경우에만 기재합니다)

| ⑭주요장치 | 항목/해당부품 | | 상태 | 가격조사 · 산정액 |
|---|---|---|---|---|
| 자기진단 | 원동기 | | ☑ 양호 ☐ 불량 | 0만원 |
| | 변속기 | | ☑ 양호 ☐ 불량 | |
| 원동기 | 작동상태(공회전) | | ☑ 양호 ☐ 불량\ | 0만원 |
| | 오일누유 | 실린더커버(로커암커버) | ☑ 없음 ☐ 미세누유 ☐ 누유 | |
| | | 실린더헤드/개스킷 | ☑ 없음 ☐ 미세누유 ☐ 누유 | |
| | | 실린더블록/오일팬 | ☑ 없음 ☐ 미세누유 ☐ 누유 | |
| | 오일유량 | | ☑ 적정 ☐ 부족 | |
| | 냉각수 누수 | 실린더헤드/개스킷 | ☑ 없음 ☐ 미세누수 ☐ 누수 | |
| | | 워터펌프 | ☑ 없음 ☐ 미세누수 ☐ 누수 | |
| | | 라디에이터 | ☑ 없음 ☐ 미세누수 ☐ 누수 | |
| | | 냉각수수량 | ☑ 적정 ☐ 부족 | |
| | 커먼레일 | | ☐ 양호 ☐ 불량 | |
| 변속기 | 자동변속기 (A/T) | 오일누유 | ☑ 없음 ☐ 미세누유 ☐ 누유 | 0만원 |
| | | 오일유량및상태 | ☐ 적정 ☐ 부족 ☐ 과다 | |
| | | 작동상태(공회전) | ☑ 양호 ☐ 불량 | |
| | 수동변속기 (M/T) | 오일누유 | ☐ 없음 ☐ 미세누유 ☐ 누유 | |
| | | 기어변속장치 | ☐ 양호 ☐ 불량 | |
| | | 오일유량및상태 | ☐ 적정 ☐ 부족 ☐ 과다 | |
| | | 작동상태(공회전) | ☐ 양호 ☐ 불량 | |
| 동력전달 | 클러치어셈블리 | | ☐ 양호 ☐ 불량 | 만원 |
| | 등속죠인트 | | ☑ 양호 ☐ 불량 | |
| | 추진축및베어링 | | ☐ 양호 ☐ 불량 | |
| | 디퍼렌셜기어 | | ☐ 양호 ☐ 불량 | |
| 조향 | 동력조향작동오일누유 | | ☑ 없음 ☐ 미세누유 ☐ 누유 | 0만원 |
| | 작동상태 | 스티어링펌프 | ☐ 양호 ☐ 불량 | |
| | | 스티어링기어(MDPS포함) | ☑ 양호 ☐ 불량 | |
| | | 스티어링조인트 | ☑ 양호 ☐ 불량 | |
| | | 파워고압호스 | ☐ 양호 ☐ 불량 | |
| | | 타이로드엔드 및 볼 죠인트 | ☑ 양호 ☐ 불량 | |
| 제동 | 브레이크마스터실린더오일누유 | | ☑ 없음 ☐ 미세누유 ☐ 누유 | 0만원 |
| | 브레이크오일누유 | | ☑ 없음 ☐ 미세누유 ☐ 누유 | |
| | 배력장치상태 | | ☑ 양호 ☐ 불량 | |
| 전기 | 발전기출력 | | ☑ 양호 ☑ 불량 | 0만원 |
| | 시동모터 | | ☑ 양호 ☐ 불량 | |
| | 와이퍼모터기능 | | ☑ 양호 ☐ 불량 | |
| | 실내송풍모터 | | ☑ 양호 ☐ 불량 | |
| | 라디에이터팬모터 | | ☑ 양호 ☐ 불량 | |
| | 윈도우모터 | | ☑ 양호 ☐ 불량 | |
| 고전원 전기장치 | 충전구절연상태 | | ☐ 양호 ☐ 불량 | 0만원 |
| | 구동축전지격리상태 | | ☐ 양호 ☐ 불량 | |
| | 고전원전기배선상태(접속단자,피복,보호기구) | | ☐ 양호 ☐ 불량 | |
| 연료 | 연료누출(LP가스포함) | | ☑ 없음 ☐ 있음 | 0만원 |

## 자동차기타정보 (이 항목은 매수인이 자동차가격조사 · 산정을 원하는 경우에만 기재합니다)

| | 항목 | | | | 가격조사 · 산정액 |
|---|---|---|---|---|---|
| 수리필요 | 외장 | ☐ 양호 ☐ 불량 | | 내장 ☐ 양호 ☐ 불량 | 0만원 |
| | 광택 | ☐ 양호 ☐ 불량 | | 룸 크리닝 ☐ 양호 ☐ 불량 | |
| | 휠 | ☐ 양호 ☐ 불량 | 운전석 ☐ 전 ☐ 후 / 동반석 ☐ 전 ☐ 후 / ☐ 응급 | | |
| | 타이어 | ☐ 양호 ☐ 불량 | 운전석 ☐ 전 ☐ 후 / 동반석 ☐ 전 ☐ 후 / ☐ 응급 | | |
| | 유리 | ☐ 양호 ☐ 불량 | | | |
| 기본품목 | 보유상태 | ☐ 없음 ☐ 있음 (☐ 사용설명서 ☐ 안전삼각대 ☐ 잭 ☐ 스패너) | | | |

## 최종가격조사 · 산정 금액 0 0 0 0 0 0만원

이 가격조사 · 산정가격은 보험개발원의 차량기준가액을 바탕으로 한 기준가격과
( ☐ 기술사회, ☐ 한국자동차진단보증협회) 기준서를 적용하였음

| | | |
|---|---|---|
| 특기사항및 점검자의의견 | 성능 · 상태점검자 | |
| | 가격 · 조사산정자 | |

### 유의사항

※ 중고자동차성능 · 상태점검의 보증에 관한 사항 등

1.
- 자동차 매매업자는 성능 · 상태점검기록부(가격조사 · 산정 부분 제외)에 기재된 내용을 고지하지 아니하거나 거짓으로 고지함으로써 매수인에게 재산상 손해가 발생한 경우에는 그 손해를 배상할 책임을 집니다.
- 자동차성능상태점검자가 거짓 또는 오류가 있는 성능상태점검 내용을 제공하여 아래의 보증기간 또는 보증거리 이내에 자동차의 실제 성능 · 상태가 다른 경우, 자동차매매업자는 매수인의 재산상 손해를 배상할 책임을 지며, 자동차성능상태점검자에게 이를 구상할 수 있습니다.(매수인이 성능상태점검자가 가입한 책임보험 등을 통해 별도로 배상받는 경우는 제외)
- 자동차인도일부터 보증기간은 ( )일, 보증거리는 ( )킬로미터로 합니다.(보증기간은 30일 이상, 보증거리는 2천킬로미터 이상이어야 하며, 그 중 먼저 도래한 것을 적용)
- 자동차매매업자는 중고자동차 성능 · 상태점검기록부를 매수인에게 고지할 때 현행 자동차성능 · 상태점검자의 보증범위(국토교통부 고시)를 첨부하여 고지하여야 합니다. 동 보증범위는 '자동차성능 · 상태점검자의 보증범위(국토교통부 고시)에 따르며, 법제처 국가법령정보센터 또는 국토교통부 홈페이지에서 확인할 수 있습니다.
- 자동차의 리콜에 관한 사항은 자동차리콜센터(www.car.go.kr)에서 확인할 수 있습니다.
- 자동차365(www.car365.go.kr)에서 실매물 조회 및 정비이력 확인을 확인할 수 있습니다.
  - 자동차365 > 자동차 실매물 검색 > 차량번호 입력
  - 자동차365 > 자동차 이력조회 > 매매용차량조회 > 자동차등록번호 검색

2. 중고자동차의 구조 · 장치 등의 성능 · 상태를 고지하지 아니한 자, 거짓으로 점검하거나 거짓 고지한 자는 [자동차관리법] 제 80조 제6호 및 제7호에 따라 2년 이하의 징역 또는 2천만원 이하의 벌금에 처합니다.
3. 성능 · 상태점검자(자동차정비업자)가 거짓으로 성능 · 상태 점검을 하거나 점검한 내용과 다르게 자동차매매업자에게 알린 경우 [자동차관리법 제21조 제2항 등의 규정에 따른 행정처분의 기준과 절차에 관한 규칙] 제5조 1항에 따라 1차 사업정지 30일, 2차 사업정지 90일, 3차 등록취소의 행정처분을 받습니다.
4. ⑫사고이력 인정은 사고로 자동차 주요 골격 부위의 판금, 용접수리 및 교환이 있는 경우로 한정합니다. 단 쿼터패널, 루프패널, 사이드실패널 부위는 절단, 용접 시에만 사고로 표기합니다.(후드, 프론트펜더, 도어, 트렁크리드 등 외관 부위 및 범퍼에 대한 판금, 용접수리 및 교환은 단순수리로서 사고에 포함되지 않습니다)
5. 성능 · 상태점검은 국토교통부장관이 정하는 자동차성능 · 상태점검 방법에 따라야 합니다.
6. 체크항목 판단기준(예시)
- 미세누유(미세누수) : 해당부위에 오일(냉각수)이 비치는 정도로서 부품 노후로 인한 현상
- 누유(누수) : 해당부위에서 오일(냉각수)이 맺혀서 떨어지는 상태
- 부식 : 차량하부와 외관의 금속표면이 화학반응에 의해 금속이 아닌 상태로 상실되어 가는 현상(단순히 녹슬어 있는 상태는 제외합니다)
- 침수 : 자동차의 원동기, 변속기 등 주요장치 일부가 물에 잠긴 흔적이 있는 상태
- 현재 주행거리 : 성능 · 상태점검 당시 해당 차량 주행거리계의 주행거리를 기록하되, 기록한 주행거리가 자동차전산정보처리조직(자동차관리정보시스템)으로부터 받은 주행거리(주행거리계 교체 정보 포함)보다 적은 경우 '특기사항 및 점검자의 의견'란에 이를 적어야 합니다.

※ 자동차가격조사 · 산정의 보증에 관한 사항 등

1. 가격조사 · 산정자는 아래의 보증기간 또는 보증거리 이내에 중고자동차 성능 · 상태점검기록부(가격조사 · 산정 부분 한정)에 기재된 내용에 허위 또는 오류가 있는 경우 계약 또는 관계법령에 따라 매수인에 대하여 책임을 집니다. · 자동차인도일부터 보증기간은 ( )일, 보증거리는 ( )킬로미터로 합니다.(보증기간은 30일 이상, 보증거리는 2천킬로미터 이상이어야 하며, 그 중 먼저 도래한 것을 적용합니다)
2. 매매업자는 매수인이 가격조사 · 산정을 원할 경우 가격조사 · 산정자가 해당 자동차 가격을 조사 · 산정하여 결과를 이 서식에 적도록 한 후, 반드시 매매계약을 체결하기 전에 매수인에게 서면으로 고지하여야 합니다. 이 경우 매매업자는 가격조사 · 산정자에게 가격조사 · 산정을 의뢰하기 전에 매수인에게 가격조사 · 산정 비용을 안내하여야 합니다.
3. 자동차가격은 보험개발원이 정한 차량기준가액을 기준가격으로 조사 · 산정하되, 기준서는 「자동차관리법」 제58조의4제1호에 해당하는 자는 기술사회에서 발행한 기준서를, 제2호에 해당하는 자는 한국자동차진단보증협회에서 발행한 기준서를 각각 적용하여야 하며, 기준가격과 기준서는 산정일 기준 가장 최근에 발행된 것을 적용합니다.
4. 특기사항란은 가격조사 · 산정자의 자동차 성능 · 상태에 대한 견해가 성능 · 상태점검자의 견해와 다를 경우 표시합니다.

### 자동차가격조사 · 산정이란

※"**가격조사 · 산정**"은 소비자가 매매계약을 체결함에 있어 **중고차 가격의 적절성 판단**에 참고할 수 있도록 법령에 의한 절차와 기준에 따라 **전문 가격조사 · 산정인**이 **객관적으로 제시한 가액**입니다. 따라서 "가격조사 · 산정"은 소비자의 **자율적 선택에 따른 서비스**이며, 가격조사 · 산정 결과는 중고차 가격 판단에 관하여 **법적 구속력은 없고 소비자의 구매여부 결정에 참고자료로 활용**됩니다.



### 점검 장면 촬영사진

### 서명

**「「자동차관리법」 제58조 및 같은 법 시행규칙 제120조에 따라**
**( [ V ]중고자동차성능 · 상태를 점검, []자동차가격조사 · 산정 ) 하였음을 확인합니다.**

2026년 02월 23일

| | |
|---|---|
| 중고자동차 성능 · 상태 점검자 | (주)디몰성능센터(현태종) (인) |
| 자동차가격조사 · 산정자 | () (인) |
| 중고자동차 성능 · 상태 고지자 | (주)도담모터스 (인) |

**본인은 위 중고자동차성능 · 상태점검기록부([ ]자동차가격조사 · 산정 선택)를**
**발급받은 사실을 확인합니다.**

년 월 일 매수인 (서명 또는 인)