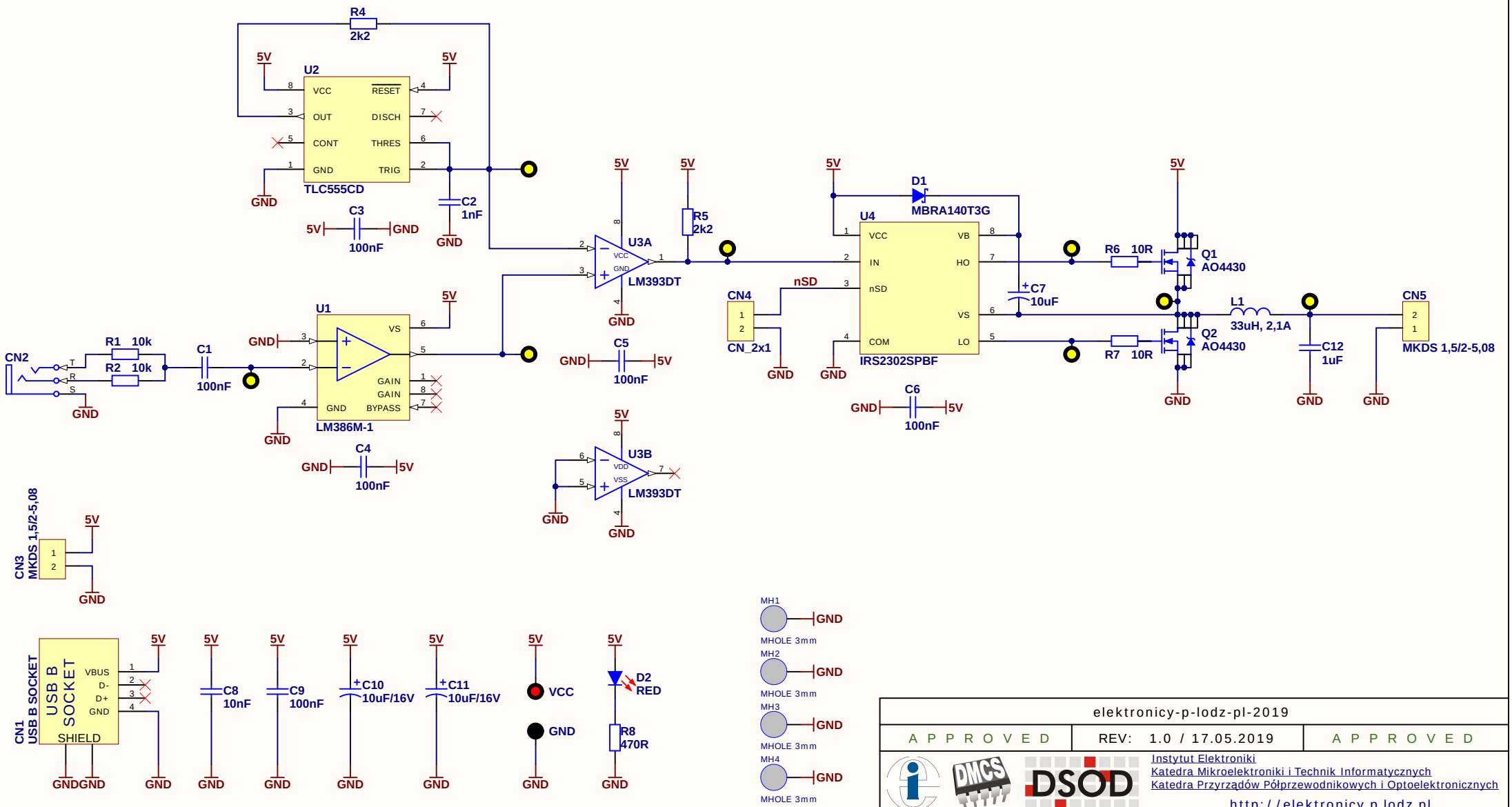

elektronicy-p-lodz-pl-2019

A P P R O V E D | REV: 1.0 / 17.05.2019 | A P P R O V E D

Instytut Elektroniki
Katedra Mikroelektroniki i Technik Informatycznych
Katedra Przyrządów Półprzewodnikowych i Optoelektronicznych

http://elektronicy.p.lodz.pl

Project name: elektronicy-p-lodz-pl-2019.PrjPCB | Title: main.SchDoc | Author: PP | Verified by: LR, MK, PP, ZK | A4 | 1 / 1

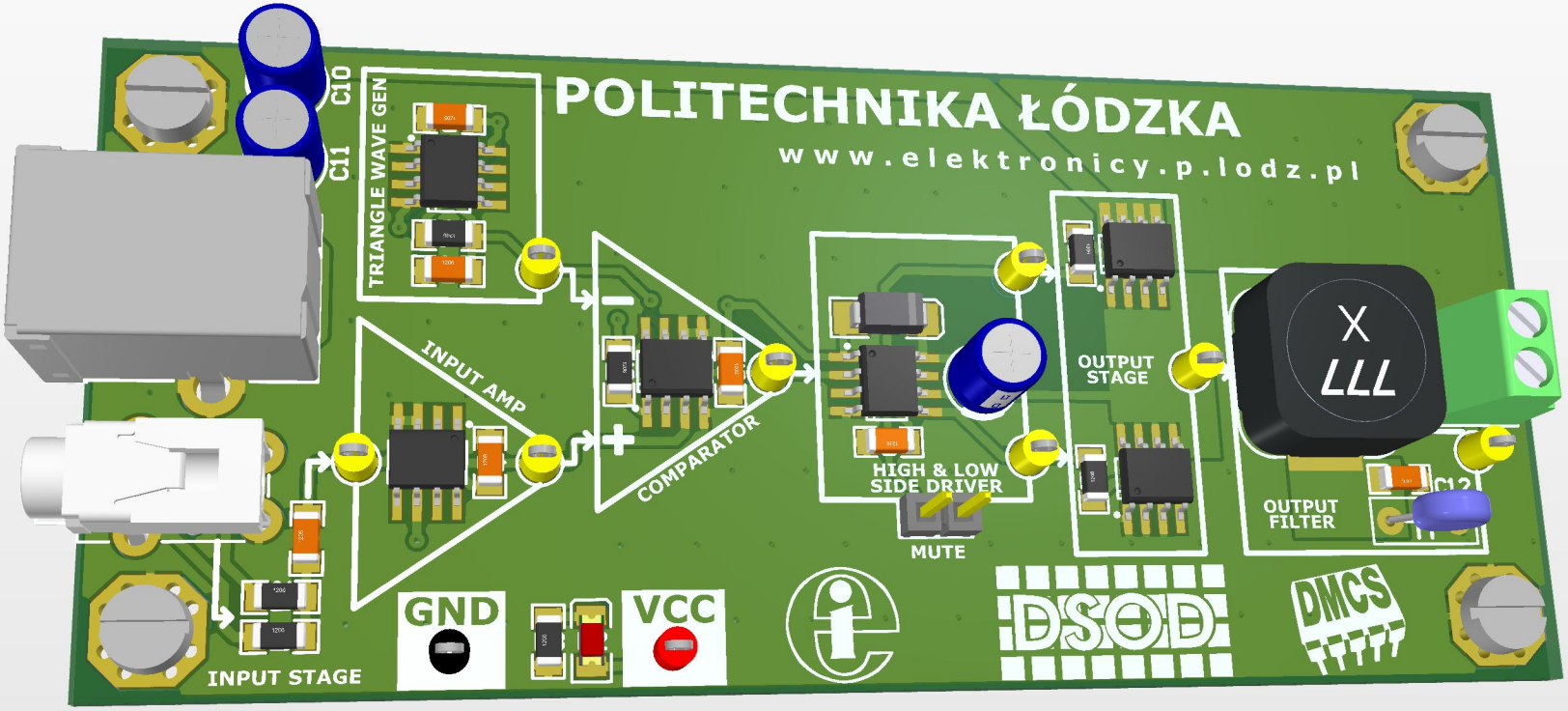
POLITECHNIKA ŁÓDZKA
www.elektronicy.p.lodz.pl
C10
C11
TRIANGLE WAVE GEN
INPUT AMP
COMPARATOR
HIGH & LOW
SIDE DRIVER
MUTE
OUTPUT
STAGE
OUTPUT
FILTER
X
LLL
C12
INPUT STAGE
GND
VCC
DSOD
DMCS